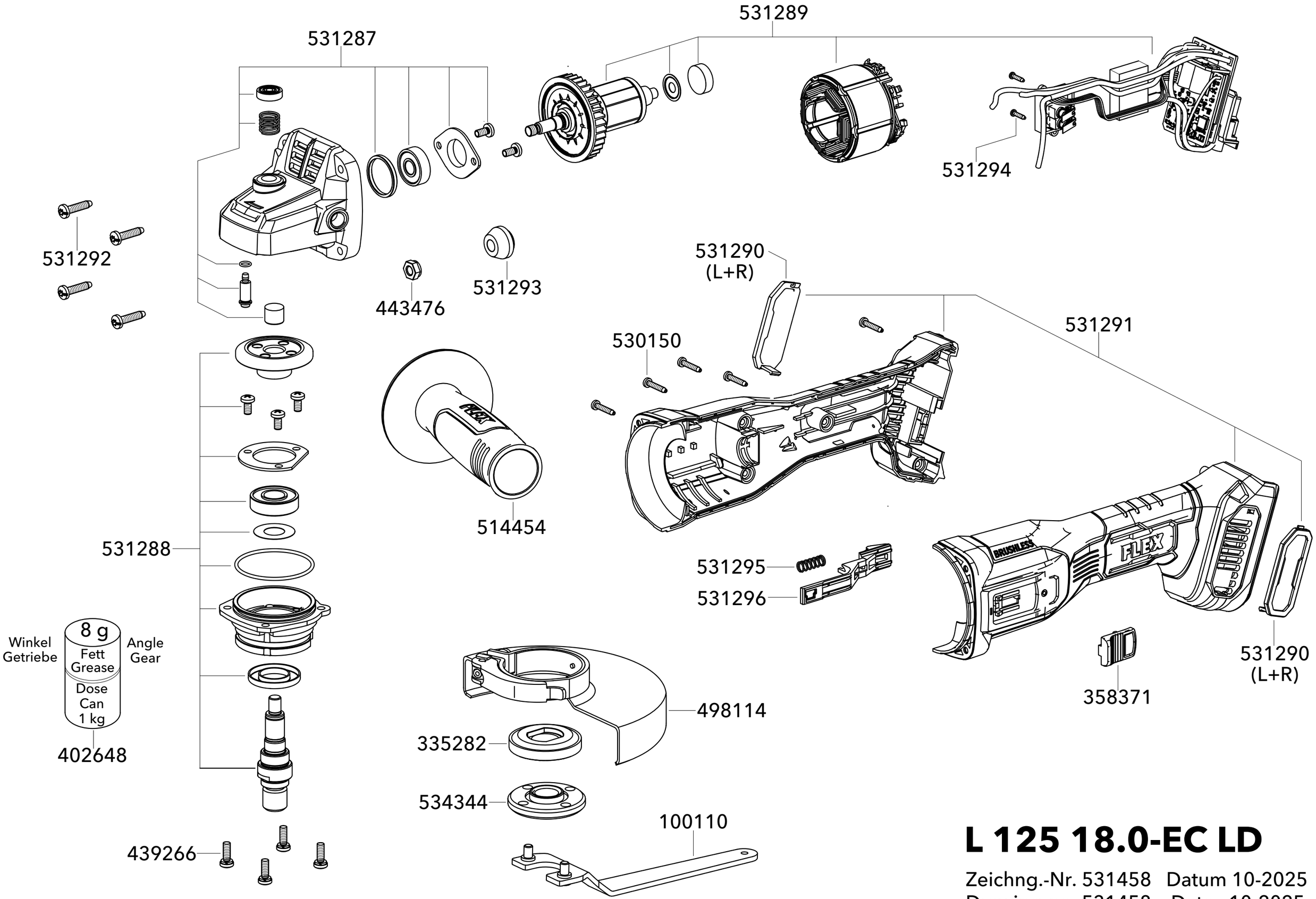

L 125 18.0-EC LD

Zeichng.-Nr. 531458 Datum 10-2025
Drawing-no. 531458 Date 10-2025