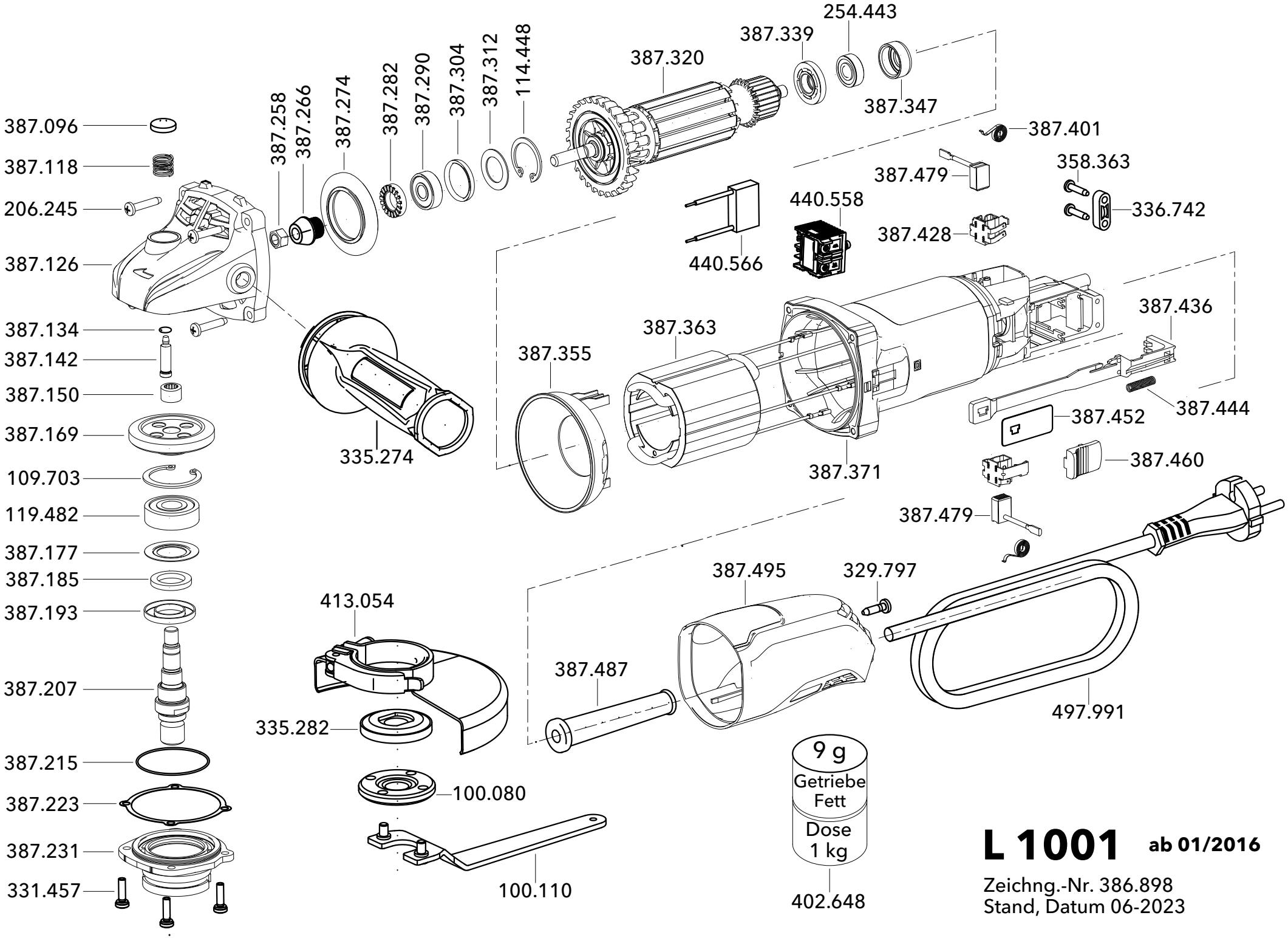

L 1001 ab 01/2016

Zeichng.-Nr. 386.898
Stand, Datum 06-2023