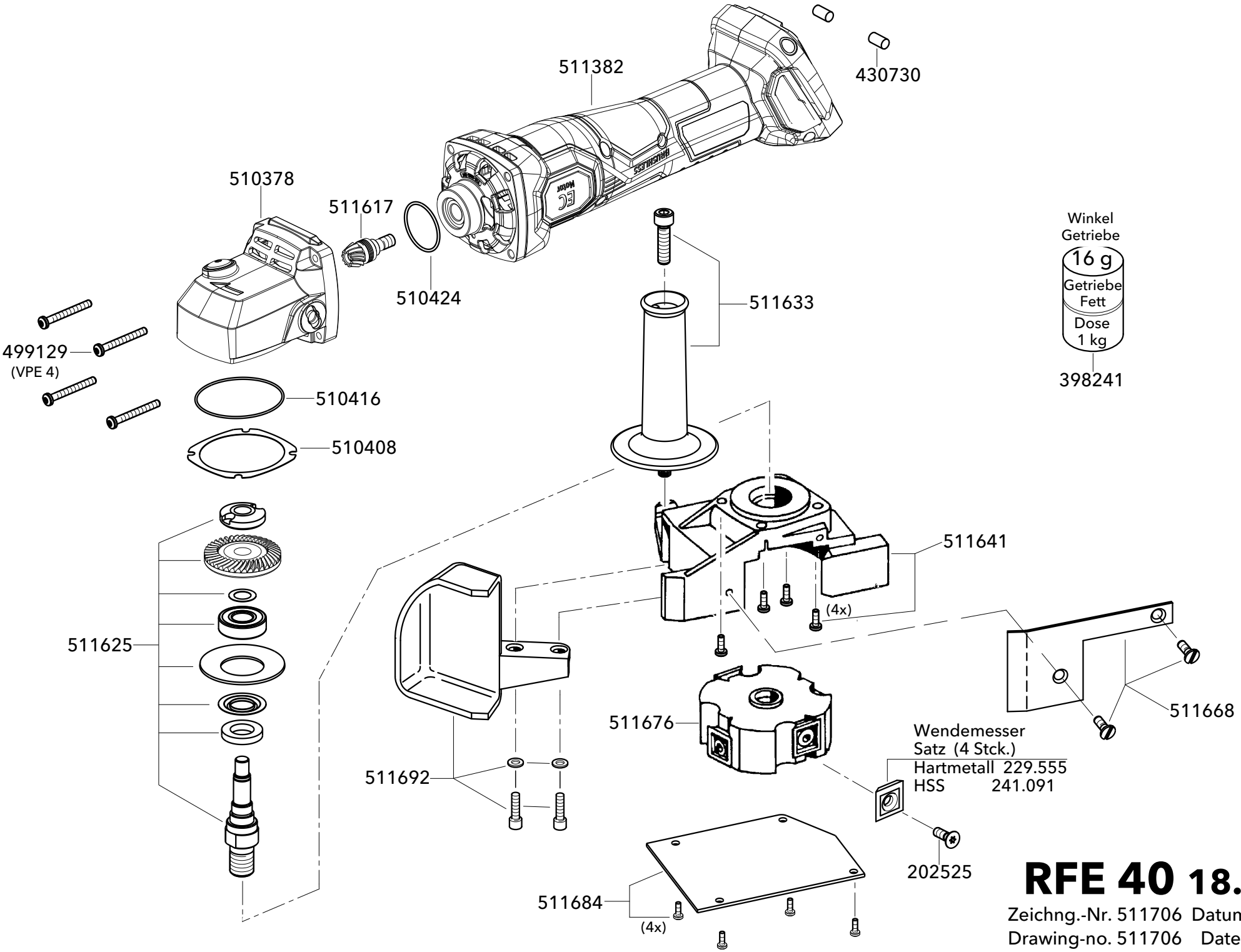

RFE 40 18.0-EC

Zeichng.-Nr. 511706 Datum 12-2025
Drawing-no. 511706 Date 12-2025