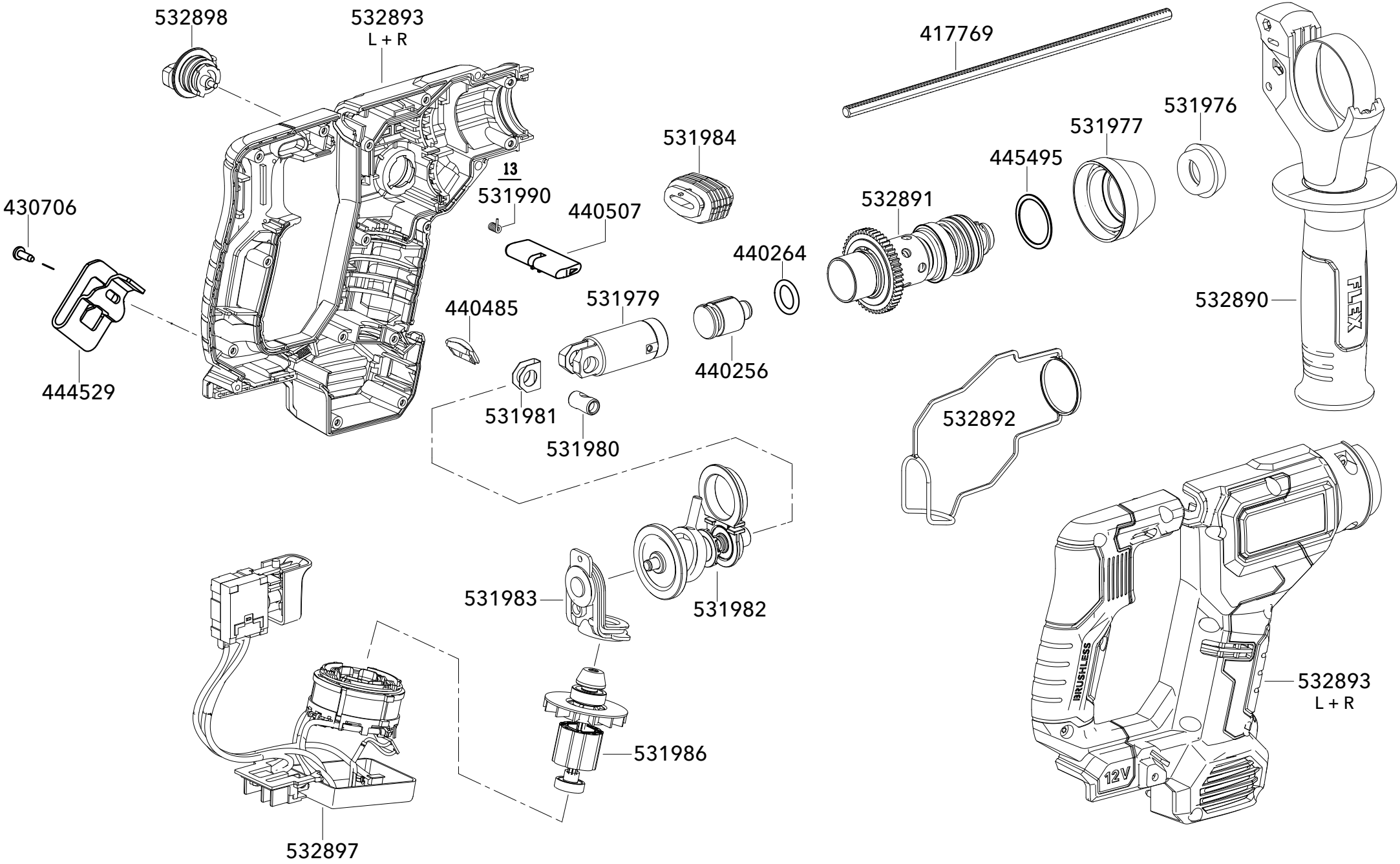

FHE 1-16 12-EC

Zeichng.-Nr. 535843 Datum 10-2025

Drawing-no. 535843 Date 10-2025