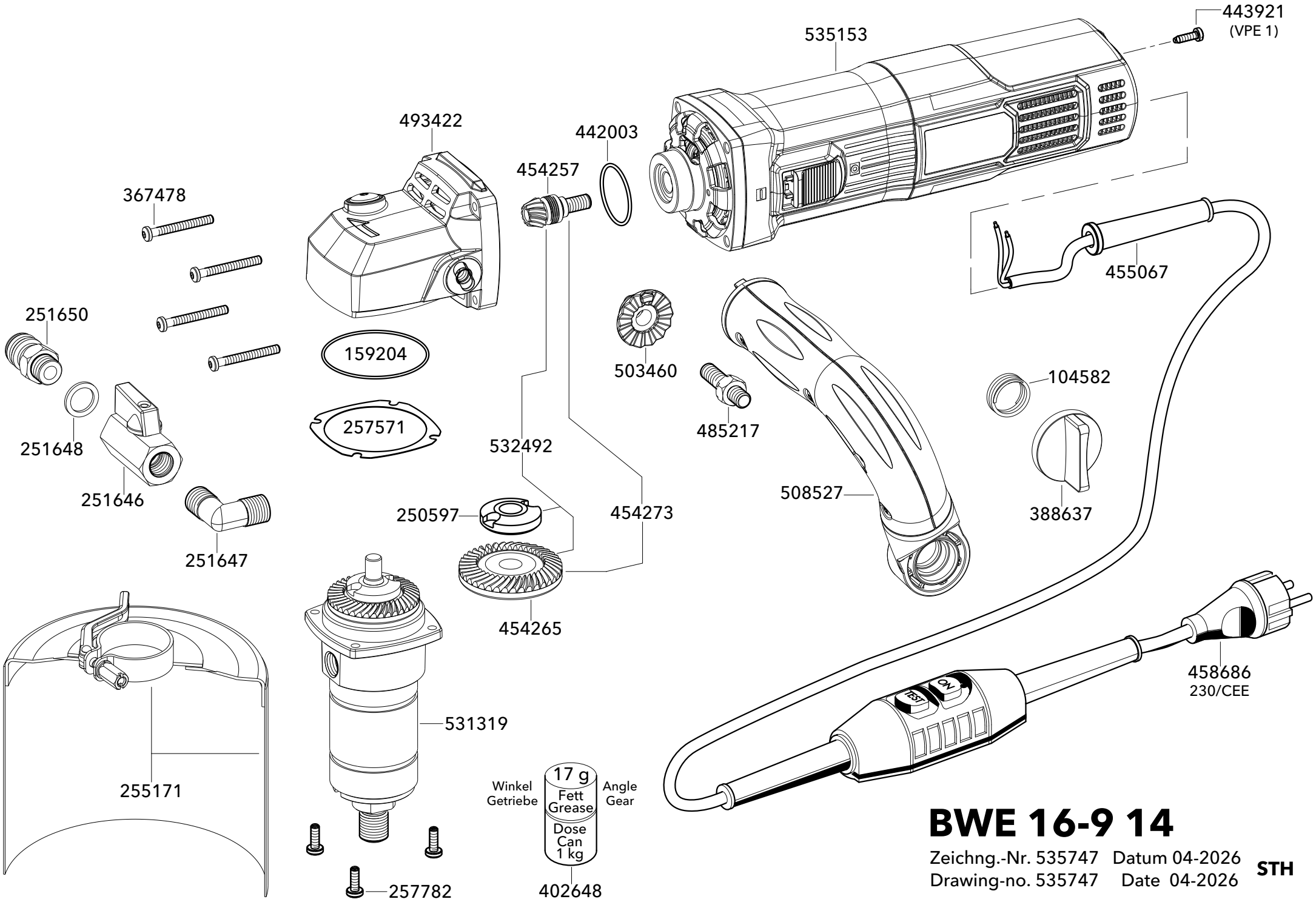

BWE 16-9 14

Zeichng.-Nr. 535747 Datum 04-2026
Drawing-no. 535747 Date 04-2026

STH