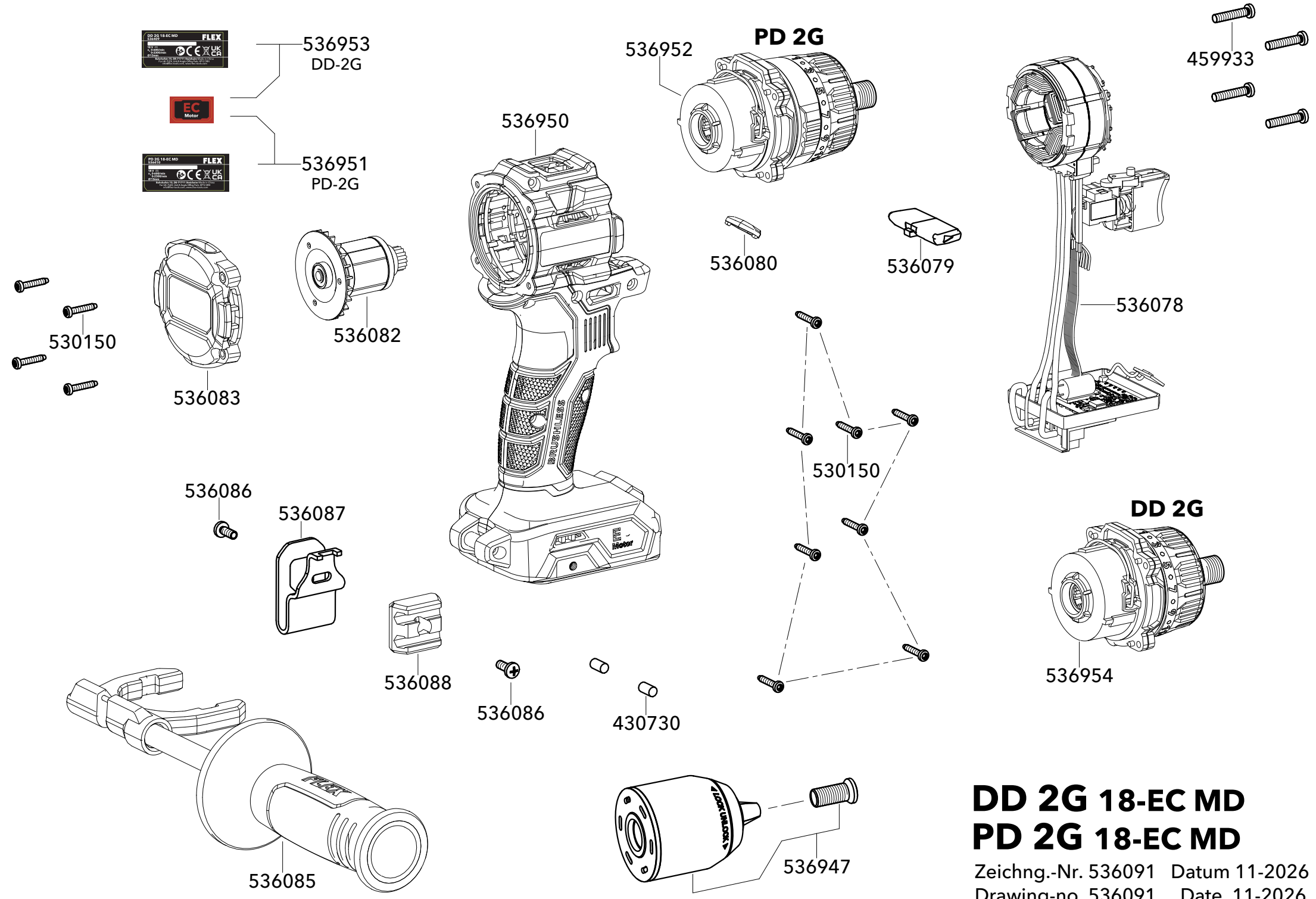

DD 2G 18-EC MD
PD 2G 18-EC MD

Zeichng.-Nr. 536091 Datum 11-2026
Drawing-no. 536091 Date 11-2026