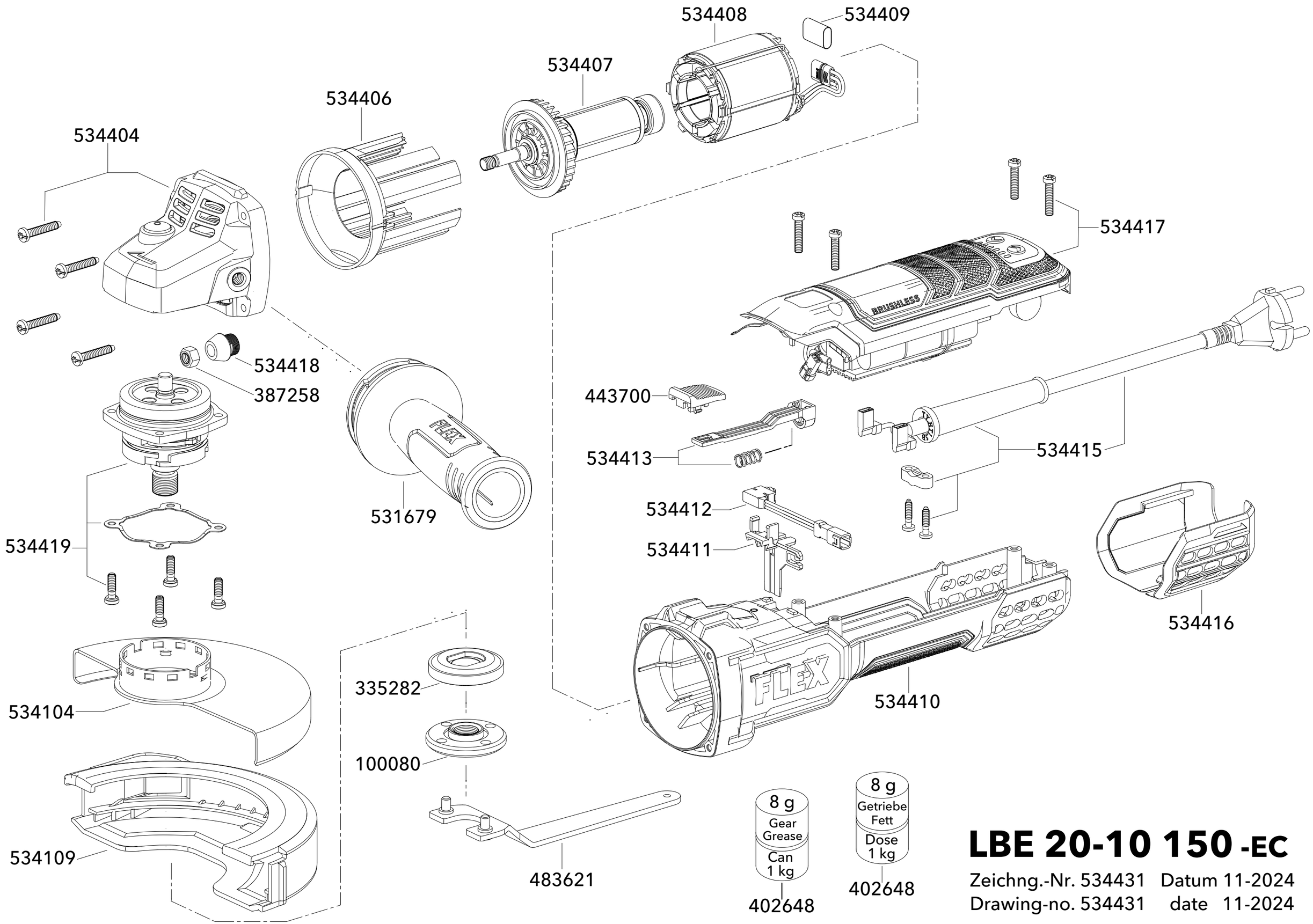

LBE 20-10 150 -EC

Zeichng.-Nr. 534431 Datum 11-2024
Drawing-no. 534431 date 11-2024