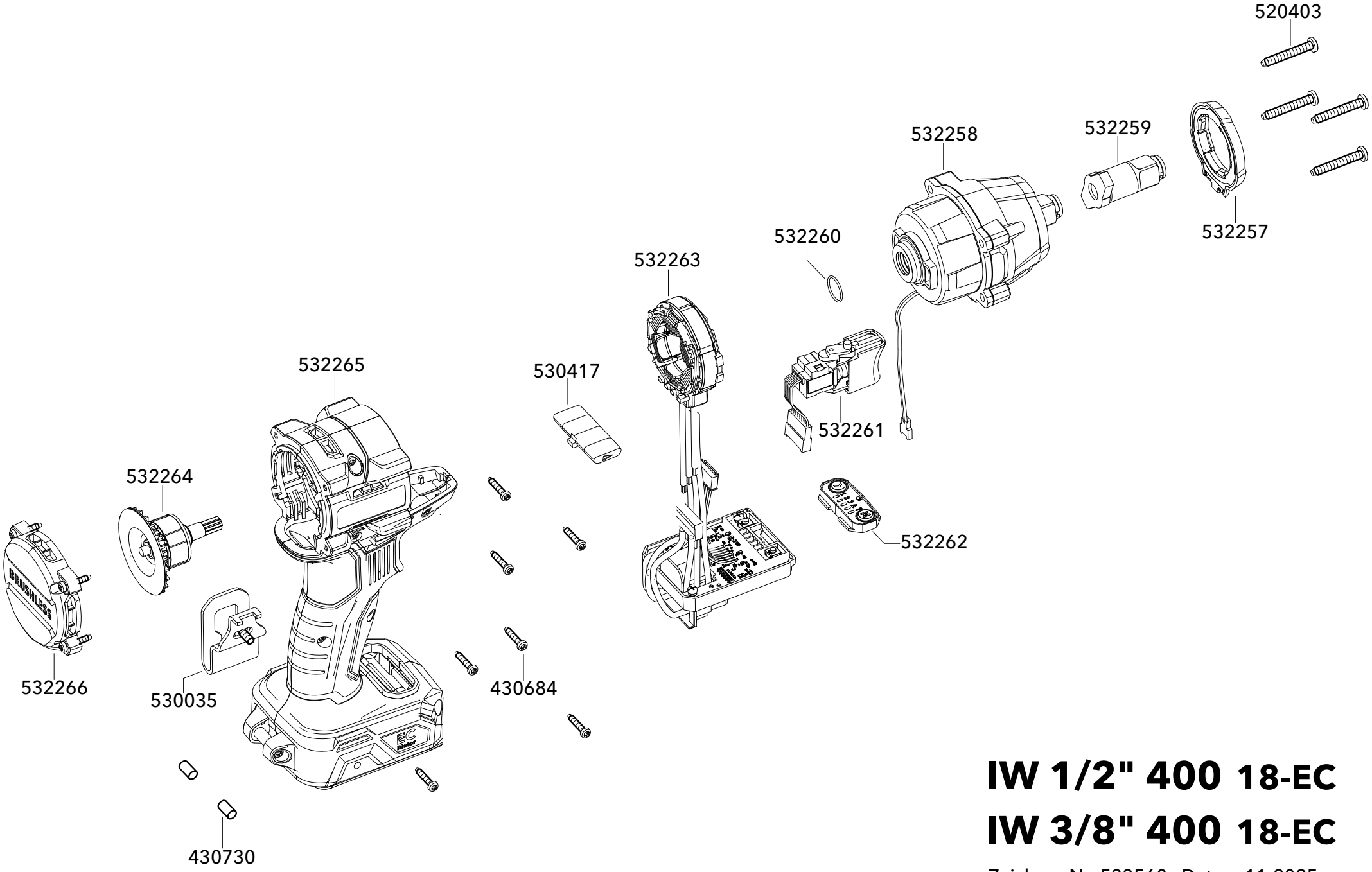

IW 1/2" 400 18-EC
IW 3/8" 400 18-EC

Zeichng.-Nr. 533560 Datum 11-2025
Drawing-no. 533560 Date 11-2025