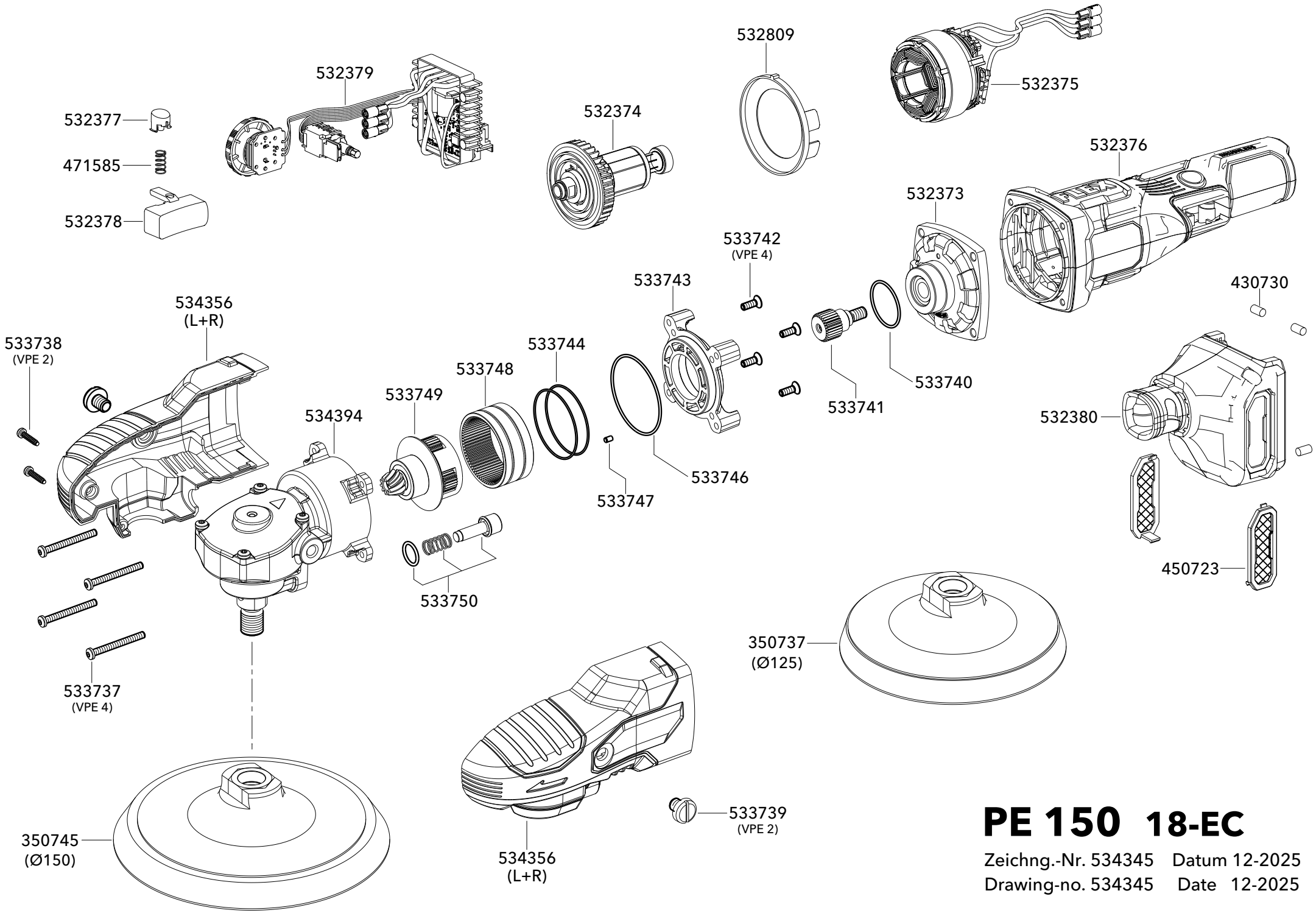

PE 150 18-EC

Zeichng.-Nr. 534345 Datum 12-2025
Drawing-no. 534345 Date 12-2025