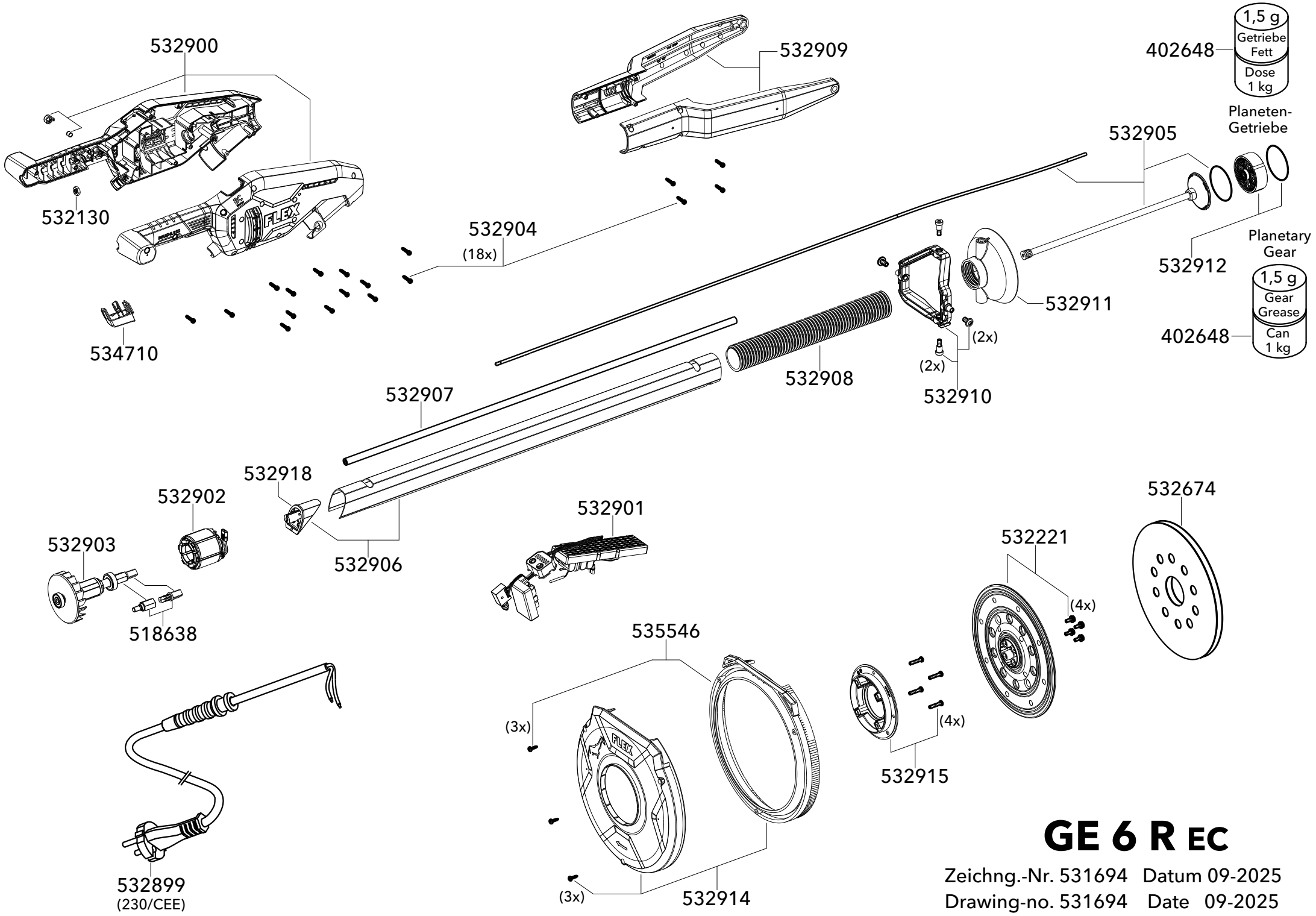

GE 6 R EC

Zeichng.-Nr. 531694 Datum 09-2025
Drawing-no. 531694 Date 09-2025