FLEX

XCE 2 8 14-EC
XFE 2 15 14-EC

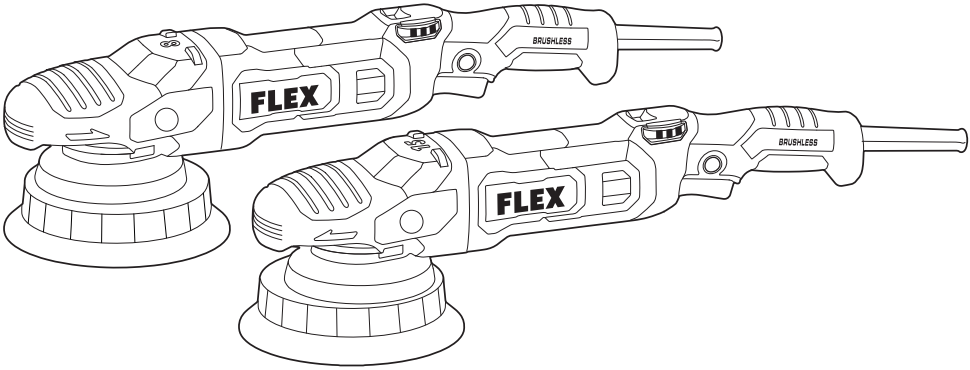

de Originalbetriebsanleitung 4
en Original operating instructions 11
fr Notice d'instructions d'origine 17
it Istruzioni per l'uso originali 24
es Instrucciones de funcionamiento originales 30
pt Instruções de serviço originais 37
nl Originele gebruiksaanwijzing 43
da Originale driftsvejledning 50
no Originale driftsanvisningen 56
sv Originalbruksanvisning 62
fi Alkuperäinen käyttöohjekirja 68
el Αυθεντικές οδηγίες χειρισμού 74
tr Orijinal işletme kılavuzu 81
pl Instrukcja oryginalna 87
hu Eredeti üzemeltetési útmutató 94
cs Originální návod k obsluze 100
sk Originálny návod na obsluhu 106
hr Originalna uputa za rad 112
sl Izvirno navodilo za obratovanje 118
ro Instrucţiuni de funcţionare originale 124
bg Оригинално упътване за експлоатация 130
ru Оригинальная инструкция по эксплуатации 137
et Originaalkasutusjuhend 144
lt Originali naudojimo instrukcija 150
lv Lietošanas pamācības oriģināls 156
ar ترجمة لإرشادات التشغيل الأصلية 162

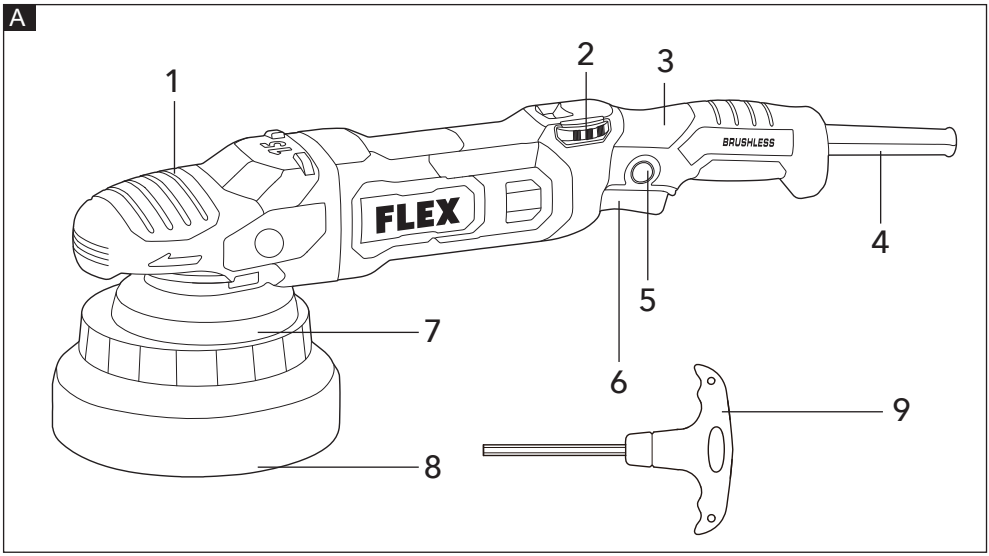
A
1
2
3
4
5
6
7
8
9
FLEX
BRUSHLESS

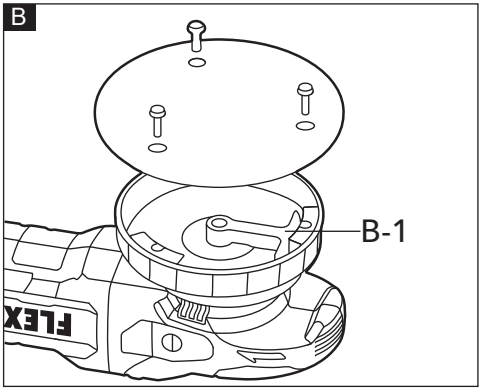
B
B-1

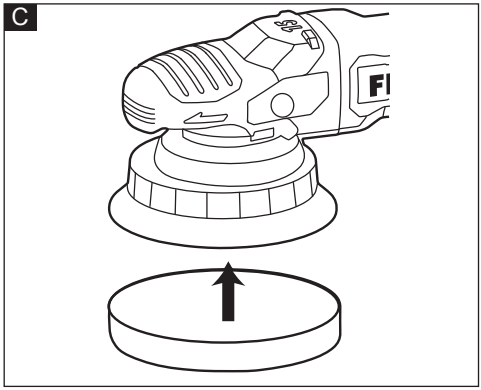
C

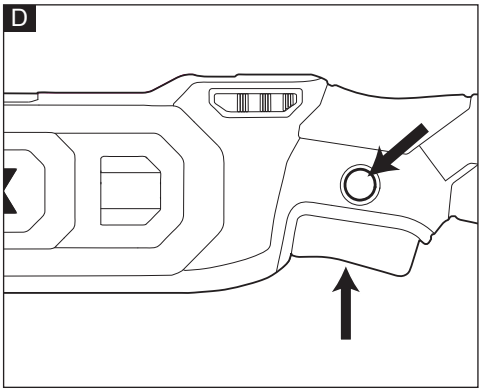
D

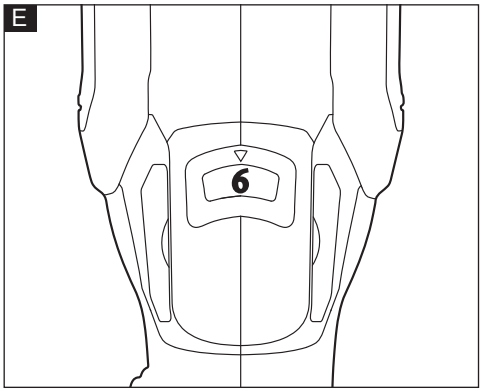
E
6

Inhalt

In diesem Handbuch verwendete Symbole . 4
Symbole auf dem Produkt 4
Wichtige Sicherheitshinweise 4
Geräuschpegel und Schwingungen 6
Technische Daten 7
Übersicht 8
Bedienung 8
Wartung und Pflege 9
Entsorgungshinweise 9
CE-Konformitätserklärung 10
Haftungsausschluss 10

In diesem Handbuch verwendete Symbole

⚠ ***WARNUNG!***
Kennzeichnet eine drohende Gefahr. Die Nichtbeachtung dieser Warnung kann zum Tod oder zu schweren Verletzungen führen.

⚠ ***VORSICHT!***
Kennzeichnet eine möglicherweise gefährliche Situation. Die Nichtbeachtung dieser Warnung kann zu leichten Verletzungen oder Sachschäden führen.

i ***ANMERKUNG***
Kennzeichnet Anwendungstipps und wichtige Informationen.

Symbole auf dem Produkt

Lesen Sie vor dem Einschalten des Elektrowerkzeugs die Bedienungsanleitung.

Tragen Sie eine Schutzbrille

Immer mit zwei Händen bedienen

Schutzklasse II

Entsorgungshinweise für Altgeräte (siehe Seite 10)

CE-Kennzeichnung

UKCA-Kennzeichnung

Wichtige Sicherheitshinweise

⚠ ***WARNUNG!***
Bevor Sie das Elektrowerkzeug verwenden, lesen Sie bitte die nachfolgenden Hinweise und handeln Sie entsprechend:

- *die vorliegende Bedienungsanleitung*
- *die „Allgemeinen Sicherheitshinweise" zur Handhabung von Elektrowerkzeugen im beiliegenden Heft (Broschüre-Nr.: 315915),*
- *die aktuell gültigen Betriebsvorschriften und die Unfallverhütungsvorschriften.*

Dieses Elektrowerkzeug befindet sich auf dem neuesten Stand der Technik und wurde in Übereinstimmung mit den anerkannten Sicherheitsvorschriften konstruiert.

Dennoch kann das Elektrowerkzeug während der Verwendung eine Gefahr für das Leben und die Gesundheit der Bedienperson oder eines Dritten darstellen oder das Elektrowerkzeug oder andere Gegenstände können beschädigt werden.

Das Elektrowerkzeug darf nur

- *bestimmungsgemäß und*
- *in einwandfreiem Zustand verwendet werden.*

Mängel, die die Sicherheit beeinträchtigen, müssen unverzüglich behoben werden.

Bestimmungsgemäße Verwendung

Die Poliermaschine ist bestimmt
- für den gewerblichen Einsatz in Industrie und Handwerk,
- für Polierarbeiten.

Sicherheitshinweise für Poliermaschinen

⚠ ***WARNUNG!***

Beachten Sie alle Warnhinweise, Anweisungen, Abbildungen und technischen Daten, die diesem Elektrowerkzeug beigefügt sind.

Die Nichtbeachtung der unten aufgeführten Anweisungen kann zu Stromschlägen, Bränden und/oder schweren Verletzungen führen. Bewahren Sie alle Warn- und Bedienhinweise für Nachschlagezwecke auf.

- **Dieses Elektrowerkzeug ist eine Poliermaschine und nur für solche Arbeiten vorgesehen. Beachten Sie alle Warnhinweise, Anweisungen, Abbildungen und technischen Daten, die diesem Elektrowerkzeug beigefügt sind.** Die Nichtbeachtung der unten aufgeführten Anweisungen kann zu Stromschlägen, Bränden und/oder schweren Verletzungen führen.
- **Arbeiten wie Schleifen, Schmirgeln, Bearbeiten mittels Drahtbürste, Polieren, Schneiden von Löchern oder Trennschleifen werden für dieses Elektrowerkzeug nicht empfohlen.** Arbeiten, für die das Elektrowerkzeug nicht konstruiert wurde, stellen eine Gefahrenquelle dar und können Verletzungen verursachen.
- **Es ist verboten, das Elektrowerkzeug so umzubauen, das seine Funktionsweise von den technischen Vorgaben und Spezifikationen des Herstellers abweicht.** Ein solcher Umbau kann zu einem Kontrollverlust führen und schwere Verletzungen herbeiführen.
- **Zubehörteile, die nicht exakt für das Gerät gebaut wurden und auch nicht vom Werkzeughersteller empfohlen werden, sollten nicht verwendet werden.** Dass sich ein Zubehörteil am Elektrowerkzeug montieren lässt, stellt noch längst keine Betriebssicherheit sicher.
- **Die Bemessungsdrehzahl des Zubehörs muss mindestens der Maximaldrehzahl entsprechen, die auf dem Elektrowerkzeug angegeben ist.** Wird ein Werkzeug über seine Maximaldrehzahl hinaus betrieben, kann es abbrechen und auseinander fallen.
- **Der Außendurchmesser und die Dicke des Zubehörs dürfen das Leistungsvermögen des Elektrowerkzeugs nicht überschreiten.** Zubehörteile mit falschen Maßen können nicht auf geeignete Weise überwacht oder unter Kontrolle gehalten werden.
- **Kein beschädigtes Zubehör verwenden. Überprüfen Sie das Zubehör vor jedem Gebrauch, z. B. Schleifscheiben auf Spanabplatzer und Risse oder Stützteller auf Risse, Abnutzung oder überhöhten Verschleiß. Falls das Elektrowerkzeug oder Zubehör runterfällt, prüfen Sie es auf Schäden oder montieren Sie ein unbeschädigtes Zubehörteil. Stellen Sie sich nach dem Prüfen und Montieren des Zubehörs in sicherem Abstand zum sich drehenden Zubehör auf und sorgen Sie dafür, dass Personen in der Nähe ebenfalls einen Sicherheitsabstand einhalten. Lassen Sie das Elektrowerkzeug dann eine Minute lang mit maximaler Leerlaufdrehzahl laufen**. Während dieser Testphase bricht ein beschädigtes Zubehör normalerweise ab.
- **Tragen Sie eine persönliche Schutzausrüstung. Benutzen Sie je nach Einsatzgebiet einen Gesichtsschutz, eine Schutzbrille oder Sicherheitsgläser. Tragen Sie ggf. eine Staubschutzmaske, Gehörschützer, Arbeitshandschuhe und eine Werkstattschürze, die kleine Schleifrückstände oder Werkstückfragmente abfangen kann.** Der Augenschutz muss in der Lage sein, umhergeschleuderte Rückstände von verschiedenen Arbeitsgängen abzufangen. Die Staubschutzmaske oder das Atemgerät müssen in der Lage sein, Feinstaubpartikel vom Werkzeugeinsatz zu filtern. Ein längerer Aufenthalt in Umgebungen mit starker Lärmentwicklung kann einen Gehörverlust herbeiführen.
- **Das Netzkabel muss weit genug entfernt von rotierenden Werkzeugen verlegt werden.** Bei einem Verlust der Gerätekontrolle könnte das Netzkabel durchtrennt oder abgerissen werden und Ihre Hand oder Ihr Arm könnte vom rotierenden Zubehör in die Maschine eingezogen werden.
- **Legen Sie das Elektrowerkzeug erst ab, wenn das Zubehör komplett zum Stillstand gekommen ist.** Das rotierende Zubehör kann sich in der Oberfläche verfangen und das Elektrowerkzeug heranziehen, sodass Sie die Kontrolle verlieren.
- **Schalten Sie das Elektrowerkzeug nicht ein, wenn Sie seitlich tragen.** Durch den versehentlichen Kontakt mit dem rotierenden Zubehör könnte es sich in Ihrer Klei-

dung verfangen und Ihren Körper verletzen.

- **Reinigen Sie die Lüftungsschlitze des Elektrowerkzeugs regelmäßig.** Der Lüfter des Motors saugt den Staub ins Gehäuse und eine übermäßige Ansammlung von pulverförmigem Metall kann zu elektrischen Gefahren führen.
- **Setzen Sie das Elektrowerkzeug nicht in der Nähe von entzündlichem Material in Betrieb.** Das Material könnte sich durch Funken entzünden.
- **Verwenden Sie kein Werkzeugzubehör, das flüssiges Kühlmittel benötigt.** Durch Wasser oder andere flüssige Kühlmittel besteht Stromschlaggefahr.

Rückstöße und damit verbundene Warnhinweise:

Ein Rückstoß ist eine plötzliche Reaktion auf eine zusammengedrückte oder eingeklemmte rotierende Scheibe, einen Stützteller, eine Bürste oder ein anderes Zubehörteil. Durch das Zusammendrücken oder Einklemmen wird ein plötzlicher Stillstand des rotierenden Zubehörs ausgelöst. Dieser führt wiederum dazu, dass das außer Kontrolle geratene Elektrowerkzeug an der betreffenden Kontaktstelle in eine der Drehbewegung des Zubehörs entgegengesetzte Richtung gezwungen wird. Beispiel: Sitzt eine Schleifscheibe in einem Werkstück fest bzw. verkantet, kann die Seite, mit der die Scheibe am Kontaktpunkt ansetzt, tief in die Oberfläche des Werkstoffs eintauchen, sodass die Scheibe nach oben herauswandert bzw. herausgestoßen wird. Die Scheibe kann dann entweder in Richtung des Bedieners oder in die entgegengesetzte Richtung schnellen, was von der Bewegung der Scheibe am Kontaktpunkt abhängig ist. Unter diesen Umständen können Schleifscheiben auch brechen.
Ein Rückstoß ist die Folge eines unsachgemäßen Gebrauchs des Elektrowerkzeugs und/oder falscher Betriebs- oder Einsatzbedingungen. Rückstöße lassen sich durch die unten genannten Vorsichtsmaßnahmen vermeiden.

- **Halten Sie das Elektrowerkzeug gut fest. Nehmen Sie eine Körper- und Armhaltung ein, mit der Sie den Rückstoßkräften standhalten können. Benutzen Sie immer den Zusatzhandgriff, sofern verfügbar, um die maximale Kontrolle im Falle eines Rückstoßes oder beim Kontern der Anlaufkräfte nach dem Einschalten zu behalten.** Bei entsprechenden Vorkehrungen kann die Bedienperson die Reaktions- oder Rückstoßkräfte abfangen.
- **Halten Sie Ihre Hand niemals in die Nähe des rotierenden Zubehörs.** Das Zubehör kann an der Hand einen Rückstoß auslösen.
- **Halten Sie Ihren Körper aus dem Bereich fern, in dem sich das Elektrowerkzeug bewegt, falls ein Rückstoß auftritt.** Durch den Rückstoß wird das Werkzeug am Kontaktpunkt in die entgegengesetzte Drehrichtung der Scheibe gestoßen.
- **Seien Sie besonders vorsichtig bei der Bearbeitung von Ecken, scharfen Kanten usw. Vermeiden Sie Stürze und Verkantungen des Zubehörs.** Bei Ecken, scharfen Kanten oder einem Sturz besteht tendenziell die Gefahr, dass sich das rotierende Werkzeug festsetzt und die Kontrolle über das Werkzeug verloren geht oder ein Rückstoß auftritt.

Sicherheitshinweise speziell für Polierarbeiten:

- Verhindern Sie, dass lose Teile der Polierhaube oder deren Befestigungsschnüre frei rotieren können. Verstauen oder kürzen Sie lose Befestigungsschnüre. Lose und herumfliegende Befestigungsschnüre können sich an Ihren Fingern verfangen oder am Werkstück hängen bleiben.
- Lassen Sie das Werkzeug nicht laufen. Bedienen Sie das Werkzeug nur, wenn Sie es in der Hand halten.

Geräuschpegel und Schwingungen

Die Geräusch- und Schwingungswerte wurden gemäß EN 62841 ermittelt.
Der mit A bewertete Geräuschpegel des Elektrowerkzeugs beträgt normalerweise:

– Schalldruckpegel L_{pA}:	
XCE 2 8 14-EC	79 dB(A)
XFE 2 15 14-EC	75 dB(A)
– Schallleistungspegel L_{WA}:	
XCE 2 8 14-EC	87 dB(A)
XFE 2 15 14-EC	83 dB(A)
– Unsicherheit:	K = 3 dB

Vibrationsgesamtwert:

- Emissionswert a_h:
  XCE 2 8 14-EC < 4,7 m/s^2
  XFE 2 15 14-EC < 3,1 m/s^2
- Unsicherheit: K = 1,5 m/s^2

⚠ ***VORSICHT!***

Die angegebenen Messwerte gelten für neue Elektrowerkzeuge. Durch den täglichen Gebrauch ändern sich die Geräusch- und Schwingungswerte.

i ***ANMERKUNG***

Der in dieser Bedienungsanleitung angegebene Schwingungsemissionspegel wurde nach einer genormten Prüfung gemäß EN 62841 gemessen und kann zum Vergleich eines Werkzeugs mit einem anderen verwendet werden. Er kann für eine vorläufige Expositionsbewertung verwendet werden.

Der angegebene Schwingungsemissionswert gilt für die Hauptanwendungen des Werkzeugs.

Wird das Werkzeug jedoch für andere Anwendungen, mit anderem Zubehör oder mit mangelhafter Wartung eingesetzt, kann der Schwingungsemissionswert abweichen. Dies kann die Belastung über die gesamte Arbeitsdauer hinweg deutlich erhöhen.

Zur Einschätzung der genauen Schwingungsexposition müssen auch die Zeiten berücksichtigt werden, zu denen die Maschine ausgeschaltet oder lastfrei in Betrieb ist. Dies kann den Expositionswert über die gesamte Arbeitsdauer hinweg deutlich verringern.

Stellen Sie fest, mit welchen weiteren Sicherheitsmaßnahmen die Bedienperson vor den Vibrationsauswirkungen geschützt werden kann, z. B.: Wartung des Werkzeugs und des Zubehörs, Warmhalten der Hände, Organisation von Arbeitsabläufen.

⚠ ***VORSICHT!***

Tragen Sie bei einem Schalldruck über 85 dB(A) einen Gehörschutz.

Technische Daten

Produkttyp		XCE 2 8 14-EC	XFE 2 15 14-EC
Produkt		Poliermaschine mit Zwangsrotation	Exzenter-Poliermaschine
Nennspannung	V	220-240	
Frequenz	Hz	50/60	
Eingangsleistung	W	1400	
Stützstellerdurchmesser	mm	125/150	
Werkzeug Ø max.	mm	160	160
Kreisbahn	mm	8	15
Nenndrehzahl	Umdrehungen pro Minute	700	8700
Leerlaufdrehzahl	Umdrehungen pro Minute	225-700	-
Leerlaufdrehzahl	Schwingungen pro Minute	2700-8700	2700-8700
Gewicht gemäß FLEX Procedure 01	kg	2,2	2,3
Betriebstemperatur	-10 - 40 °C		
Lagertemperatur	-20 - 50 °C		

A-bewerteter Schalldruckpegel nach EN 62841 (siehe „Geräuschpegel und Schwingungen“):			
Schalldruckpegel L_{pA}	dB (A)	79	75
Schallleistungspegel L_{wA}	dB (A)	87	83
Unsicherheit K	dB	3	
Gesamtschwingungswert nach EN 62841 (siehe „Geräuschpegel und Schwingungen“):			
Emissionswert ah beim Polieren lackierter Oberflächen	m/s^2	4,7	3,1
Unsicherheit K	m/s^2	1,5	

Übersicht (siehe Abbildung A)

Die Nummerierung der Produkteigenschaften bezieht sich auf die Seite mit der Maschinenabbildung.

1 **Vorderer Griff**
2 **Drehzahlwähler**
3 **Griff**
4 **Netzkabel**
5 **Verriegelungsschalter**
6 **Betriebsschalter mit variabler Drehzahleinstellung**
7 **Rückwand**
8 **Polierpad**
9 **Sechskantschlüssel**

Bedienung

⚠ ***WARNUNG!***
Ziehen Sie vor allen Arbeiten am Elektrowerkzeug den Netzstecker aus der Steckdose.

Vor dem Einschalten des Elektrowerkzeugs

Packen Sie das Elektrowerkzeug und das Zubehör aus und prüfen Sie, ob keine Teile fehlen oder beschädigt sind.

Montage des Stütztellers (siehe Abbildung B)

⚠ ***WARNUNG!***
Stellen Sie immer sicher, dass das Werkzeug ausgeschaltet und das Netzkabel von der Stromquelle getrennt ist, bevor Sie Arbeiten am Werkzeug durchführen.

- Verwenden Sie einen Sechskantschlüssel (9), um die drei Schrauben zu entfernen. Bewahren Sie die Schrauben für die spätere Montage auf.
- Entfernen Sie den Stützteller (7).
- Richten Sie die Befestigungslöcher im neuen Stützteller mit den Löchern an der Lagerbasis (B-1) aus und setzen Sie ihn auf die Lagerbasis (B-1). Befestigen Sie ihn mit den drei Schrauben.

Anbringen und Entfernen des Polierpads (siehe Abbildung C)

Anbringen des Polierpads

- Schalten Sie das Werkzeug aus und ziehen Sie den Netzstecker aus der Steckdose.
- Richten Sie das Polierpad (8) mit dem Stützteller (7) aus und drücken Sie das Pad (8) dann so fest wie möglich an den Teller (7).

Entfernen des Polierpads

- Ziehen Sie das Polierpad (8) ab.

Betriebsschalter mit variabler Drehzahleinstellung (siehe Abbildung D)

Zum Einschalten der Poliermaschine drücken Sie den Betriebsschalter mit variabler Drehzahleinstellung (6).
Mit zunehmendem Druck auf den Betriebsschalter (6) erhöht sich die Geschwindigkeit. Je weniger Druck ausgeübt wird, desto geringer ist die Geschwindigkeit.
Zum Ausschalten lassen Sie den Betriebsschalter (6) los.
Dieses Werkzeug ist mit einem Verriege-

lungsschalter (5) ausgestattet, der für kontinuierliches Polieren über längere Zeiträume praktisch ist. Halten Sie den Betriebsschalter (6) gedrückt und drücken Sie dann den Verriegelungsschalter (5). Lassen Sie den Betriebsschalter (6) los.
Um den Verriegelungsschalter (5) zu entriegeln und den Dauerbetrieb zu beenden, drücken Sie den Betriebsschalter (6).

Drehzahlwähler (siehe Abbildung R)

⚠ ***WARNUNG!***
Ändern Sie niemals die Drehzahl, während das Werkzeug läuft. *Andernfalls können Sie die Kontrolle über das Werkzeug verlieren, was zu schweren Verletzungen führen würde.*
Mit dem Drehzahlwähler (2) können Sie die maximale Drehzahl des Werkzeugs einstellen. Stellen Sie den Drehzahlwähler (2) auf eine Position zwischen „1" (niedrigste Geschwindigkeit) und „6" (höchste Geschwindigkeit).

Polieren

⚠ ***WARNUNG!***
Um das Verletzungsrisiko zu verringern, tragen Sie immer einen geeigneten Augenschutz. Tragen Sie bei Arbeiten in staubigen Umgebungen einen geeigneten Atemschutz.
Verwenden Sie eine Klemme, einen Schraubstock oder andere praktische Hilfsmittel, um Ihr Werkstück zu fixieren.
Bewegen Sie die Poliermaschine mit langen, schwungvollen Bewegungen hin und her. Zu viel Druck, der falsche Winkel oder falsche Bewegungen können Wirbelspuren oder Verbrennungen verursachen.

Verhindern der Beschädigung der Farbe

Es ist leicht, die Farbe auf einer Oberfläche zu beschädigen. Dies kann passieren, wenn Sie mit zu hoher Geschwindigkeit polieren oder wenn Sie das Polierpad an einer Stelle lassen, selbst wenn es nur für einen Moment ist.
Um eine Beschädigung der Farbe zu vermeiden, üben Sie nur sehr geringen Druck aus und halten Sie die Poliermaschine ständig in Bewegung, insbesondere beim Arbeiten in Kantennähe oder bei abrupten Veränderungen der Kontur der Arbeitsfläche. Seien Sie besonders vorsichtig bei höheren Drehzahlen, da das Risiko in diesem Fall höher ist, dass Sie die Farbe beschädigen.

Verhindern von Hängenbleiben

⚠ ***WARNUNG!***
Vermeiden Sie das Hängenbleiben an rauen Oberflächen, um die Gefahr eines „Rückschlags" zu verringern.
Zum Hängenbleiben kommt es, wenn Polierpads an den rauen Kanten einer Arbeitsfläche hängen bleiben.
Das Hängenbleiben kann einen plötzlichen „Rückschlag" verursachen, was dazu führen kann, dass das Pad die Farbe beschädigt. Um das Risiko des Hängenbleibens zu verringern, verwenden Sie beim Polieren rauer Oberflächen eine niedrige Drehzahl.
Verwenden Sie in schwierigen Bereichen, wie etwa neben Zierleisten oder zwischen Spiegel und Fenster eines Autos, keine Poliermaschine. Polieren Sie diese Oberflächen von Hand.

Wartung und Pflege

⚠ ***WARNUNG!***
Ziehen Sie vor allen Arbeiten am Elektrowerkzeug den Netzstecker aus der Steckdose.

Reinigung

⚠ ***VORSICHT!***
Tragen Sie beim Reinigen mit Druckluft immer eine Schutzbrille.
Reinigen Sie das Elektrowerkzeug und die Lüftungsschlitze regelmäßig. Die Häufigkeit der Reinigung ist abhängig von Material und Einsatzdauer. Blasen Sie den Gehäuseinnenraum und den Motor regelmäßig mit trockener Druckluft ab.

Reparaturen

Reparaturen dürfen nur von einem Vertragskundendienst ausgeführt werden.

ℹ ***ANMERKUNG***
Lösen Sie während der Garantiedauer nicht die Gehäuseschrauben. Die Nichteinhaltung dieser Bedingung führt zum Erlöschen jeglicher Garantieansprüche.

Ersatzteile und Zubehör

Weiteres Zubehör, insbesondere Werkzeuge und Zubehör, ist in den Katalogen des Herstellers zu finden. Explosionszeichnungen und Ersatzteillisten finden Sie auf unserer

Homepage: **www.flex-tools.com.**

Entsorgungshinweise

⚠ ***WARNUNG!***

Machen Sie Elektrowerkzeuge, die nicht mehr verwendet werden, unbrauchbar:

– *Netzbetriebene Elektrowerkzeuge durch Trennen des Netzkabels von der Stromquelle.*

Nur für EU-Länder
Elektrowerkzeuge nicht in den Hausmüll werfen!

Gemäß der EU-Richtlinie 2012/19/EG über Elektro- und Elektronik-Altgeräte und deren Umsetzung in nationales Recht müssen gebrauchte Elektrowerkzeuge getrennt gesammelt und umweltfreundlich recycelt werden.

Rohstoffrückgewinnung anstatt Abfallentsorgung.

Gerät, Zubehör und Verpackungen sollten umweltfreundlich recycelt werden. Kunststoffteile werden je nach Materialart für das Recycling gekennzeichnet.

i ***ANMERKUNG***

Über entsprechende Entsorgungsmöglichkeiten gibt der Fachhandel Auskunft!

CE-Konformitätserklärung

Die Konformitätserklärungen sind in Anhang 1 zu dieser Bedienungsanleitung enthalten.

Haftungsausschluss

Der Hersteller und sein Vertreter haften nicht für Schäden und entgangenen Gewinn aufgrund von Betriebsunterbrechungen, die durch das Produkt oder durch ein unbrauchbares Produkt verursacht werden.
Der Hersteller und sein Vertreter haften nicht für Schäden, die durch unsachgemäßen Gebrauch des Produkts oder durch die Verwendung des Produkts mit Produkten anderer Hersteller verursacht wurden.

Contents

Symbols used in this manual 11
Symbols on the product 11
Important safety information 11
Noise and vibration 13
Technical data. 13
Overview 14
Operating instructions 14
Maintenance and care. 15
Disposal information. 16
CE Declaration of conformity. 16
UKCA Declaration of conformity 16
Exemption from liability 16

Symbols used in this manual

⚠ ***WARNING!***
Denotes impending danger. Non-observance of this warning may result in death or extremely severe injuries.

⚠ ***CAUTION!***
Denotes a possibly dangerous situation. Non-observance of this warning may result in slight injury or damage to property.

i ***NOTE***
Denotes application tips and important information.

Symbols on the product

Before switching on the power tool, read the operating manual.

Wear protective goggles

Always operate with two hands

Protection class II

Disposal information for the old tool (see page 16)

CE marking

UKCA marking

Important safety information

⚠ ***WARNING!***
Before using the power tool, please read the following and act accordingly:

- *these operating instructions,*
- *the "General safety instructions" on the handling of power tools in the enclosed booklet (leaflet-no.: 315915),*
- *the currently valid site rules and the regulations for the prevention of accidents.*

This power tool is state of the art and has been constructed in accordance with the acknowledged safety regulations.

Nevertheless, when in use, the power tool may pose a danger to life and limb of the user or a third party, or the power tool or other property may be damaged.

The power tool may be operated only

- *for its intended use*
- *in perfect working order.*

Faults which impair safety must be repaired immediately.

Intended use

The polisher is intended
- for commercial use in industry and trade,
- for polishing work.

Safety instructions for polisher

⚠ ***WARNING!***
Read all safety warnings, instructions, illustrations and specifications provided with this power tool. *Failure to follow all instructions listed below may result in electric shock, fire and/or serious injury. Save all warnings and instructions for future reference.*

- **This power tool is intended to function as a polisher. Read all safety warnings, instructions, illustrations and specifications provided with this power tool.** Failure to follow all instructions listed below may result in electric shock, fire and/or serious injury.

- **Operations such as grinding, sanding, wire brushing, hole cutting or cutting-off are not to be performed with this power tool.** Operations for which the power tool was not designed may create a hazard and cause personal injury.
- **Do not convert this power tool to operate in a way which is not specifically designed and specified by the tool manufacturer.** Such a conversion may result in a loss of control and cause serious personal injury.
- **Do not use accessories which are not specifically designed and recommended by the tool manufacturer.** Just because the accessory can be attached to your power tool, it does not assure safe operation.
- **The rated speed of the accessory must be at least equal to the maximum speed marked on the power tool.** Accessories running faster than their rated speed can break and fly apart.
- **The outside diameter and the thickness of your accessory must be within the capacity rating of your power tool.** Incorrectly sized accessories cannot be adequately guarded or controlled.
- **Do not use a damaged accessory. Before each use inspect the accessory such as abrasive wheels for chips and cracks, backing pad for cracks, tear or excess wear, wire brush for loose or cracked wires. If power tool or accessory is dropped, inspect for damage or install an undamaged accessory. After inspecting and installing an accessory, position yourself and bystanders away from the plane of the rotating accessory and run the power tool at maximum no-load speed for one minute**. Damaged accessories will normally break apart during this test time.
- **Wear personal protective equipment. Depending on application, use face shield, safety goggles or safety glasses. As appropriate, wear dust mask, hearing protectors, gloves and shop apron capable of stopping small abrasive or workpiece fragments.** The eye protection must be capable of stopping flying debris generated by various operations. The dust mask or respirator must be capable of filtrating particles generated by your operation. Prolonged exposure to high intensity noise may cause hearing loss.
- **Position the cord clear of the spinning accessory.** If you lose control, the cord may be cut or snagged and your hand or arm may be pulled into the spinning accessory.
- **Never lay the power tool down until the accessory has come to a complete stop.** The spinning accessory may grab the surface and pull the power tool out of your control.
- **Do not run the power tool while carrying it at your side.** Accidental contact with the spinning accessory could snag your clothing, pulling the accessory into your body.
- **Regularly clean the power tool's air vents.** The motor's fan will draw the dust inside the housing and excessive accumulation of powdered metal may cause electrical hazards.
- **Do not operate the power tool near flammable materials.** Sparks could ignite these materials.
- **Do not use accessories that require liquid coolants.** Using water or other liquid coolants may result in electrocution or shock.

Kickback and Related Warnings:

Kickback is a sudden reaction to a pinched or snagged rotating wheel, backing pad, brush or any other accessory. Pinching or snagging causes rapid stalling of the rotating accessory which in turn causes the uncontrolled power tool to be forced in the direction opposite of the accessory's rotation at the point of the binding.

For example, if an abrasive wheel is snagged or pinched by the workpiece, the edge of the wheel that is entering into the pinch point can dig into the surface of the material causing the wheel to climb out or kick out. The wheel may either jump toward or away from the operator, depending on direction of the wheel's movement at the point of pinching. Abrasive wheels may also break under these conditions.

Kickback is the result of power tool misuse and/or incorrect operating procedures or conditions and can be avoided by taking proper precautions as given below.

- **Maintain a firm grip on the power tool and position your body and arm to allow you to resist kickback forces. Always use auxiliary handle, if provided, for maximum control over kickback or torque reaction during startup.** The operator can control torque reactions or kickback forces, if proper precautions are taken.
- **Never place your hand near the rotating accessory.** Accessory may kickback over your hand.
- **Do not position your body in the area where power tool will move if kickback occurs.** Kickback will propel the tool in direction opposite to the wheel's movement at the point of snagging.
- **Use special care when working corners, sharp edges etc. Avoid bouncing and snagging the accessory.** Corners, sharp edges or bouncing have a tendency to snag the rotating accessory and cause loss of control or kickback.

Safety Warnings Specific for Polishing Operations:

- Do not allow any loose portion of the polishing bonnet or its attachment strings to spin freely. Tuck away or trim any loose attachment strings. Loose and spinning attachment strings can entangle your fingers or snag on the workpiece.
- Do not leave the tool running. Operate the tool only when hand-held.

Noise and vibration

The noise and vibration values have been determined in accordance with EN 62841. The A-weighted noise level of the power tool is typically:

– Sound pressure level L_{pA}:
  XCE 2 8 14-EC 79 dB(A)
  XFE 2 15 14-EC 75 dB(A)
– Sound power level L_{WA}:
  XCE 2 8 14-EC 87 dB(A)
  XFE 2 15 14-EC 83 dB(A)
– Uncertainty: K = 3 dB

Total vibration value:

– Emission value a_h:
  XCE 2 8 14-EC 4.7 m/s^2
  XFE 2 15 14-EC 3.1 m/s^2
– Uncertainty: K = 1.5 m/s^2

⚠ ***CAUTION!***

The specified measured values apply to new power tools. Daily use causes the noise and vibration values to change.

ℹ ***NOTE***

The vibration emission level stated in these instructions has been measured in accordance with a standardised test given in EN 62841 and may be used to compare one tool with another. It can also be used for a preliminary assessment of exposure.
The declared vibration emission level represents the main applications of the tool. However, if the tool is used for different applications, with different accessories or poor maintenance, the vibration emission level may differ. This may significantly increase the exposure level over the total working period.
To make an accurate estimation of the vibration exposure level, it is also necessary to take into account the times when the tool is switched off or running but not actually in use. This may significantly decrease the exposure level over the total working period.
Identify additional safety measures to protect the operator from the effects of vibration such as: Maintaining the tool and the accessories, keeping the hands warm, organisation of work patterns.

⚠ ***CAUTION!***

Wear ear defenders at a sound pressure over 85 dB(A).

Technical data

Product type		XCE 2 8 14-EC	XFE 2 15 14-EC
Product		Forced rotation polisher	Random orbital polisher
Rated voltage	V	220-240	
Frequency	Hz	50/60	
Input power	W	1400	

Backing plate diameter	mm	125/150	
Tool ∅ max	mm	160	160
Orbit	mm	8	15
rated speed	rpm	700	8700
no load speed	rpm	225-700	-
no load speed	opm	2700-8700	2700-8700
Weight according to FLEX Procedure 01	kg	2.2	2.3
Working temperature	-10~40°C		
Storage temperature	-20~50°C		
A-weighted sound pressure level according to EN 62841 (see "Noise and vibration"):			
Sound pressure level L_{pA}	dB (A)	79	75
Sound power level L_{wA}	dB (A)	87	83
Uncertainty K	dB	3	
Total vibration value according to EN 62841 (see "Noise and vibration"):			
Emission value ah when polishing painted surface	m/s^2	4.7	3.1
Uncertainty K	m/s^2	1.5	

Overview (see figure A)

The numbering of the product features refers to the illustration of the machine on the graphics page.

1 Front handle
2 Speed dial
3 Handle
4 Power cord
5 Lock-on button
6 Variable-speed trigger switch
7 Backing plate
8 Polishing pad
9 Hex key

Operating instructions

⚠ ***WARNING!***
Disconnect the power cord before carrying out any work on the power tool.

Before switching on the power tool

Unpack the power tool and accessories and check that no parts are missing or damaged.

Installing the backing plate (see figure B)

⚠ ***WARNING!***
Always be sure that the tool is switched off and the power cord is disconnected before carrying out any work on the tool.

- Use a hex key (9) to remove the three bolts. Save the bolts for reassembly.
- Remove the backing plate (7).
- Align the mounting holes in the new backing plate with the holes on the bearing base (B-1) and place it onto the bearing base (B-1). Secure it with the three bolts.

Installing and removing the polishing pad (see figure C)

To install the polishing pad

- Turn off the tool and disconnect the power cord.
- Align the polishing pad (8) with the backing plate (7), then press the pad (8) against the plate (7) as tightly as possible.

To remove the polishing pad

- Peel the polishing pad (8) off.

Variable-speed trigger switch (see figure D)

To turn the polisher on, press the variable-speed trigger switch (6).
The trigger switch (6) delivers higher speed with increased trigger pressure and lower speed with decreased trigger pressure.
To turn it off, release the variable-speed trigger switch (6).
This tool is equipped with a lock-on button (5), which is convenient for continuous polishing for extended periods of time. Press and hold the trigger switch (6) and then press the lock-on button (5). Release the trigger switch (6).
To unlock the lock-on button (5) and stop continuous polishing, press the trigger switch (6).

Speed dial (see figure E)

⚠ ***WARNING!***

Never change the speed while the tool is running. *Failure to obey this caution could make you lose control of the tool and result in serious personal injury.*

The speed dial (2) sets the maximum speed of the tool.
Turn the dial (2) to any position between "1" for the lowest speed and "6" for the highest speed.

Polishing

⚠ ***WARNING!***

To reduce the risk of injury, always wear proper eye protection. When working in dusty situations, wear appropriate respiratory protection.

Use a clamp, vise or other practical means to hold your workpiece.
Move the polisher back and forth in long, sweeping strokes. Too much pressure, the wrong angle, or improper motion may cause swirl marks or burning.

Preventing burning through paint

It is easy to burn through the paint on a surface. This can occur if you polish at too high a speed or if you allow the polishing pad to stay in one spot for even a short period of time.
To prevent burning through paint, use very light pressure and keep the polisher moving constantly, especially when working near edges or where there are abrupt changes in the contour of the work surface. Be particularly careful when using higher speeds, which are more likely to burn through paint.

Preventing snagging

⚠ ***WARNING!***

Avoid snagging on rough surfaces to reduce the possibility of "kickback."

Snagging occurs when polishing pads get caught on rough edges of a work surface. Snagging can cause the tool to suddenly "kickback" and it may cause the pad to burn through the paint. To reduce the risk of snagging, use the polisher at low speeds when polishing rough surfaces.
For tricky areas such as near trim or between a mirror and window on a car, do not take chances with a polisher. Polish these surfaces by hand.

Maintenance and care

⚠ ***WARNING!***

Disconnect the power cord before carrying out any work on the power tool.

Cleaning

⚠ ***CAUTION!***

When cleaning with dry compress air, always wear goggles.

Regularly clean the power tool and ventilation slots. Frequency of cleaning is dependent on the material and duration of use. Regularly blow out the housing interior and motor with dry compressed air.

Repairs

Repairs may be carried out by an authorized customer service centre only.

i ***NOTE***

During the warranty period, do not loosen the screws on the housing. Failure to comply with this requirement will invalidate any claims under the manufacturer's warranty.

Spare parts and accessories

Other accessories, in particular tools and accessories, can be found in the manufacturer's catalogues. Exploded drawings and spare-part lists can be found on our homepage: **www.flex-tools.com.**

Disposal information

WARNING!

Render redundant power tools unusable:

– *mains operated power tool by removing the power cord,.*

EU countries only
Do not throw electric power tools into the household waste!

In accordance with the European Directive 2012/19/EU on Waste Electrical and Electronic Equipment and transposition into national law used electric power tools must be collected separately and recycled in an environmentally friendly manner.

Raw material recovery instead of waste disposal.

Device, accessories and packaging should be recycled in an environmentally friendly manner. Plastic parts are identified for recycling according to material type.

NOTE

Please ask your dealer about disposal options!

CE-Declaration of Conformity

The Declarations of conformity are included in Annex 1 to this instruction manual.

UKCA-Declaration of Conformity

The Declarations of conformity are included in Annex 1 to this instruction manual.

Exemption from liability

The manufacturer and his representative are not liable for any damage and lost profit due to interruption in business caused by the product or by an unusable product.
The manufacturer and his representative are not liable for any damage which was caused by improper use of the product or by use of the product with products from other manufacturers.

Table des matières

Symboles utilisés dans ce mode d'emploi . 17
Symboles sur le produit 17
Consignes de sécurité importantes 17
Bruit et vibration. 19
Spécifications techniques. 20
Vue d'ensemble 21
Consignes d'utilisation 21
Maintenance et entretien 22
Informations relatives à l'élimination des déchets. 22
Déclaration de conformité CE 23
Exemption de responsabilité. 23

Symboles utilisés dans ce mode d'emploi

⚠ ***AVERTISSEMENT !***
Indique un danger imminent. Le non-respect de cet avertissement peut entraîner la mort ou des blessures graves.

⚠ ***ATTENTION !***
Indique une situation potentiellement dangereuse. Le non-respect de cet avertissement peut entraîner des blessures légères ou des dommages matériels.

i ***REMARQUE***
Indique des conseils et des informations importantes.

Symboles sur le produit

Avant de mettre l'outil électrique en marche, lisez le mode d'emploi.

Portez des lunettes de protection

Travaillez toujours à deux mains

Classe de protection II

Information sur l'élimination de l'outil usagé (voir page 22)

Marquage CE

Marquage UKCA

Consignes de sécurité importantes

⚠ ***AVERTISSEMENT !***
Avant d'utiliser l'outil électrique, veuillez lire ce qui suit et agir en conséquence :

- *le présent mode d'emploi,*
- *les « Consignes générales de sécurité » relatives à la manipulation des outils électriques dans le livret fourni (brochure n° : 315915),*
- *les règles actuellement en vigueur sur le site et les consignes de prévention des accidents.*

Cet outil électrique est un outil de pointe et a été conçu conformément aux règles de sécurité reconnues.

Néanmoins, lors de l'utilisation, l'outil électrique peut représenter un danger pour la vie et l'intégrité corporelle de l'utilisateur ou d'un tiers, ou l'outil électrique ou d'autres biens peuvent subir des dommages.

L'outil électrique ne peut être utilisé

- *qu'aux fins prévues*
- *qu'en parfait état de fonctionnement.*

En cas de défaillances pouvant compromettre la sécurité, l'appareil doit être réparé immédiatement.

Utilisation prévue

La polisseuse est conçue

- pour un usage commercial dans les secteurs de l'industrie et du commerce,
- pour les travaux de polissage.

Consignes de sécurité pour les polisseuses

⚠ ***AVERTISSEMENT !***
Lisez tous les avertissements de sécurité,

consignes, illustrations et spécifications fournis avec cet outil électrique. *Le non-respect des consignes figurant ci-dessous peut provoquer un choc électrique, un incendie et/ou de graves blessures. Conservez tous les avertissements et consignes pour pouvoir vous y référer ultérieurement.*

- **Cet outil électrique est conçu pour servir de polisseuse. Lisez l'intégralité des avertissements de sécurité, consignes, illustrations et spécifications fournis avec cet outil électrique.** Le non-respect des consignes figurant ci-dessous peut provoquer un choc électrique, un incendie et/ou de graves blessures.
- **Il est déconseillé d'utiliser cet outil électrique pour effectuer des travaux d'affûtage, de polissage, de coupe, de perçage de trous ou de brossage métallique.** Les travaux pour lesquels l'outil électrique n'a pas été conçu peuvent être dangereux et provoquer des blessures corporelles.
- **Ne convertissez pas cet outil électrique pour qu'il fonctionne d'une manière qui n'est pas spécifiquement conçue et spécifiée par le fabricant de l'outil.** Une telle conversion pourrait entraîner une perte de contrôle et causer de graves blessures.
- **N'utilisez pas d'accessoires non spécifiquement conçus et recommandés par le fabricant de l'outil.** Le fait qu'un accessoire puisse être assemblé sur votre outil électrique ne garantit pas la sécurité d'utilisation.
- **La vitesse nominale de l'accessoire doit être au minimum égale à la vitesse maximale spécifiée sur l'outil l'électrique.** Les accessoires utilisés à des vitesses supérieures à leur vitesse nominale peuvent se briser et projeter des éclats en l'air.
- **Le diamètre externe et l'épaisseur de votre accessoire ne doivent pas dépasser les capacités nominales de votre outil électrique.** Il n'est pas possible de se protéger ni de contrôler correctement les accessoires dont la taille est inappropriée.
- **N'utilisez pas d'accessoires endommagés. Avant chaque utilisation, inspectez l'accessoire, par exemple un disque abrasif pour détecter des fissures ou éclats, un plateau porte-accessoire pour détecter des fissures, déchirures ou usures excessives, une brosse métallique pour détecter des fils lâches ou fissurés. Si l'outil électrique ou un accessoire tombe, inspectez-les pour vérifier qu'ils ne sont pas détériorés ou installez un accessoire en bon état. Après avoir inspecté et assemblé un accessoire, éloignez-vous, ainsi que toute autre personne, du plan de l'accessoire en rotation et faites fonctionner l'outil électrique à vide à sa vitesse maximale pendant une minute.** Les accessoires endommagés se brisent généralement pendant cette durée de test.
- **Portez des équipements de protection individuelle. Selon le travail à effectuer, utilisez une protection complète du visage, un masque oculaire de sécurité ou des lunettes de sécurité. Si nécessaire, portez un masque antipoussière, une protection auditive, des gants et un tablier de travail capable d'arrêter de petits fragments de l'abrasif ou de la pièce travaillée.** Les protections oculaires doivent être capables d'arrêter les débris projetés en l'air pendant les différents travaux à exécuter. L'appareil respiratoire ou le masque antipoussière doit pouvoir filtrer les particules générées par votre travail. L'exposition prolongée à du bruit d'intensité élevée peut provoquer une perte d'acuité auditive.
- **Positionnez le câble d'alimentation à l'écart de l'accessoire rotatif.** Si vous perdez le contrôle de l'outil, le câble d'alimentation risque d'être coupé ou happé et votre main ou votre bras peut être entraîné par l'accessoire en rotation.
- **Ne reposez jamais l'outil électrique tant que son accessoire ne s'est pas complètement arrêté.** L'accessoire en rotation peut s'accrocher à la surface sur laquelle l'outil est posé et tirer l'outil hors de votre contrôle.
- **N'allumez pas l'outil électrique quand vous le portez à côté de vous.** S'il y a un contact accidentel avec l'accessoire en rotation, il peut happer vos vêtements et être tiré vers vous.
- **Nettoyez régulièrement les ouïes de ventilation de l'outil électrique.** Le ventilateur du moteur aspire les poussières dans le boîtier. Une accumulation exces-

sive de poudre métallique peut engendrer des dangers électriques.

- **N'utilisez pas l'outil électrique près de matériaux inflammables.** Des étincelles pourraient enflammer ces matériaux.
- **N'utilisez pas d'accessoires nécessitant l'usage de liquides de refroidissement.** L'utilisation d'eau ou d'un autre liquide de refroidissement peut provoquer un choc électrique ou une électrocution.

Rebond et mises en gardes correspondantes :

Un rebond est une réaction soudaine due au pincement ou au blocage d'un disque, d'un plateau porte-accessoire, d'une brosse ou d'un autre accessoire en rotation. Si l'accessoire en rotation est pincé ou bloqué, il s'arrête brutalement, ce qui a pour conséquence de projeter l'outil électrique violemment de manière incontrôlée dans la direction opposée au sens de rotation de l'accessoire au point où il s'est coincé.
Par exemple, si un disque abrasif est brusquement accroché ou pincé dans la pièce travaillée, son bord d'attaque peut s'enfoncer dans la surface du matériau au point de blocage et projeter le disque abrasif vers le haut hors de la pièce ou provoquer un rebond hors de la pièce. Le disque peut être projeté soit vers l'opérateur, soit dans la direction opposée selon son sens de rotation au point de blocage. Les disques abrasifs peuvent également se briser dans ce type de situations.
Les rebonds résultent d'une utilisation impropre de l'outil électrique et/ou de procédures d'utilisation incorrectes et/ou de conditions d'utilisation inadéquates. Il est possible de les éviter en prenant les précautions appropriées suivantes.

- **Tenez toujours fermement l'outil électrique et positionnez votre corps et vos bras en sorte de pouvoir résister aux forces d'un rebond éventuel. Utilisez toujours la poignée auxiliaire (si fournie) afin d'avoir un contrôle maximum en cas de rebond ou de réaction de couple au démarrage.** L'opérateur peut contrôler la puissance d'un rebond ou d'une réaction de couple s'il a pris les précautions adéquates.
- **Ne placez jamais vos mains près de l'accessoire rotatif.** L'accessoire peut avoir un rebond et être projeté sur vos mains.
- **Ne positionnez pas votre corps dans la zone où l'outil électrique sera projeté en cas de rebond.** En cas de rebond, l'outil est projeté dans la direction opposée au sens de rotation du disque au point de blocage.
- **Faites particulièrement attention quand vous travaillez des coins, des arêtes, etc. Veillez à ce que l'accessoire ne sautille pas et ne soit pas coincé.** Les accessoires rotatifs ont tendance à se coincer plus facilement s'ils sautillent ou si vous travaillez des coins ou des arêtes, cela provoque un rebond et la perte de contrôle de l'outil.

Avertissements de sécurité spécifiques pour les travaux de polissage :

- Ne laissez aucune partie lâche du bonnet de polissage ou de ses fils de fixation tourner librement. Rentrez ou coupez tout fil lâche. Des fils lâches ou en rotation peuvent se prendre dans vos doigts ou s'accrocher sur la pièce travaillée.
- Ne laissez pas l'outil en marche. N'utilisez l'outil qu'en le tenant à la main.

Bruit et vibration

Les valeurs de bruit et de vibration ont été déterminées conformément à la norme EN 62841.
Le niveau acoustique pondéré A de l'outil électrique est typiquement :

– Niveau de pression acoustique L_{pA}:
  XCE 2 8 14-EC 79 dB(A)
  XFE 2 15 14-EC 75 dB(A)
– Niveau de puissance acoustique L_{WA}:
  XCE 2 8 14-EC 87 dB(A)
  XFE 2 15 14-EC 83 dB(A)
– Incertitude : K = 3 dB

Valeur de vibration totale :

– Valeur d'émission a_h :
  XCE 2 8 14-EC <4,7 m/s^2
  XFE 2 15 14-EC <3,1 m/s^2
– Incertitude : K = 1,5 m/s^2

⚠ ***ATTENTION !***

Les valeurs mesurées spécifiées s'appliquent aux outils électriques neufs. Un usage quotidien influe sur les valeurs de bruit et de vibration.

i ***REMARQUE***

Le niveau d'émission de vibration indiqué dans le présent mode d'emploi a été mesuré conformément à un test standardisé donné dans la norme EN 62841 et peut être utilisé pour comparer un outil à un autre. Il peut également servir pour une évaluation préliminaire de l'exposition.

Le niveau d'émission de vibrations déclaré se réfère aux applications principales de l'outil. Cependant, si l'outil est utilisé pour différentes applications, avec différents accessoires ou s'il est mal entretenu, le niveau d'émission de vibrations peut être différent. Ceci peut augmenter le niveau d'exposition de façon significative au cours de la période totale d'utilisation.

Pour effectuer une estimation exacte du niveau des émissions vibratoires, il est également nécessaire de prendre en compte les fois où l'outil est éteint ou en fonctionnement à vide. Ceci peut diminuer le niveau d'exposition de façon significative au cours de la période totale d'utilisation.

Il convient d'identifier des mesures de sécurité supplémentaires pour protéger l'opérateur des effets des vibrations tels que : Maintenir l'outil et les accessoires, garder les mains au chaud, organiser les modes de travail.

⚠ ***ATTENTION !***

Portez des protections auditives à un niveau de pression sonore supérieur à 85 dB(A).

Spécifications techniques

Type de produit		XCE 2 8 14-EC	XFE 2 15 14-EC
Produit		Polisseuse à rotation forcée	Polisseuse roto-orbitale
Tension nominale	V	220-240	
Fréquence	Hz	50/60	
Puissance d'entrée	W	1400	
Diamètre du plateau de polissage	mm	125/150	
Ø max de l'outil	mm	160	160
Orbital	mm	8	15
Régime nominal	tr/min	700	8700
Régime à vide	tr/min	225-700	-
Régime à vide	opm	2700-8700	2700-8700
Poids selon la procédure FLEX 01	kg	2,2	2.3
Température d'utilisation	-10~40°C		
Température de stockage	-20~50 °C		
Niveau de pression acoustique pondéré A selon la norme EN 62841 (voir section « Bruit et vibrations ») :			
Niveau de pression acoustique L_{pA}	dB(A)	79	75
Niveau de puissance acoustique L_{wA}	dB(A)	87	83
Incertitude K	dB	3	
Valeur totale de vibration selon la norme EN 62841 (voir section « Bruit et vibrations ») :			

Valeur d'émission ah lors du polissage d'une surface peinte	m/s^2	4.7	3,1
Incertitude K	m/s^2	1,5	

Vue d'ensemble (voir figure A)

La numérotation des parties du produit se réfère à l'illustration de la machine sur la page graphique.

1 **Poignée avant**
2 **Molette de réglage de la vitesse**
3 **Poignée**
4 **Câble d'alimentation**
5 **Bouton de verrouillage**
6 **Gâchette à vitesse variable**
7 **Porte-accessoire**
8 **Plateau de polissage**
9 **Clé six pans**

Consignes d'utilisation

⚠ ***AVERTISSEMENT !***
Débranchez le câble d'alimentation avant toute intervention sur l'outil électrique.

Avant de mettre l'outil électrique en marche

Déballez l'outil et les accessoires et vérifiez qu'aucune pièce ne manque ou n'est endommagée.

Montage du plateau de polissage (voir figure B)

⚠ ***AVERTISSEMENT !***
Assurez-vous toujours que l'outil est éteint et que le câble d'alimentation est débranché avant toute intervention sur l'outil.

- Utilisez la clé six pans (9) pour enlever les trois boulons. Conservez les boulons pour le remontage.
- Enlevez le porte-accessoire (7).
- Alignez les trous de fixation du nouveau porte-accessoire avec ceux de la base de roulement (B-1) et placez-le sur la base. Fixez-le avec les trois boulons.

Montage et démontage du plateau de polissage (voir figure C)

Pour monter le plateau de polissage

- Éteignez l'outil et débranchez le câble d'alimentation.
- Alignez le plateau de polissage (8) avec le porte-accessoire (7), puis appuyez le plateau (8) aussi fermement que possible contre le porte-accessoire (7).

Démontage du plateau de polissage

- Décollez simplement le plateau de polissage (8).

Gâchette à vitesse variable (voir figure D)

Pour allumer la polisseuse, appuyez sur la gâchette à vitesse variable (6).
La vitesse augmente avec la pression exercée sur la gâchette (6) et diminue si vous la relâchez partiellement.
Pour éteindre l'appareil, relâchez la gâchette à vitesse variable (6).
Cet outil est équipé d'un bouton de verrouillage (5), pratique pour un polissage continu sur de longues durées. Maintenez la gâchette (6) enfoncée, puis appuyez sur le bouton de verrouillage (5). Relâchez la gâchette (6).
Pour déverrouiller le bouton de verrouillage (5) et arrêter le polissage continu, appuyez de nouveau sur la gâchette (6).

Molette de réglage de la vitesse (voir figure E)

⚠ ***AVERTISSEMENT !***
Ne modifiez jamais la vitesse pendant que l'outil est en marche. *Le fait de ne pas respecter cet avertissement pourrait vous faire perdre le contrôle de l'outil et entraîner de graves blessures.*

La molette de réglage de la vitesse (2) permet de régler la vitesse maximale de l'outil.
Mettez la molette (2) sur une position comprise entre 1 (vitesse la plus faible) et 6 (vitesse la plus élevée).

Polissage

⚠ ***AVERTISSEMENT !***
Portez toujours une protection oculaire appro-

priée pour limiter les risques de blessure. Si vous travaillez dans un environnement poussiéreux, portez une protection respiratoire adaptée.

Utilisez un étau, une pince ou tout autre moyen pratique pour immobiliser la pièce à travailler.

Déplacez la polisseuse en avant et en arrière en effectuant de longs mouvements de balayage. Une pression excessive, un angle inadapté ou des mouvements incorrects peuvent provoquer des traces circulaires ou des brûlures.

Éviter de brûler la peinture

Il est facile de brûler la peinture d'une surface. Cela peut se produire si vous polissez à une vitesse trop élevée ou si vous laissez le plateau de polissage au même endroit, même brièvement.

Pour éviter de brûler la peinture : appliquez une pression très légère et maintenez la polisseuse en mouvement constant, surtout près des bords ou aux endroits de changement brusque de relief de la surface. Soyez particulièrement prudent lorsque vous utilisez des vitesses plus élevées, qui sont davantage susceptibles de brûler la peinture.

Prévention des accrochages

⚠ ***AVERTISSEMENT !***

Les accrochages sur les surfaces rugueuses augmentent le risque de rebond.

Un accrochage se produit lorsque les plateaux de polissage se coincent sur des arêtes ou bords irréguliers.

Cela peut entraîner un recul brutal de l'outil (on parle également de « rebond ») et provoquer une brûlure de la peinture. Afin de réduire le risque d'accrochage, utilisez la polisseuse à vitesse lente lors du polissage de surfaces rugueuses.

Évitez de passer la polisseuse dans les zones délicates (près des plinthes, entre un rétroviseur et une vitre de voiture etc.). Préférez un polissage manuel pour ces zones sensibles.

Maintenance et entretien

⚠ ***AVERTISSEMENT !***

Débranchez le câble d'alimentation avant toute intervention sur l'outil électrique.

Nettoyage

⚠ ***ATTENTION !***

Pour un nettoyage avec de l'air comprimé sec, portez toujours des lunettes de protection.

Nettoyez régulièrement l'outil électrique et les ouïes de ventilation. La fréquence de nettoyage dépend du matériau et de la durée d'utilisation. Nettoyez régulièrement l'intérieur du boîtier et le moteur avec de l'air comprimé sec.

Réparations

Toute opération de réparation doit être réalisée par un service technique agréé.

i ***REMARQUE***

Pendant la période de garantie, ne dévissez pas les vis du boîtier. Le non-respect de cette exigence annule toute réclamation au titre de la garantie du fabricant.

Pièces de rechange et accessoires

Pour les autres accessoires, en particulier les outils et les accessoires de la défonceuse, consultez les catalogues du fabricant. Vous trouverez des figures et des listes de pièces de rechange sur notre site internet : **www.flex-tools.com.**

Informations relatives à l'élimination des déchets

⚠ ***AVERTISSEMENT !***

Rendre les outils électriques usagés inutilisables :

– *en retirant le câble d'alimentation des outils filaires,*

Pays de l'UE uniquement
Ne jetez pas les outils électriques avec les ordures ménagères !

Conformément à la directive européenne 2012/19/UE relative aux déchets d'équipements électriques et électroniques et à sa transposition dans la législation nationale, les outils électriques usagés doivent être collectés séparément et recyclés dans le respect de l'environnement.

Récupération des matières premières à la place de l'élimination des déchets.

L'appareil, les accessoires et l'emballage doivent être recyclés dans le respect de l'environnement. Les pièces en plastique sont identifiées pour le recyclage selon le type de matériau.

REMARQUE

N'hésitez pas à demander à votre revendeur des informations concernant l'élimination du produit !

Points de collecte sur www.quefairedemesdechets.fr

CE-Déclaration de conformité

Les déclarations de conformité sont incluses dans l'annexe 1 du présent mode d'emploi.

Exemption de responsabilité

Le fabricant et son représentant déclinent toute responsabilité pour les dommages et les gains manqués liés à l'interruption des activités causée par le produit ou un produit inutilisable.
Le fabricant et son représentant déclinent toute responsabilité pour les dommages liés à une mauvaise utilisation du produit ou à une utilisation avec des produits provenant d'autres fabricants.

Indice

Simboli utilizzati in questo manuale 24
Simboli sul prodotto 24
Avvertenze di sicurezza importanti 24
Emissioni acustiche e vibrazioni 26
Specifiche tecniche 27
Panoramica 27
Utilizzo 28
Pulizia e manutenzione 29
Informazioni sullo smaltimento 29
Dichiarazione di conformità CE 29
Esonero dalla responsabilità 29

Simboli utilizzati in questo manuale

⚠ ***AVVERTENZA!***
Indica un pericolo imminente. Il mancato rispetto di questa avvertenza comporta il rischio di lesioni estremamente gravi o mortali.

⚠ ***ATTENZIONE!***
Indica una situazione potenzialmente pericolosa. Il mancato rispetto di questa avvertenza comporta il rischio di lesioni lievi o danni materiali.

i ***NOTA***
Indica suggerimenti per l'uso e informazioni importanti.

Simboli sul prodotto

Prima di usare l'utensile elettrico, leggere il manuale di istruzioni.

Indossare occhiali di protezione.

Impugnare con entrambe le mani.

Classe di protezione II

Informazioni sullo smaltimento degli apparecchi elettrici (v. pagina 29).

Marcatura CE

Marcatura UKCA

Avvertenze di sicurezza importanti

⚠ ***AVVERTENZA!***
Prima di usare l'utensile elettrico, leggere e rispettare:

- *Queste istruzioni per l'uso.*
- *Le "Istruzioni di sicurezza generali" sull'uso degli utensili elettrici nel libretto incluso (libretto n. 315915).*
- *Le leggi e le normative locali in vigore relative alla prevenzione degli incidenti.*

Questo utensile elettrico di ultima generazione è stato costruito conformemente alle normative di sicurezza in vigore.

Tuttavia, quando è in funzione, l'utensile elettrico comporta il rischio di lesioni, anche mortali, all'operatore o a terze parti e il rischio di danni all'utensile o ad altre proprietà.

Questo utensile elettrico deve essere utilizzato esclusivamente:

- *Per l'uso previsto*
- *Se perfettamente funzionante*

Eventuali difetti che ne compromettono la sicurezza devono essere immediatamente corretti.

Destinazione d'uso

Questa lucidatrice è progettata:
- Per l'uso in ambito industriale e commerciale.
- Per operazioni di lucidatura.

Avvertenze di sicurezza per lucidatrici

⚠ ***AVVERTENZA!***
Consultare tutte le avvertenze di sicurezza, le istruzioni, le illustrazioni e le specifiche fornite insieme a questo utensile elettrico. *Il*

mancato rispetto delle istruzioni elencate di seguito comporta il rischio di scossa elettrica, incendio e/o lesioni gravi. Conservare tutte le avvertenze e le istruzioni per futuro riferimento.

- **Questo utensile elettrico è progettato per essere usato come lucidatrice. Consultare tutte le avvertenze di sicurezza, le istruzioni, le illustrazioni e le specifiche fornite insieme a questo utensile elettrico.** Il mancato rispetto delle istruzioni elencate di seguito comporta il rischio di scossa elettrica, incendio e/o lesioni gravi.
- **Questo utensile elettrico non è progettato per eseguire operazioni di smerigliatura, levigatura, spazzolatura metallica, foratura o taglio.** Le operazioni per le quali l'utensile non è progettato possono creare pericoli ed esporre l'utente al rischio di infortuni.
- **Non usare questo utensile elettrico per scopi diversi da quelli per cui è progettato e specificati dal costruttore.** Ciò può causare la perdita di controllo, con il rischio di lesioni gravi.
- **Non utilizzare accessori non specificamente progettati e raccomandati dal costruttore dell'utensile.** Gli accessori non progettati per l'utensile comportano situazioni di pericolo.
- **La velocità nominale dell'accessorio deve essere almeno equivalente alla velocità massima indicata sull'utensile elettrico.** Accessori che ruotano più velocemente della loro velocità nominale possono rompersi o venire espulsi ad alta velocità.
- **Il diametro esterno e lo spessore dell'accessorio devono corrispondere alle specifiche dell'utensile elettrico.** Accessori di misura scorretta non possono essere controllati o protetti adeguatamente.
- **Non utilizzare accessori danneggiati. Ispezionare gli accessori prima di ogni utilizzo; ad esempio, verificare che i dischi abrasivi non siano usurati, incrinati o rotti e che le setole delle spazzole metalliche non siano allentate o rotte. In caso di caduta dell'utensile elettrico o di un accessorio, verificare l'assenza di danni o installare un accessorio in buone condizioni. Dopo avere ispezionato e installato un accessorio, allontanarsi insieme a eventuali altre persone dalla traiettoria dell'accessorio rotante e mettere in funzione l'utensile elettrico a vuoto alla velocità massima per un minuto.** In genere, gli accessori danneggiati si rompono durante il collaudo.
- **Indossare dispositivi di protezione individuale. In base al lavoro da eseguire, utilizzare maschere facciali, occhiali di sicurezza o visiere protettive. In base alla necessità, indossare maschere antipolvere, protezioni per le orecchie, guanti e grembiuli da officina in grado di bloccare piccoli frammenti abrasivi o di lavorazione.** Le protezioni per gli occhi devono essere in grado di arrestare i frammenti volanti generati dalle varie operazioni. La maschera antipolvere o respiratoria deve essere in grado di filtrare le particelle generate dall'operazione. L'esposizione prolungata a rumore di intensità elevata può provocare la perdita dell'udito.
- **Posizionare il cavo lontano dall'accessorio in rotazione.** In caso di perdita di controllo, il cavo potrebbe tagliarsi o impigliarsi e la mano o il braccio potrebbero essere tirati verso l'accessorio in rotazione.
- **Non appoggiare mai l'utensile se l'accessorio non è completamente fermo.** L'accessorio in rotazione potrebbe toccare la superficie e causare la perdita di controllo dell'utensile elettrico.
- **Non azionare l'utensile elettrico mentre lo si trasporta al proprio fianco.** L'accessorio in rotazione potrebbe impigliarsi nei vestiti e venire tirato verso il proprio corpo.
- **Pulire periodicamente le aperture di ventilazione dell'utensile elettrico.** La ventola del motore attira la polvere all'interno del vano e un accumulo eccessivo di metallo polverizzato comporta rischi elettrici.
- **Non usare l'utensile elettrico in prossimità di materiali infiammabili.** Le scintille possono causare incendi.
- **Non utilizzare accessori che richiedono liquido refrigerante.** L'uso di acqua o di altri liquidi refrigeranti comporta il rischio di scossa elettrica o folgorazione.

Contraccolpo e relative avvertenze

Il contraccolpo è una reazione improvvisa

provocata dall'inceppamento o il blocco di un disco, un platorello, una spazzola o qualsiasi altro accessorio. L'inceppamento o il blocco causa l'arresto improvviso della rotazione dell'accessorio. In questo caso, l'operatore non sarà più in grado di controllare l'utensile, che verrà spinto nella direzione opposta rispetto a quella di rotazione dell'accessorio. Ad esempio, se un disco abrasivo rimane inceppato o incastrato nel materiale in lavorazione, il bordo del disco che entra nel punto di inceppamento può conficcarsi nella superficie del materiale causando il sollevamento e l'espulsione del disco. Il disco può essere proiettato verso l'operatore o in direzione opposta, in base alla direzione del movimento del disco nel punto di inceppamento. In tali circostanze, i dischi abrasivi possono anche rompersi.
Il contraccolpo è il risultato di un uso scorretto dell'utensile e/o di procedure operative o condizioni improprie e può essere evitato adottando precauzioni adeguate, come quelle indicate di seguito.

- **Impugnare saldamente l'utensile e tenere il corpo e il braccio in modo tale da resistere agli eventuali contraccolpi. Usare sempre l'impugnatura ausiliaria, se in dotazione, per avere il massimo controllo del contraccolpo o della forza rotatoria durante l'avviamento.** La forza rotatoria o del contraccolpo può essere controllata dall'operatore adottando precauzioni adeguate.
- **Non posizionare mai le mani in prossimità dell'accessorio in rotazione.** In caso di contraccolpo, gli accessori possono essere proiettati verso le mani.
- **Non posizionare il corpo nell'area in cui l'utensile elettrico si sposterà in caso di contraccolpo.** Il contraccolpo spingerà l'utensile elettrico nella direzione opposta a quella di movimento del disco nel punto di inceppamento.
- **Prestare particolare attenzione durante la lavorazione di angoli, bordi affilati, ecc. per evitare sobbalzi o inceppamenti dell'accessorio.** Angoli, bordi affilati e sobbalzi tendono a inceppare l'accessorio in rotazione, causando perdite di controllo o contraccolpi.

Avvertenze di sicurezza specifiche per le operazioni di lucidatura

- Evitare che le parti allentate della cuffia di lucidatura o i lacci di fissaggio possano ruotare liberamente. Nascondere o tagliare eventuali lacci sporgenti. Lacci di fissaggio allentati e in rotazione possono impigliarsi alle dita o sul materiale in lavorazione.
- Non lasciare l'utensile incustodito quando è in funzione. Avviare l'utensile solo dopo averlo impugnato.

Emissioni acustiche e vibrazioni

I valori di emissione acustica e delle vibrazioni sono stati determinati ai sensi dello standard EN 62841.
Di seguito sono riportati i livelli di emissione acustica ponderati (A) tipici dell'utensile.

– Livello di pressione sonora L_{pA}:	
XCE 2 8 14-EC	79 dB(A)
XFE 2 15 14-EC	75 dB(A)
– Livello di potenza sonora L_{WA}:	
XCE 2 8 14-EC	87 dB(A)
XFE 2 15 14-EC	83 dB(A)
– Incertezza:	K = 3 dB
Valore totale di emissione delle vibrazioni	
– Valore di emissione a_h:	
XCE 2 8 14-EC	4,7 m/s^2
XFE 2 15 14-EC	3,1 m/s^2
– Incertezza:	K = 1,5 m/s^2

⚠ ***ATTENZIONE!***

I valori indicati sono relativi a utensili elettrici nuovi. L'uso quotidiano può influire sui valori di emissione acustica e delle vibrazioni.

i ***NOTA***

Il livello di emissione delle vibrazioni indicato in queste istruzioni è stato misurato tramite il metodo di collaudo standard descritto in EN 62841 e può essere utilizzato per confrontare l'utensile con altri prodotti analoghi. Può essere utilizzato anche per una valutazione preliminare dei livelli di esposizione.
Il livello di vibrazioni dichiarato fa riferimento all'applicazione principale dell'utensile.

Tuttavia, se l'utensile è utilizzato per applicazioni diverse, con altri accessori, o viene mantenuto in cattive condizioni, il livello di vibrazioni potrebbe differire. Ciò può aumentare significativamente il livello di esposizione durante il periodo di lavoro complessivo.
Per calcolare una stima accurata del livello di esposizione, è necessario prendere in considerazione anche le fasi in cui l'utensile è spento o in funzione a vuoto. Ciò può ridurre significativamente il livello di esposizione durante il periodo di lavoro complessivo.
Adottare ulteriori misure di sicurezza per proteggere l'operatore dagli effetti delle vibrazioni, ad esempio: mantenere l'utensile e gli accessori in buone condizioni, tenere le mani al caldo, pianificare il lavoro.

⚠ ***ATTENZIONE!***

Indossare protezioni per le orecchie quando la pressione sonora è superiore a 85 dB(A).

Specifiche tecniche

Modello		XCE 2 8 14-EC	XFE 2 15 14-EC
Prodotto		Lucidatrice a rotazione forzata	Lucidatrice rotorbitale
Tensione nominale	V	220-240	
Frequenza	Hz	50 / 60	
Potenza in ingresso	W	1400	
Diametro della piastra di supporto	mm	125/150	
Ø max. accessorio	mm	160	160
Orbita	mm	8	15
Velocità nominale	rpm	700	8700
Velocità a vuoto	rpm	225-700	-
Velocità a vuoto	opm	2700-8700	2700-8700
Peso ai sensi della procedura FLEX 01	kg	2,2	2,3
Temperatura di funzionamento	Da −10°C a 40°C		
Temperatura di conservazione	Da −20°C a 50°C		
Livello di pressione sonora ponderato A ai sensi dello standard EN 62841 (v. sezione "Emissioni acustiche e vibrazioni")			
Livello di pressione sonora L_{pA}	dB (A)	79	75
Livello di potenza sonora L_{wA}	dB (A)	87	83
Incertezza K	dB	3	
Valore totale di emissione delle vibrazioni ai sensi di EN 62841 (v. sezione "Emissioni acustiche e vibrazioni")			
Valore di emissione ah durante la lucidatura di superfici verniciate	m/s^2	4,7	3,1
Incertezza K	m/s^2	1,5	

Panoramica (figura A)

I numeri accanto ai componenti fanno riferimento all'illustrazione del prodotto nella pagina delle figure.

1 Impugnatura anteriore
2 Selettore della velocità
3 Impugnatura
4 Cavo di alimentazione
5 Pulsante di bloccaggio
6 Interruttore a velocità variabile

7 Piastra di supporto
8 Cuscinetto di lucidatura
9 Chiave esagonale

Utilizzo

⚠ ***AVVERTENZA!***
Scollegare il cavo di alimentazione prima di effettuare qualsiasi operazione sull'utensile.

Operazioni preliminari

Estrarre l'utensile e gli accessori dall'imballaggio e verificare che siano presenti tutti i componenti e che non siano danneggiati.

Installazione della piastra di supporto (figura B)

⚠ ***AVVERTENZA!***
Assicurarsi che l'utensile sia spento e che il cavo di alimentazione sia scollegato prima di effettuare qualsiasi operazione sull'utensile.

- Rimuovere i tre bulloni con una chiave esagonale (9). Conservare i bulloni per il riassemblaggio.
- Rimuovere la piastra di supporto (7).
- Allineare i fori di fissaggio della nuova piastra di supporto con i fori sulla base di supporto (B-1) e posizionare la piastra sulla base (B-1). Fissarla con i tre bulloni.

Installazione e rimozione del cuscinetto di lucidatura (figura C)

Installazione del cuscinetto

- Arrestare l'utensile e scollegare il cavo di alimentazione.
- Allineare il cuscinetto di lucidatura (8) con la piastra di supporto (7), quindi premere con forza il cuscinetto (8) contro la piastra (7).

Rimozione del cuscinetto

- Staccare semplicemente il cuscinetto di lucidatura (8).

Avvio e arresto (figura D)

Per avviare la lucidatrice, premere l'interruttore (6).
Premere l'interruttore (6) con più forza per aumentare la velocità o con meno forza per ridurla.
Per arrestare la lucidatrice, rilasciare l'interruttore (6).
L'utensile è dotato di un pulsante di bloccaggio (5) che permette di usare la lucidatrice in modo continuo. Tenere premuto l'interruttore (6) e premere il pulsante di bloccaggio (5), quindi rilasciare l'interruttore (6).
Per sbloccare il pulsante di bloccaggio (5) e arrestare il funzionamento continuo, premere l'interruttore (6).

Regolazione della velocità (figura E)

⚠ ***AVVERTENZA!***
Non modificare la velocità mentre l'utensile è in funzione. *In caso contrario sussiste il rischio di perdita di controllo sull'utensile e lesioni gravi.*

Il selettore della velocità (2) permette di impostare la velocità massima dell'utensile.
Ruotare IL SELETTORE (2) verso la posizione "1" per ridurre la velocità o verso la posizione "6" per aumentarla.

Lucidatura

⚠ ***AVVERTENZA!***
Per ridurre il rischio di lesioni, indossare sempre protezione per gli occhi appropriate. Se l'area di lavoro è polverosa, indossare protezioni per le vite respiratorie.

Usare una morsa o un altro dispositivo per immobilizzare il materiale in lavorazione.
Spostare la lucidatrice avanti e indietro con passate lunghe. Una pressione eccessiva, un'angolazione scorretta o movimenti impropri possono causare la formazione di segni circolari o bruciature.

Come evitare bruciature nella vernice

Le superfici verniciate possono essere bruciate facilmente. Ciò può accadere se la velocità di lucidatura è eccessiva o se il cuscinetto di lucidatura viene mantenuto nello stesso punto, anche per un breve periodo.
Per evitare di bruciare la vernice, applicare una pressione molto leggera e mantenere la lucidatrice in costante movimento, in particolare lungo i bordi o nei punti del contorno che cambiano bruscamente direzione. Prestare particolare attenzione durante l'uso ad alta velocità, perché il rischio di bruciare la vernice aumenta.

Come evitare gli inceppamenti

⚠ ***AVVERTENZA!***

L'inceppamento della lucidatrice aumenta il rischio di "contraccolpo".
La lucidatrice può incepparsi se il cuscinetto di lucidatura si impiglia sui bordi ruvidi della superficie di lavoro.
L'inceppamento può causare il "contraccolpo" dell'utensile, e il cuscinetto può bruciare la vernice. Per ridurre il rischio di inceppamento, usare la lucidatrice a bassa velocità durante l'uso su superfici ruvide.
Per le aree difficili come i bordi o l'interstizio tra lo specchietto e il finestrino di un veicolo, non usare lucidatrici elettriche ma lucidarle a mano.

Pulizia e manutenzione

⚠ ***AVVERTENZA!***
Scollegare il cavo di alimentazione prima di effettuare qualsiasi operazione sull'utensile.

Pulizia

⚠ ***ATTENZIONE!***
Durante la pulizia con aria compressa, indossare protezioni per gli occhi.
Pulire periodicamente l'utensile elettrico e le aperture di ventilazione. La frequenza della pulizia dipende dal tipo di materiale lavorato e dalla frequenza di utilizzo. Pulire l'interno dell'involucro e il motore con aria compressa.

Riparazioni

Qualsiasi operazione di riparazione deve essere affidata a un centro di assistenza autorizzato.

i ***NOTA***
Durante il periodo di garanzia, non allentare le viti sull'involucro esterno. In caso contrario, la garanzia verrà annullata.

Parti di ricambio e accessori

Ulteriori accessori e utensili sono disponibili nei cataloghi del costruttore. Le viste esplose e l'elenco delle parti di ricambio sono disponibili sul nostro sito web: **www.flex-tools.com.**

Informazioni sullo smaltimento

⚠ ***AVVERTENZA!***
Rendere inutilizzabili gli utensili elettrici come descritto di seguito.
– *Per gli utensili con cavo: rimuovere il cavo di alimentazione.*

Solo Paesi UE
Non smaltire l'utensile elettrico insieme ai rifiuti domestici.
Ai sensi della direttiva europea 2012/19/EU sui rifiuti di apparecchiature elettriche ed elettroniche e della sua applicazione nella giurisdizione nazionale, gli apparecchi elettrici devono essere raccolti separatamente e riciclati nel rispetto dell'ambiente.
Riciclare le materie prime invece di smaltirle insieme ai rifiuti.
L'apparecchio, gli accessori e i materiali di imballaggio devono essere smaltiti nel rispetto dell'ambiente. Le parti in plastica sono riciclabili in base al tipo di materiale.

i ***NOTA***
Rivolgersi al rivenditore per informazioni sullo smaltimento.

CE Dichiarazione di conformità

Le Dichiarazioni di conformità sono incluse nell'Allegato 1 del presente manuale di istruzioni.

Esonero dalla responsabilità

Il costruttore e il suo rappresentante non sono responsabili per danni e mancato profitto a causa dell'interruzione dell'attività commerciale dovuta al prodotto o a un prodotto inutilizzabile.
Il costruttore e il suo rappresentante non sono responsabili per danni causati dall'uso improprio del prodotto o dall'uso del prodotto con accessori di altri costruttori.

Contenido

Símbolos utilizados en este manual 30
Símbolos en el producto 30
Información importante para la seguridad .30
Ruido y vibración 32
Datos técnicos 33
Visión general. 34
Instrucciones de funcionamiento 34
Mantenimiento y cuidado del producto . . .35
Información sobre la eliminación del producto. 35
Declaración de conformidad CE. 36
Exención de responsabilidad 36

Símbolos utilizados en este manual

⚠ ***¡ADVERTENCIA!***
Indica un peligro inminente. Si no se tiene en cuenta esta advertencia puede producirse la muerte o lesiones muy graves.

⚠ ***¡PRECAUCIÓN!***
Indica la posibilidad de una situación de peligro. Si no se tiene en cuenta esta advertencia pueden producirse lesiones leves o daños materiales.

i ***NOTA***
Indica consejos de aplicación e información importante.

Símbolos en el producto

Antes de encender la herramienta eléctrica, lea el manual de instrucciones.

Utilice gafas protectoras

Manéjela siempre con las dos manos

Clase de protección II

Información para la eliminación de la herramienta vieja (ver la página 35)

Marcado CE

Marcado UKCA

Información importante para la seguridad

⚠ ***¡ADVERTENCIA!***
Antes de usar la herramienta eléctrica, lea lo siguiente y actúe de manera consecuente:

- *estas instrucciones de funcionamiento,*
- *las «Instrucciones generales de seguridad» sobre el manejo de herramientas eléctricas incluidas en el folleto adjunto (n.º: 315915),*
- *los reglamentos locales vigentes actualmente y las normativas sobre prevención de accidentes.*

Esta herramienta eléctrica incorpora la tecnología más avanzada y ha sido fabricada cumpliendo las normativas de seguridad reconocidas.

No obstante, cuando se utiliza, la herramienta eléctrica podría representar un riesgo para la integridad física y la vida del usuario y de terceros, o daños en la herramienta u otros daños materiales.

La herramienta eléctrica solo puede ser utilizada

- *para el uso previsto*
- *en perfecto estado de funcionamiento.*

Los fallos que afecten a la seguridad deben repararse inmediatamente.

Uso previsto

La pulidora está prevista:
- para uso comercial en la industria y el comercio,
- para trabajos de pulido.

Instrucciones de seguridad para pulidoras

⚠ ***¡ADVERTENCIA!***

Lea todas las advertencias de seguridad, instrucciones, ilustraciones y especificaciones incluidas con esta herramienta eléctrica. *Si no se cumplen todas las instrucciones que se enumeran a continuación, pueden producirse descargas eléctricas, incendios y/o lesiones graves. Conserve todas las instrucciones y advertencias para poder consultarlas en el futuro.*

- **Esta herramienta eléctrica está prevista para usarla como pulidora. Lea todas las advertencias de seguridad, instrucciones, ilustraciones y especificaciones incluidas con esta herramienta eléctrica.** Si no se cumplen todas las instrucciones que se enumeran a continuación, pueden producirse descargas eléctricas, incendios o lesiones graves.
- **No se recomienda realizar con esta herramienta eléctrica operaciones de amolado, lijado, cepillado con alambre, corte de orificios o recorte.** Las operaciones para las que no ha sido diseñada la herramienta eléctrica podrían provocar una situación de peligro y causar lesiones.
- **No modifique esta herramienta eléctrica para que funcione de una manera que no esté específicamente diseñada y especificada por el fabricante de la herramienta.** Una modificación de este tipo puede provocar una pérdida de control y causar lesiones personales graves.
- **No use accesorios que no estén diseñados específicamente y recomendados por el fabricante de la herramienta.** El simple hecho de que un accesorio se pueda conectar a la herramienta eléctrica no asegura un funcionamiento seguro.
- **La velocidad nominal del accesorio debe ser al menos igual que la velocidad máxima indicada en la herramienta eléctrica.** Los accesorios que funcionen a una velocidad mayor que su velocidad nominal pueden romperse y salir despedidos.
- **El diámetro exterior y el grosor del accesorio deben estar dentro del rango de capacidad de la herramienta eléctrica.** Los accesorios de tamaño incorrecto no se pueden proteger o controlar adecuadamente.
- **No use accesorios que estén dañados. Antes de cada uso, examine el accesorio que va a utilizar, comprobando si los discos abrasivos están dentados o agrietados, si las almohadillas están agrietadas, rotas o demasiado desgastadas, o si el cepillo de alambre tiene hilos sueltos o agrietados. Si la herramienta o uno de sus accesorios se cayeran al suelo, examínelos para comprobar que no han sufrido daños o instale un accesorio que no tenga desperfectos. Después de examinar e instalar un accesorio, colóquese junto con las personas que pueda haber a su alrededor fuera del plano del accesorio giratorio y ponga en marcha la herramienta a su máxima velocidad sin carga durante un minuto**. Normalmente, los accesorios dañados se romperán durante esta fase de prueba.
- **Use equipo de protección individual. Dependiendo de la aplicación, utilice una pantalla de protección del rostro y gafas de seguridad. En caso necesario, use mascarilla antipolvo, protectores auditivos, guantes y delantal de trabajo capaces de detener pequeños fragmentos abrasivos o de piezas de trabajo.** La protección ocular debe ser capaz de detener los escombros que salgan volando generados por diversas operaciones. La mascarilla antipolvo o de respiración debe ser capaz de filtrar partículas generadas por la ejecución de los trabajos. La exposición prolongada a un ruido de alta intensidad puede provocar pérdida de audición.
- **Coloque el cable alejado del accesorio giratorio.** Si pierde el control de la herramienta, podría cortarse el cable o quedar atrapado, y su mano o brazo podrían ser atraídos hacia el accesorio giratorio.
- **No deposite nunca la herramienta eléctrica antes de que el accesorio se haya detenido completamente.** El accesorio giratorio podría agarrar la superficie y hacerle perder el control de la herramienta eléctrica.
- **No ponga en marcha la herramienta eléctrica mientras la está transportando a su lado.** El contacto accidental con el accesorio giratorio podría hacer que se le enganche en la ropa y atraer el accesorio hacia su cuerpo.
- **Limpie regularmente las ranuras de aire de la herramienta eléctrica.** El ventilador

del motor atrae el polvo hacia el interior de la carcasa, y la acumulación excesiva de metal en polvo podría provocar riesgos de carácter eléctrico.

- **No utilice la herramienta eléctrica cerca de materiales inflamables.** Las chispas podrían hacer que se incendien dichos materiales.
- **No use accesorios que requieran refrigerantes líquidos.** El uso de agua u otros refrigerantes líquidos podría provocar descargas eléctricas o electrocución.

Retroceso y otras advertencias relacionadas:

El retroceso es una reacción repentina en caso de que un disco, almohadilla, cepillo u otro accesorio giratorio se atasque o se enganche. El atasco o enganche provoca la parada rápida del accesorio giratorio que, a su vez, hace que la herramienta eléctrica incontrolada se fuerce en la dirección opuesta al sentido de giro del accesorio en el momento en que se queda trabada.
Por ejemplo, si un disco abrasivo se engancha o se atasca en la pieza de trabajo, el borde del disco que se introduce en el punto de atasco puede penetrar en la superficie del material y hacer que el disco se salga o retroceda. El disco podría saltar en dirección al usuario o en dirección contraria, dependiendo del sentido de movimiento del disco en el momento en que se engancha. En estas condiciones, también podrían romperse los discos abrasivos.
El retroceso se produce debido a un uso o funcionamiento incorrecto de la herramienta eléctrica, o debido a su mal estado. Podrá evitarse adoptando las medidas preventivas que se detallan a continuación:

- **Sujete con firmeza la herramienta eléctrica y mantenga su cuerpo y brazos en una posición que le permita resistir las fuerzas de retroceso. Si está incluida con el equipo, utilice siempre la empuñadura auxiliar para poder controlar mejor las fuerzas derivadas del retroceso o reacción de torque durante la puesta en marcha.** El operador puede controlar la reacción de torque y las fuerzas derivadas del retroceso si toma las medidas oportunas.
- **No acerque nunca la mano al accesorio giratorio en funcionamiento.** En caso de retroceso, el accesorio podría dañarle la mano.
- **No coloque su cuerpo en el área donde la herramienta podría desplazarse al producirse un retroceso.** El retroceso lanzará la herramienta en dirección opuesta al movimiento del disco en el momento en que se engancha.
- **Tenga mucho cuidado cuando trabaje en las esquinas, bordes afilados, etc. Evite que el accesorio rebote o se enganche.** Las esquinas, bordes afilados o los rebotes tienden a enganchar el accesorio y esto puede provocar la pérdida de control o un retroceso.

Advertencias de seguridad específicas para las operaciones de pulido:

- No permita que ningún pedazo de la almohadilla de pulir o sus tiras de montaje giren libremente. Oculte o recorte las tiras de montaje sueltas. Si las tiras de montaje sueltas giran, pueden enredarse en sus dedos o engancharse en la pieza de trabajo.
- No deje la herramienta en funcionamiento. Utilice la herramienta solo cuando la sostenga en la mano.

Ruido y vibración

Los valores de ruido y vibración se han determinado según la norma EN 62841.
El nivel de ruido ponderado A de la herramienta eléctrica suele ser:

– Nivel de presión acústica L_{pA}:	
XCE 2 8 14-EC	79 dB(A)
XFE 2 15 14-EC	75 dB(A)
– Nivel de potencia acústica L_{WA}:	
XCE 2 8 14-EC	87 dB(A)
XFE 2 15 14-EC	83 dB(A)
– Incertidumbre:	K = 3 dB

Valor de vibración total:

– Valor de emisión a_h:	
XCE 2 8 14-EC	4,7 m/s^2
XFE 2 15 14-EC	3,1 m/s^2
– Incertidumbre:	K = 1,5 m/s^2

⚠ ***¡PRECAUCIÓN!***

Los valores medidos especificados se aplican a las herramientas eléctricas nuevas. El uso diario hace que cambien los valores de ruido y vibración.

ⓘ ***NOTA***

El nivel de emisión de vibraciones especificado en estas instrucciones ha sido medido conforme a un método de ensayo estándar según la norma EN 62841 y puede utilizarse para hacer comparaciones entre herramientas. También se puede usar en una valoración preliminar de la exposición.
El nivel de emisión de vibraciones especificado representa las principales aplicaciones de la herramienta.
No obstante, si la herramienta se usa para diferentes aplicaciones, con distintos accesorios o con un mantenimiento deficiente, el nivel de emisión de vibraciones puede diferir. Esto podría aumentar considerablemente el nivel de exposición a lo largo de todo el periodo de trabajo.
Para hacer una estimación precisa del nivel de exposición a la vibración, también hay que tener en cuenta los periodos en los que la herramienta está apagada, o está encendida pero no se está utilizando realmente. Esto podría reducir significativamente el nivel de exposición a lo largo de todo el periodo de trabajo.
Identifique medidas de seguridad adicionales para proteger al usuario de los efectos de la vibración. Por ejemplo: realizar un mantenimiento correcto de la herramienta y los accesorios, mantener las manos calientes, organizar los procesos de trabajo.

⚠ ***¡PRECAUCIÓN!***

Lleve protectores auditivos cuando la presión acústica sea mayor que 85 dB(A).

Datos técnicos

Tipo de producto	XCE 2 8 14-EC	XFE 2 15 14-EC
Producto	Pulidora de rotación forzada	Pulidora orbital aleatoria
Tensión nominal	V	220-240	
Frecuencia	Hz	50/60	
Potencia de entrada	W	1400	
Diámetro de la placa de apoyo	mm	125/150	
Ø de la herramienta máx.	mm	160	160
Órbita	mm	8	15
Velocidad nominal	rpm	700	8700
Velocidad sin carga	rpm	225-700	-
Velocidad sin carga	opm	2700-8700	2700-8700
Peso según el procedimiento FLEX 01	kg	2,2	2,3
Temperatura de funcionamiento	de -10 a 40 °C		
Temperatura de almacenamiento	de -20 a 50 °C		
Nivel de presión acústica ponderado A según la EN 62841 (ver «Ruido y vibración»):			
Nivel de presión acústica L_{pA}	dB (A)	79	75
Nivel de potencia acústica L_{wA}	dB (A)	87	83
Incertidumbre K	dB	3	
Valor total de vibración según EN 62841 (ver «Ruido y vibración»):			

Valor de emisión ah al pulir superficies pintadas	m/s^2	4,7	3,1
Incertidumbre K	m/s^2	1,5	

Vista general (ver la figura A)

La numeración de los elementos del producto se refiere a la ilustración de la herramienta en la página de gráficos.

1 **Empuñadura delantera**
2 **Selector de velocidad**
3 **Mango**
4 **Cable de alimentación**
5 **Botón de bloqueo**
6 **Gatillo interruptor para la velocidad variable**
7 **Placa de apoyo**
8 **Disco de pulido**
9 **Llave hexagonal**

Instrucciones de funcionamiento

⚠ ***¡ADVERTENCIA!***
Desconecte el cable de alimentación antes de realizar cualquier trabajo en la herramienta eléctrica.

Antes de encender la herramienta eléctrica

Desembale la herramienta eléctrica y los accesorios y compruebe que no falte ninguna pieza ni esté dañada.

Instalación de la placa de apoyo (ver figura B)

⚠ ***¡ADVERTENCIA!***
Asegúrese siempre de que la herramienta esté apagada y que el cable de alimentación esté desconectado antes de realizar cualquier trabajo en la herramienta.

- Use una llave hexagonal (9) para quitar los tres pernos. Guarde los pernos para volver a montarlos.
- Retire la placa de apoyo (7).
- Alinee los orificios de montaje de la nueva placa de apoyo con los orificios de la base del cojinete (B-1) y colóquela en la base del cojinete (B-1). Fíjela con los tres pernos.

Montaje y desmontaje del disco de pulido (ver la figura C)

Para instalar el disco de pulido

- Apague la herramienta y desconecte el cable de alimentación.
- Alinee el disco de pulido (8) con la placa de apoyo (7) y, a continuación, presione el disco (8) contra la placa (7) lo más firmemente posible.

Para quitar el disco de pulido

- Despegue el disco de pulido (8).

Gatillo interruptor para la velocidad variable (ver figura D)

Para encender la pulidora, presione el gatillo interruptor para la velocidad variable (6).
El gatillo interruptor (6) genera mayor velocidad al aumentar la presión en el gatillo, y menor velocidad al reducir la presión en el gatillo.
Suelte el gatillo interruptor para la velocidad variable (6) para parar la herramienta.
Esta herramienta está equipada con un botón de bloqueo (5), que es conveniente para el pulido continuo durante largos períodos de tiempo. Mantenga presionado el gatillo interruptor (6) y después presione el botón de bloqueo (5). Suelte el gatillo interruptor (6).
Para desbloquear el botón de bloqueo (5) y detener el pulido continuo, presione el gatillo interruptor (6).

Selector de velocidad (ver figura E)

⚠ ***¡ADVERTENCIA!***
No modifique nunca la velocidad con la herramienta en marcha. *El incumplimiento de esta precaución podría hacer que pierda el control de la herramienta y provocar lesiones personales graves.*
El selector de velocidad (2) establece la velocidad máxima de la herramienta.
Gire el dial selector (2) a cualquier posición entre «1» para la velocidad más baja y «6» para la velocidad más alta.

Pulido

⚠ ***¡ADVERTENCIA!***

Para reducir el riesgo de lesiones, use siempre protección ocular adecuada. Cuando trabaje en situaciones polvorientas, use protección respiratoria adecuada.

Utilice una abrazadera, un tornillo de banco u otro medio práctico para sujetar su pieza de trabajo.

Mueva la pulidora hacia delante y hacia atrás con movimientos largos y amplios. Demasiada presión, el ángulo incorrecto o un movimiento inadecuado pueden causar marcas de remolino o quemaduras.

Evitar quemaduras a través de la pintura

Es fácil quemar la pintura en una superficie. Esto puede ocurrir si pule a una velocidad demasiado alta o si permite que el disco de pulido permanezca en un lugar incluso durante poco tiempo.

Para evitar quemar la pintura, ejerza una presión muy ligera y mantenga la pulidora en constante movimiento, especialmente cuando trabaje cerca de bordes o donde haya cambios bruscos en el contorno de la superficie de trabajo. Tenga especial cuidado cuando utilice velocidades más altas, ya que es más probable que se queme la pintura.

Prevención de enganches

⚠ ***¡ADVERTENCIA!***

Evite que se enganche en superficies rugosas para reducir la posibilidad de «retroceso».

El enganche ocurre cuando los discos de pulido quedan atrapados en los bordes ásperos de una superficie de trabajo.

El enganche puede hacer que la herramienta realice un «retroceso» repentino, que podría hacer que el disco queme la pintura. Para reducir el riesgo de enganches, utilice la pulidora a baja velocidad cuando pula superficies rugosas.

En áreas difíciles como cerca de embellecedores o entre un espejo y la ventanilla de un automóvil, no se arriesgue con una pulidora. Pula estas superficies a mano.

Mantenimiento y cuidado del producto

⚠ ***¡ADVERTENCIA!***

Desconecte el cable de alimentación antes de realizar cualquier trabajo en la herramienta eléctrica.

Limpieza

⚠ ***¡PRECAUCIÓN!***

Cuando limpie con aire comprimido seco, utilice siempre gafas protectoras.

Limpie regularmente la herramienta eléctrica y las ranuras de ventilación. La frecuencia de limpieza depende del material y la duración de uso. Sople regularmente con aire comprimido seco el interior de la carcasa y el motor.

Reparaciones

Las reparaciones deben realizarse únicamente en un centro de servicio postventa autorizado.

i ***NOTA***

Durante el período de garantía, no afloje los tornillos en la carcasa. El incumplimiento de este requisito invalidará cualquier reclamación bajo la garantía del fabricante.

Piezas de recambio y accesorios

Encontrará información sobre otros complementos, en particular herramientas y accesorios, en los catálogos del fabricante. En nuestra página web encontrará planos de despiece y listas de recambios: **www.flex-tools.com.**

Información para la eliminación del producto

⚠ ***¡ADVERTENCIA!***

Las herramientas viejas deben dejarse inutilizables:

– *si funcionan conectadas a la red eléctrica, quite el cable de alimentación.*

Solo países de la UE
¡No tire los aparatos eléctricos a la basura doméstica!

Según la Directiva Europea 2012/19/UE sobre residuos eléctricos y electrónicos, y su implementación en las legislaciones nacio-

nales, los aparatos eléctricos usados deben recogerse por separado y reciclarse de forma respetuosa con el medio ambiente.

Recuperación de materias primas en lugar de eliminación de residuos.

Los dispositivos, accesorios y embalajes deben reciclarse de forma respetuosa con el medio ambiente. Las piezas de plástico están identificadas para el reciclaje según el tipo de material.

NOTA

¡Pregunte a su distribuidor las opciones de eliminación!

CE-Declaración de conformidad

Las declaraciones de conformidad se incluyen en el Anexo 1 de este manual de instrucciones.

Exención de responsabilidad

El fabricante y su representante no son responsables de los daños y la pérdida de beneficio debido a la interrupción de la actividad causada por el producto o por un producto que no se pueda utilizar.
El fabricante y su representante no son responsables de los daños provocados por el uso indebido del producto o por el uso del mismo con productos de otros fabricantes.

Índice

Símbolos usados neste manual 37
Símbolos no produto 37
Informação importante de segurança 37
Ruído e vibração 39
Características técnicas 40
Vista pormenorizada 40
Instruções de funcionamento 41
Cuidados e manutenção 42
Informação acerca da eliminação 42
Declaração de conformidade CE 42
Desresponsabilização 42

Símbolos usados neste manual

⚠ ***AVISO!***
Existem perigos iminentes. O desrespeito por este aviso pode dar origem à morte ou a ferimentos extremamente graves.

⚠ ***CUIDADO!***
Existe a possibilidade de uma situação perigosa. O desrespeito por este aviso pode dar origem a ferimentos ligeiros ou danos patrimoniais.

i ***NOTA***
Existem dicas de utilização e informação importante.

Símbolos no produto

Antes de ligar a ferramenta elétrica, leia o manual de funcionamento!

Use óculos de proteção.

Trabalhe sempre com ambas as mãos.

Classe de proteção II

Informação sobre a eliminação de uma ferramenta elétrica velha (consulte a página 42)

Marca CE

Marca UKCA

Informação importante de segurança

⚠ ***AVISO!***
Antes de usar a ferramenta elétrica, leia o seguinte e aja em conformidade:

- *Estas instruções de funcionamento,*
- *As "Instruções gerais de segurança" sobre o manuseamento de ferramentas elétricas no folheto fornecido (folheto n.º: 315915).*
- *As regras e normas atuais nas instalações quanto à prevenção de acidentes.*

Esta ferramenta elétrica é topo de gama e foi fabricada de acordo com as normas de segurança conhecidas.

No entanto, durante a utilização, a ferramenta elétrica pode constituir um perigo de vida para o utilizador ou poderá haver danos na ferramenta elétrica ou patrimoniais.

A ferramenta elétrica só pode ser utilizada

- *para a utilização prevista,*
- *num perfeito estado de funcionamento.*

As falhas que impeçam a segurança têm de ser reparadas imediatamente.

Utilização prevista

A polidora foi criada

- para um uso comercial na indústria e comércio,
- para polir.

Instruções de segurança da polidora

⚠ ***AVISO!***
Leia todos os avisos de segurança, instruções, ilustrações e especificações fornecidas com esta ferramenta elétrica. *Não seguir todas as instruções apresentadas abaixo pode resultar em choque elétrico, incêndio e/*

ou ferimentos graves. Guarde todos os avisos e instruções para futuras referências.

- **Esta ferramenta elétrica foi criada para funcionar como polidora. Leia todos os avisos de segurança, instruções, ilustrações e especificações fornecidas com esta ferramenta elétrica.** Não seguir todas as instruções apresentadas abaixo pode dar origem a choque elétrico e/ou ferimentos sérios.
- **Não recomendamos que efetue com esta ferramenta elétrica operações como rebarbar, lixar, escovar com escova de aço, perfurar ou recortar.** Operações para as quais a ferramenta elétrica não tenha sido criada podem dar origem a perigos e causar ferimentos.
- **Não converta esta ferramenta elétrica para funcionar de um modo que não tenha sido criado especificamente nem especificado pelo fabricante da ferramenta.** Tal conversão pode dar origem à perda de controlo e causar ferimentos sérios.
- **Não utilize acessórios que não sejam especificamente concebidos e recomendados pelo fabricante da ferramenta.** Só porque o acessório pode ser fixado na sua ferramenta elétrica, isso não garante um funcionamento seguro.
- **A velocidade nominal do acessório tem de ser, pelo menos, igual à velocidade máxima assinalada na ferramenta elétrica.** Os acessórios que funcionem mais depressa do que a sua velocidade nominal podem partir e separar-se da ferramenta.
- **O diâmetro exterior e a espessura do seu acessório têm de estar compreendidos na taxa de capacidade da sua ferramenta elétrica.** Acessórios com um tamanho incorreto não podem ser protegidos nem controlados adequadamente.
- **Não utilize um acessório danificado. Antes de cada utilização, inspecione o acessório, como os discos abrasivos, quanto a rachas e lascas, a almofada de amortecimento quanto a rachas, rasgões ou desgaste excessivo, as escovas de aço quanto a fios soltos ou partidos. Se a ferramenta elétrica ou o acessório caírem, verifique se existem danos. Nesse caso, instale um acessório sem danos. Após a inspeção e a instalação de um acessório, posicione-se afastado do plano do acessório rotativo e ponha a funcionar a ferramenta elétrica à velocidade máxima sem carga durante um minuto**. Os acessórios danificados partem-se habitualmente durante este tempo de teste.
- **Use equipamento de proteção individual. Dependendo da aplicação, use uma proteção para o rosto e óculos de segurança ou de proteção. Se necessário, use uma máscara para o pó, proteções auditivas, luvas e um avental capaz de parar pequenos fragmentos abrasivos.** A proteção visual tem de ser capaz de parar o lixo a voar criado por várias operações. A máscara para o pó ou respiratória tem de ser capaz de filtrar partículas geradas pelo seu funcionamento. A exposição prolongada a ruído intenso pode causar a perda de audição.
- **Posicione o fio afastado do acessório giratório.** Se perder o controlo, o fio pode ser cortado ou arrancado e a sua mão ou braço podem ser puxados contra o acessório giratório.
- **Nunca pouse a ferramenta elétrica até o acessório ter parado por completo.** O acessório giratório pode agarrar-se à superfície e fazer com que perca o controlo da ferramenta elétrica.
- **Não coloque a ferramenta elétrica em funcionamento enquanto a transportar ao seu lado.** O contacto acidental com o acessório giratório pode agarrar-se à sua roupa, puxando o acessório contra o seu corpo.
- **Limpe regularmente as entradas de ar da ferramenta elétrica.** A ventoinha do motor irá aspirar a poeira para dentro da estrutura e uma acumulação excessiva de pó metálico poderá provocar perigos elétricos.
- **Não utilize a ferramenta elétrica perto de materiais inflamáveis.** As faíscas podem incendiar estes materiais.
- **Não use acessórios que requeiram líquidos de refrigeração.** A utilização de água ou de outros agentes de refrigeração líquidos poderá resultar em eletrocussão ou choque.

Avisos Relacionados com Ressal-

tos:
O ressalto é uma reação súbita de um disco rotativo, almofada, escova ou qualquer outro acessório que fique preso. Ao ficar preso, o acessório rotativo perde o controlo rapidamente, forçando a rotação do acessório na direção oposta no ponto em que fica preso. Por exemplo, se um disco abrasivo ficar preso numa peça a ser trabalhada, a extremidade do disco que está a entrar no ponto em que fica preso entra na superfície do material, fazendo com que o disco saia ou ressalte.
O disco pode saltar para longe ou contra o operador, dependendo da direção do movimento do disco na altura em que fica preso. Os discos abrasivos também se podem partir nestas condições.
O ressalto é o resultado de uma utilização indevida e/ou procedimentos ou condições de funcionamento incorretos da ferramenta elétrica e pode ser evitado tomando as devidas precauções, conforme abaixo indicadas.

- **Segure bem a ferramenta elétrica e coloque o seu corpo e braço para que consiga resistir à força do ressalto. Use sempre a pega auxiliar, se existir, para um controlo máximo do ressalto ou reação do binário durante o arranque.** O operador pode controlar as reações do binário ou forças de ressalto, se tomar as devidas precauções.
- **Nunca coloque a sua mão perto do acessório rotativo.** Os acessórios podem ressaltar contra as suas mãos.
- **Não posicione o seu corpo na área onde a ferramenta elétrica se irá movimentar se ocorrer um ressalto.** O ressalto atira a ferramenta na direção oposta ao movimento do disco no ponto em que fica preso.
- **Preste especial cuidado quando trabalhar cantos, extremidades afiadas, etc. Evite baloiçar e puxar o acessório.** Cantos, extremidades afiadas ou baloiçar a ferramenta pode fazer com que o acessório rotativo prenda e cause a perda de controlo ou ressalto.

Avisos de Segurança Específicos para Polimento:

- Não permita que qualquer parte solta da boina de polimento ou os seus fios de fixação girem livremente. Esconda ou arrume quaisquer fios de fixação soltos. Fios de fixação soltos ou rotativos podem agarrar os seus dedos ou a peça a ser trabalhada.
- Não deixe a ferramenta a funcionar. Utilize a ferramenta apenas enquanto a segura.

Ruído e vibração

Os valores de ruído e vibração foram determinados de acordo com a norma EN 62841. O nível de ruído avaliado A da ferramenta elétrica é habitualmente:

– Nível de pressão do som L_{pA}:	
XCE 2 8 14-EC	79 dB(A)
XFE 2 15 14-EC	75 dB(A)
– Nível de potência do som L_{WA}:	
XCE 2 8 14-EC	87 dB(A)
XFE 2 15 14-EC	83 dB(A)
– Incerteza:	K = 3 dB

Valor total da vibração:

– Valor da emissão a_h:	
XCE 2 8 14-EC	4,7 m/s^2
XFE 2 15 14-EC	3,1 m/s^2
– Incerteza:	K = 1,5 m/s^2

⚠ ***CUIDADO!***

Os valores medidos especificados aplicam-se às novas ferramentas elétricas. O uso diário causa a alteração dos valores de vibração e ruído.

ℹ ***NOTA***

O nível de emissão da vibração apresentado nestas instruções foi medido de acordo com um teste padrão dado em EN 62841 e pode ser usado para comparar ferramentas. Também pode ser usado para uma avaliação preliminar da exposição.
O nível de emissão da vibração declarado representa as aplicações principais da ferramenta.
No entanto, se a ferramenta for usada para diferentes aplicações, com diferentes acessórios, ou tendo uma má manutenção, os níveis de emissão da vibração podem diferir. Isto pode aumentar significativamente o nível de exposição sobre o período total de funcionamento.
Para fazer uma estimativa precisa do nível de

exposição da vibração, também tem de ter em conta as vezes que desliga a ferramenta, ou quando esta está a funcionar, mas não está realmente a ser utilizada. Isto pode diminuir significativamente o nível de exposição sobre o período total de funcionamento.
Identifique medidas adicionais de segurança para proteger o operador dos efeitos da vibração, como: Efetuar a manutenção da ferramenta e dos acessórios, manter as mãos quentes, organizar vários padrões de trabalho.

⚠ ***CUIDADO!***

Use proteção auditiva quando a pressão do som estiver acima dos 85 dB(A).

Características técnicas

Tipo de produto		XCE 2 8 14-EC	XFE 2 15 14-EC
Produto		Polidora de rotação forçada	Polidora orbital aleatória
Voltagem nominal	V	220-240	
Frequência	Hz	50/60	
Potência de entrada	W	1400	
Diâmetro da placa traseira	mm	125/150	
Ø máx. da ferramenta	mm	160	160
Órbita	mm	8	15
Velocidade nominal	RPM	700	8700
Velocidade sem carga	RPM	225-700	-
Velocidade sem carga	OPM	2700-8700	2700-8700
Peso de acordo com o procedimento FLEX 01	kg	2,2	2,3

Temperatura de funcionamento	-10~40 °C		
Temperatura de armazenamento	-20~50 °C		
Nível de pressão do som ponderado A de acordo com a EN 62841 (consulte "Ruído e vibração").			
Nível de pressão do som L_{pA}	dB (A)	79	75
Nível de potência do som L_{wA}	dB (A)	87	83
K de incerteza	dB	3	
Valor total da vibração de acordo com a EN 62841 (consulte "Ruído e vibração").			
Valor da emissão ah ao polir superfícies pintadas	m/s^2	4,7	3,1
K de incerteza	m/s^2	1,5	

Vista pormenorizada (consulte a Imagem A)

A numeração das funcionalidades do produto refere-se à imagem da máquina na página das imagens.

1 **Pega dianteira**
2 **Disco da velocidade**
3 **Pega**
4 **Fio da alimentação**
5 **Botão de bloqueio**
6 **Gatilho do interruptor de velocidade variável**
7 **Placa traseira**

8 Almofada de polir

9 Chave sextavada

Instruções de funcionamento

⚠ ***AVISO!***

Retire a ficha da tomada antes de efetuar quaisquer trabalhos na ferramenta elétrica.

Antes de ligar a ferramenta elétrica

Retire a ferramenta elétrica e os acessórios da caixa e certifique-se de que não há peças em falta nem danificadas.

Instalar a placa traseira (consulte a Imagem B)

⚠ ***AVISO!***

Certifique-se sempre de que a ferramenta é desligada e que retira a ficha da tomada antes de efetuar quaisquer trabalhos na ferramenta.

- Use a chave sextavada (9) para retirar os três parafusos. Guarde os parafusos para voltar a montar.
- Retire a placa traseira (7).
- Alinhe os orifícios de montagem na nova placa traseira com os orifícios na base do rolamento (B-1), e coloque na base do rolamento (B-1). Fixe com os três parafusos.

Instalar e retirar a almofada de polir (consulte a Imagem C)

Instalar a almofada de polir

- Desligue a ferramenta e retire a ficha da tomada.
- Alinhe a almofada de polir (8) com a placa traseira (7), depois, pressione a almofada (8) contra a placa (7) o máximo possível.

Retirar a almofada de polir

- Retire a almofada de polir (8).

Interruptor do gatilho de velocidade variável (consulte a Imagem D)

Para ligar a polidora, pressione o interruptor do gatilho de velocidade variável (6).
O interruptor do gatilho (6) oferece uma velocidade superior com uma maior pressão do gatilho, e uma velocidade inferior ao deixar de pressionar o gatilho.
Para desligar, deixe de pressionar o interruptor do gatilho de velocidade variável (6).
Esta ferramenta vem equipada com um botão de bloqueio (5) que é conveniente para um polir contínuo durante um longo período de tempo. Prima e mantenha premido o interruptor do gatilho (6) e depois prima o botão de bloqueio (5). Liberte o gatilho do interruptor (6).
Para desbloquear o botão de bloqueio (5) e parar o polir contínuo, prima o interruptor do gatilho (6).

Disco de da velocidade (consulte a Imagem E)

⚠ ***AVISO!***

Nunca altere a velocidade enquanto a ferramenta estiver a funcionar. *Não seguir estes avisos pode fazê-lo perder o controlo da ferramenta e dar origem a ferimentos sérios.*

O disco da velocidade (2) define a velocidade máxima da ferramenta.
Rode o disco (2) para qualquer posição entre "1" para a velocidade mais baixa, e "6" para a velocidade mais alta.

Polir

⚠ ***AVISO!***

Para reduzir o risco de ferimentos, use sempre proteção ocular adequada. Quando trabalhar em locais com pó, use proteção respiratória adequada.

Use uma braçadeira, torno ou outros meios práticos para fixar a peça a ser trabalhada.
Mova a polidora para a frente e para trás em movimentos longos e deslizantes. Demasiada pressão, um ângulo incorreto ou movimento inadequado pode dar origem a marcas giratórias ou queimaduras.

Evitar queimar a pintura

É fácil queimar a superfície da pintura. Isto pode ocorrer se polir com uma velocidade demasiado alta ou se permitir que a almofada de polir fique num local, mesmo que seja durante um curto período de tempo.
Para evitar queimar a pintura, faça apenas uma ligeira pressão e mantenha a polidora em constante movimento, especialmente quando trabalhar perto de extremidades ou onde houver alterações abrutas no contorno da superfície de trabalho. Preste especial atenção quando usar velocidades mais elevadas, que são mais prováveis de queimar a

pintura.

Evitar o bloqueio do acessório

⚠ ***AVISO!***

Evite bloqueios em superfícies ásperas, para reduzir a possibilidade de ressalto.

O bloqueio ocorre quando as almofadas de polir ficam presas em extremidades ásperas numa superfície de trabalho.
O bloqueio pode fazer com que a ferramenta sofra
um ressalto repentino e pode fazer com que a almofada queime a pintura. Para reduzir o risco de bloqueios, use a polidora com baixas velocidades quando polir superfícies ásperas. Para áreas mais difíceis, como perto de um rebordo ou entre um espelho e a janela de um carro, não use a polidora. Efetue o polimento à mão.

Cuidados e manutenção

⚠ ***AVISO!***

Retire a ficha da tomada antes de efetuar quaisquer trabalhos na ferramenta elétrica.

Limpeza

⚠ ***CUIDADO!***

Quando limpar com ar comprimido seco, use sempre óculos de proteção.

Limpe regularmente a ferramenta elétrica e as ranhuras de ventilação. A frequência da limpeza está dependente do material e do tempo de utilização. Sopre regularmente o interior da estrutura e o motor com ar comprimido seco.

Reparações

As reparações só podem ser efetuadas por um centro de reparação autorizado.

i ***NOTA***

Durante o período da garantia, não desaperte os parafusos da estrutura. Não seguir este requisito invalida quaisquer queixas ao abrigo da garantia do fabricante.

Peças sobresselentes e acessórios

Para outros acessórios, especialmente ferramentas e acessórios, consulte os catálogos do fabricante. As imagens pormenorizadas e lista de peças sobresselentes podem ser encontradas na nossa página web: **www.flex-tools.com.**

Informação acerca da eliminação

⚠ ***AVISO!***

Torne as ferramentas elétricas inutilizáveis no fim:

– *Retire o fio da alimentação das ferramentas que funcionem a eletricidade.*

Apenas países da UE
Não elimine ferramentas elétricas juntamente com o lixo doméstico comum!
De acordo com a diretiva europeia 2012/19/UE relativa aos Resíduos de Equipamento Elétrico e Eletrónico e transposição para a lei nacional, as ferramentas elétricas usadas têm de ser recolhidas em separado e recicladas de um modo amigo do ambiente.

Recuperação de matérias-primas em vez de eliminação de resíduos.

O aparelho, acessórios e material de empacotamento deverão ser reciclados de um modo amigo do ambiente. As peças de plástico estão identificadas para reciclagem de acordo com o tipo de material.

i ***NOTA***

Contacte o seu revendedor quanto às opções de eliminação!

CE- Declaração de Conformidade

As Declarações de Conformidade estão incluídas no Anexo 1 deste manual de instruções.

Desresponsabilização

O fabricante e o seu representante não se responsabilizam por quaisquer danos ou perda de lucros devido à interrupção comercial causada pelo produto ou por um produto inutilizável.
O fabricante e o seu representante não se responsabilizam por quaisquer danos causados por uma utilização inadequada do produto, ou do produto com produtos de outros fabricantes.

Inhoud

Gebruikte symbolen in deze handleiding . . 43
Symbolen op het product. 43
Belangrijke veiligheidsinformatie 43
Geluid en trilling 45
Technische gegevens 46
Overzicht 47
Gebruiksinstructies 47
Onderhoud en zorg. 48
Informatie over verwijdering.. 48
CE-conformiteitsverklaring 49
Uitsluiting van de aansprakelijkheid. 49

Gebruikte symbolen in deze handleiding

⚠ ***WAARSCHUWING!***
Verwijst naar dreigend gevaar. Het niet in acht nemen van deze waarschuwing kan leiden tot de dood of zeer ernstige verwondingen.

⚠ ***OPGELET!***
Verwijst naar een mogelijk gevaarlijke situatie. Het niet in acht nemen van deze waarschuwing kan resulteren in gering letsel of materiële schade.

i ***OPMERKING***
Verwijst naar tips en belangrijke informatie.

Symbolen op het product

Lees de gebruikershandleiding voordat u het elektrisch gereedschap inschakelt.

Draag een veiligheidsbril

Gebruik altijd uw beide handen

Beschermingsklasse II

Informatie over de afvoer van het afgedankt gereedschap (zie pagina 48)

CE-markering

UKCA-markering

Belangrijke veiligheidsinformatie

⚠ ***WAARSCHUWING!***
Lees voordat u het elektrisch gereedschap gebruikt de volgende instructies en handel hiernaar:

- *deze gebruiksaanwijzing,*
- *de "Algemene veiligheidsinstructies" over de omgang met elektrisch gereedschap in de bijgesloten brochure (brochurenr.: 315915),*
- *de actueel geldige regels en wetgevingen voor het voorkomen van ongevallen op de plaats van gebruik.*

Dit elektrisch gereedschap is gemaakt volgens de nieuwste technieken en in overeenstemming met de erkende veiligheidsvoorschriften.

Desalniettemin kan het elektrisch gereedschap tijdens het gebruik een gevaar voor lijf en leven van de gebruiker of derden veroorzaken en kan het elektrisch gereedschap materiële schade veroorzaken.

Het elektrisch gereedschap mag alleen worden gebruikt

- *voor het beoogde doeleinde*
- *in een perfecte staat.*

Storingen die de veiligheid verminderen moeten direct worden gerepareerd.

Beoogd gebruik

De polijstmachine is bedoeld
- voor commercieel gebruik in de industrie en handel,
- voor polijstwerk.

Veiligheidsinstructies voor polijstmachine

⚠ ***WAARSCHUWING!***
Lees alle veiligheidswaarschuwingen, instructies, illustraties en specificaties die met dit elektrisch gereedschap zijn mee-

geleverd. *Het niet opvolgen van alle onderstaande instructies kan leiden tot elektrische schokken en/of ernstig letsel. Bewaar alle waarschuwingen en instructies voor toekomstig gebruik.*

- **Dit elektrisch gereedschap is bedoeld om als polijstmachine te worden gebruikt. Lees alle veiligheidswaarschuwingen, instructies, illustraties en specificaties die met dit elektrisch gereedschap zijn meegeleverd.** Het niet opvolgen van alle onderstaande instructies kan leiden tot elektrische schokken en/of ernstig letsel.
- **Bewerkingen zoals slijpen, schuren, staalborstelen, gaten boren of afkorten mogen niet worden uitgevoerd met dit elektrische gereedschap.** Werkzaamheden waarvoor het elektrisch gereedschap niet is ontworpen, kunnen een gevaar vormen en persoonlijk letsel veroorzaken.
- **Pas dit elektrisch gereedschap niet aan om het op een manier te gebruiken waarvoor het niet specifiek is ontworpen en gespecificeerd door de fabrikant van het gereedschap.** Een dergelijke aanpassing kan leiden tot controleverlies en ernstig persoonlijk letsel.
- **Gebruik geen accessoires die niet specifiek zijn ontworpen en aanbevolen door de fabrikant van het gereedschap.** Dat het accessoire kan worden bevestigd op uw elektrisch gereedschap betekent niet dat het veilig kan worden gebruikt.
- **De nominale snelheid van het accessoire moet ten minste gelijk zijn aan de maximum snelheid die staat vermeld op het elektrisch gereedschap.** Accessoires die sneller draaien dan hun nominale snelheid kunnen breken of weg worden geslingerd.
- **De buitendiameter en de dikte van het accessoire moet binnen de nominale capaciteit van het elektrisch gereedschap liggen.** Accessoires met het verkeerde formaat kunnen niet correct worden beveiligd of gecontroleerd.
- **Gebruik geen beschadigd accessoire. Voor elk gebruik moet u het accessoire inspecteren bij bijvoorbeeld slijpschijven op spaanders en barsten, het steunkussen op barsten, scheuren of overmatige slijtage, draadborstels op losse of gebarsten draden. Als het elektrisch gereedschap of accessoires zijn gevallen, dient u het te controleren op beschadigingen of onbeschadigde accessoires te monteren. Na controle en installatie van een accessoire, voer een korte test uit op volle snelheid. Houd hierbij omstanders uit de buurt**. Beschadigde accessoires gaan normaliter stuk gedurende de testduur.
- **Draag persoonlijke beschermingsmiddelen. Afhankelijk van de toepassing moet u een gelaatsscherm of een veiligheidsbril gebruiken. Draag indien nodig een stofmasker, gehoorbescherming, handschoenen en een schort die kleine afgeschuurde of deeltjes van het werkstuk kan weren.** De oogbescherming moet in staat zijn rondvliegend vuil dat ontstaat door diverse toepassingen, tegen te houden. Het stofmasker of ademhalingsapparaat moet in staat zijn, deeltjes die ontstaan door de werkzaamheden uit de lucht te filteren. Een langdurige blootstelling aan hard geluid kan gehoorverlies tot gevolg hebben.
- **Plaats de kabel buiten het bereik van het draaiend accessoire.** Als u de controle verliest, kan de kabel worden doorgesneden.
- **Leg het elektrisch gereedschap nooit neer totdat het accessoire helemaal tot stilstand is gekomen.** Het draaiend accessoire kan het oppervlak grijpen en hierdoor kunt u de controle over het elektrisch gereedschap verliezen.
- **Laat het elektrisch gereedschap niet draaien terwijl u het naast uw lichaam draagt.** Onopzettelijk contact met het draaiend accessoire kan uw kleding grijpen, waardoor het accessoire naar uw lichaam wordt getrokken.
- **Reinig de luchtopeningen van het elektrisch gereedschap regelmatig.** De ventilator van de motor trekt het stof naar binnen in de behuizing en een overmatige verzameling van metaal in poedervorm kan een elektrisch risico vormen.
- **Gebruik het elektrisch gereedschap niet in de buurt van ontvlambaar materiaal.** Vonken kunnen deze materialen ontsteken.
- **Gebruik geen accessoires waarvoor vloeibare koelmiddelen nodig zijn.** Het gebruik van water of andere vloeibare

koelmiddelen kunnen een elektrocutie of elektrische schok tot gevolg hebben.

Terugslag en bijbehorende waarschuwingen:

Een terugslag is een plotselinge reactie op een vastgeklemd of vastgehaakt draaiend accessoire, steunpad, borstel of ieder ander accessoire. Een vastklemmen of vasthaken veroorzaakt een snelle blokkering van het draaiend accessoire wat op zijn beurt ervoor zorgt dat het elektrisch gereedschap ongecontroleerd in de tegenovergestelde richting van de rotatie van het accessoire beweegt op het punt waar het is bevestigd.
Als bijvoorbeeld een slijpschijf vastklemt of vast haakt in het werkstuk, kan het gedeelte van de schijf die in het punt zit waar hij klem zit, zich in het oppervlak van het materiaal graven wat ertoe leidt dat de schijf zich eruit beweegt en terugspringt. De schijf kan of naar, of weg van de bediener springen, afhankelijk van de richting van de beweging van de schijf ten tijde van het vastklemmen. Slijpschijven kunnen onder deze omstandigheden ook stuk gaan.
Een terugslag is het resultaat van het verkeerd gebruik en/of verkeerde bediening van het elektrisch gereedschap of verkeerde werkomstandigheden en kan worden voorkomen door de juiste voorzorgsmaatregelen te nemen.

- **Zorg voor een stevige greep op het elektrisch gereedschap en positioneer uw lichaam en arm zo dat u de krachten van een terugslag kunt opvangen. Gebruik altijd een ondersteunende handgreep als deze is meegeleverd voor een maximale controle in geval van een terugslag of een koppelreactie tijdens het starten.** De bediener kan de koppelreacties of krachten van een terugslag opvangen als er geschikte voorzorgsmaatregelen worden genomen.
- **Plaats uw hand nooit in de buurt van het draaiend accessoire.** Het accessoire kan terugslaan over uw hand.
- **Plaats uw lichaam niet in de buurt waar een terugslag van het elektrisch gereedschap zou kunnen plaatsvinden.** Een terugslag beweegt het gereedschap in de tegengestelde richting van de beweging.
- **Ga bijzonder voorzichtig te werk tijdens werkzaamheden in hoeken, scherpe randen, etc. Voorkom springen en vastklemmen van het accessoire.** Hoeken, scherpe randen of springen kunnen tot gevolg hebben dat het draaiend accessoire vast komt te zitten waardoor een verlies van controle of terugslag kan plaatsvinden.

Veiligheidswaarschuwingen specifiek voor polijstwerkzaamheden:

- Laat geen los deel van de polijstdoek of zijn bevestigingsbanden vrij ronddraaien. Stop ze goed weg of knip loszittende bevestigingsbanden af. Losse en draaiende bevestigingsbanden kunnen zich om uw vingers wikkelen of vast komen te zitten op het werkstuk.
- Laat het gereedschap niet draaien. Bedien het gereedschap alleen wanneer het handmatig wordt vastgehouden.

Geluid en trilling

Het geluidniveau en trillingswaarden werden bepaald in overeenstemming met EN 62841. Het A-gewogen geluidsniveau van het elektrisch gereedschap is typisch:

– Geluidsdrukniveau L_{pA}:	
XCE 2 8 14-EC	79 dB(A)
XFE 2 15 14-EC	75 dB(A)
– Geluidsvermogen L_{WA}:	
XCE 2 8 14-EC	87 dB(A)
XFE 2 15 14-EC	83 dB(A)
– Onzekerheid:	K = 3 dB

Totale trillingswaarde:

– Emissiewaarde a_h:	
XCE 2 8 14-EC	4,7 m/s^2
XFE 2 15 14-EC	3,1 m/s^2
– Onzekerheid:	K = 1,5 m/s^2

⚠ ***OPGELET!***

De opgegeven meetwaarden gelden voor nieuw elektrisch gereedschap. Door het dagelijks gebruik kunnen het geluidniveau en trillingswaarden veranderen.

OPMERKING

De trillingsemissiewaarde, die in deze handleiding is vermeld, werd gemeten in overeenstemming met een gestandaardiseerde test conform EN 62841 en kan worden gebruikt voor vergelijkingen met ander gereedschap. Deze kan tevens worden gebruikt voor een voorlopige beoordeling van de blootstelling.

Het aangegeven trillingsemissiewaardeniveau representeert de primaire toepassingen van het gereedschap.

Als het gereedschap echter voor andere toepassingen wordt gebruikt, met andere accessoires of als het slecht wordt onderhouden, kan het trillingsemissieniveau afwijken. Dit kan het blootstellingsniveau significant verhogen tijdens de werkduur.

Om een nauwkeurige inschatting van de het blootstellingsniveau aan trillingen te maken, is het ook noodzakelijk rekening te houden met de tijd waarin het gereedschap is ingeschakeld of ingeschakeld maar niet in gebruik is. Dit kan het blootstellingsniveau significant verlagen tijdens de werkduur.

Identificeer aanvullende veiligheidsmaatregelen om de bediener te beschermen tegen de effecten van trillingen, zoals: Zorg dat het gereedschap goed onderhouden wordt. Houd uw handen warm.

OPGELET!

Draag gehoorbescherming bij een geluidsdruk van meer dan 85 dB(A).

Technische gegevens

Producttype		XCE 2 8 14-EC	XFE 2 15 14-EC
Product		Rotatie polijstmachine	Willekeurige orbitale polijstmachine
Nominale spanning	V	220-240	
Frequentie	Hz	50/60	
Ingangsvermogen	W	1400	
Diameter van de schuurplaat	mm	125/150	
Gereedschap Ø max	mm	160	160
Orbit	mm	8	15
Nominaal toerental	tpm	700	8700
Snelheid zonder belasting	tpm	225-700	-
Snelheid zonder belasting	opm	2700-8700	2700-8700
Gewicht in overeenstemming met FLEX Procedure 01	kg	2,2	2,3
Gebruikstemperatuur	-10~40°C		
Opslagtemperatuur	-20~50°C		
A-gewogen geluidsdrukniveau volgens EN 62841 (zie Geluid en trillingen):			
Geluidsdrukniveau L_{pA}	dB (A)	79	75
Geluidsvermogensniveau L_{wA}	dB (A)	87	83
Onzekerheid K	dB	3	
Totaal trillingswaarde volgens EN 62841 (zie Geluid en trillingen):			

Emissiewaarde ah bij het polijsten van een geschilderd oppervlak	m/s^2	4,7	3,1
Onzekerheid K	m/s^2	1,5	

Overzicht (zie afbeelding A)

De nummering heeft betrekking tot de illustratie van het gereedschap op de pagina met afbeeldingen.

1 **Voorste handgreep**
2 **Snelheidsregelaar**
3 **Handgreep**
4 **Netsnoer**
5 **Vergrendelingsknop**
6 **Trekkerschakelaar met variabele snelheid**
7 **Steunplaat**
8 **Polijstpad**
9 **Inbussleutel**

Gebruiksinstructies

⚠ ***WAARSCHUWING!***
Koppel de voedingskabel los voordat u werkzaamheden aan het elektrische gereedschap uitvoert.

Voor het inschakelen van het elektrisch gereedschap

Pak het elektrisch gereedschap en de accessoires uit en controleer of er geen onderdelen ontbreken of beschadigd zijn.

De schuurplaat installeren (zie afb. B)

⚠ ***WAARSCHUWING!***
Zorg ervoor dat het gereedschap is uitgeschakeld en de stroomkabel is losgekoppeld voordat u aan het gereedschap werkt.

- Gebruik een inbussleutel (9) om de drie bouten los te draaien. Bewaar de bouten.
- Verwijder de achterplaat (7).
- Lijn de montagegaten in de nieuwe achterplaat uit met de gaten op de lagerbasis (B-1) en plaats deze op de lagerbasis (B-1). Bevestig het met de drie bouten.

Installeren en verwijderen van de polijstpad (zie afbeelding C)

Om de polijstpad te installeren

- Zet het gereedschap uit en koppel de stroomkabel los.
- Lijn de polijstpad (8) uit met de achterplaat (7) en druk de pad (8) zo stevig mogelijk tegen de plaat (7).

Om de polijstpad te verwijderen

- Trek de polijstpad (8) eraf.

Trekkerschakelaar met variabele snelheid (zie afbeelding D)

Druk op de trekkerschakelaar (6) om de polijstmachine in te schakelen.
De trekkerschakelaar (6) levert een hogere snelheid bij verhoogde druk op de schakelaar en een lagere snelheid bij verminderde druk.
Laat de trekkerschakelaar (6) los om het gereedschap uit te schakelen.
Dit gereedschap is uitgerust met een vergrendelknop (5), wat handig is voor continu polijsten gedurende langere tijd. Druk op de trekkerschakelaar (6) en houd deze ingedrukt en druk vervolgens op de vergrendelknop (5). Laat de trekkerschakelaar (6) los.
Om de vergrendelknop (5) te ontgrendelen en het continu polijsten te stoppen, drukt u op de trekkerschakelaar (6).

Snelheidsknop (zie afbeelding E)

⚠ ***WAARSCHUWING!***
Verander de snelheid nooit terwijl het gereedschap in werking is. *Het negeren van deze waarschuwing kan ervoor zorgen dat u de controle over het gereedschap verliest en kan leiden tot ernstig persoonlijk letsel.*
De snelheidsknop (2) stelt de maximale snelheid van het gereedschap in.
Draai de knop (2) naar een positie tussen "1" voor de laagste snelheid en "6" voor de hoogste snelheid.

Polijsten

⚠ ***WAARSCHUWING!***

Om het risico op letsel te verminderen, moet u altijd de juiste oogbescherming dragen. Wanneer u in stoffige situaties werkt, draag dan geschikte ademhalingsbescherming.

Gebruik een klem, bankschroef of andere praktische middelen om het werkstuk vast te houden.

Beweeg de polijstmachine voor- en achterwaarts in lange, vloeiende halen. Te veel druk, de verkeerde hoek of onjuiste beweging kan kringen of brandplekken veroorzaken.

Voorkomen van brandplekken door verf

Het is gemakkelijk om door de verf op een oppervlak te branden. Dit kan gebeuren als u met een te hoge snelheid polijst of als u te lang op één plek polijst..

Om te voorkomen dat u door de verf brandt, gebruikt u zeer lichte druk en houdt u de polijstmachine constant in beweging, vooral wanneer u in de buurt van randen werkt of waar abrupte veranderingen in het werkoppervlak zijn. Wees extra voorzichtig bij hogere snelheden, omdat deze sneller door de lak kunnen branden.

Voorkomen van vastlopen

⚠ ***WAARSCHUWING!***

Vermijd vastlopen op ruwe oppervlakken om de kans op terugslag te verkleinen.

Vastlopen gebeurt wanneer polijstpads vast komen te zitten op ruwe randen van een werkoppervlak.

Vastlopen kan ervoor zorgen dat het gereedschap plotseling
terugschiet en het kan ervoor zorgen dat de pad door de verf brandt. Gebruik de polijstmachine op lage snelheid bij ruwe oppervlakken om het risico op vastlopen te verminderen.

Voor lastige gebieden zoals in de buurt van afwerkingen of tussen een spiegel en een raam van een auto, is het beter om extra voorzichtig te zijn. Polijst deze oppervlakken met de hand.

Onderhoud en zorg

⚠ ***WAARSCHUWING!***

Koppel de voedingskabel los voordat u werkzaamheden aan het elektrische gereedschap uitvoert.

Reiniging

⚠ ***OPGELET!***

Draag bij het reinigen met droge perslucht altijd een veiligheidsbril.

Reinig het elektrisch gereedschap en de ventilatiesleuven regelmatig. Het reinigingsinterval is afhankelijk van het materiaal en de duur van het gebruik. Blaas het binnenste van de behuizing en de motor regelmatig schoon met droge perslucht.

Reparaties

Reparaties mogen alleen worden uitgevoerd door een geautoriseerde klantenservice.

i ***OPMERKING***

Maak de schroeven op de behuizing niet los tijdens de garantieperiode. Het niet naleven van deze vereiste maakt eventuele aanspraken op de fabrieksgarantie ongeldig.

Reserveonderdelen en accessoires

Andere accessoires, met name gereedschap en accessoires, zijn te vinden in de catalogi van de fabrikant. Opengewerkte tekeningen en lijsten met reserveonderdelen zijn terug te vinden op onze homepage:
www.flex-tools.com.

Informatie over de afvoer

⚠ ***WAARSCHUWING!***

Zorg dat defect en afgedankt elektrisch gereedschap niet gebruikt kan worden:

– *Verwijder het netsnoer.*

Alleen voor EU-landen
Gooi het elektrisch gereedschap niet bij het huishoudelijk afval!

In overeenkomst met de Europese Richtlijn 2012/19/EU betreffende afgedankte elektrische en elektronische apparatuur en omzetting naar nationale wetgeving moet afgedankt elektrisch gereedschap apart worden ingezameld en gerecycled op een milieuvriendelijke manier.

Grondstoffen terugwinnen en verwijdering.

Apparaten, accessoires en verpakking moeten worden gerecycled op een milieuvriendelijke manier. Plastic onderdelen kunnen aan de hand van het materiaaltype worden gerecycled.

OPMERKING

Vraag uw dealer naar de verwijderingsmogelijkheden!

CE-Conformiteitsverklaring

De conformiteitsverklaringen zijn opgenomen in Bijlage 1 van deze gebruikershandleiding.

Vrijstelling van aansprakelijkheid

De fabrikant en zijn vertegenwoordigers zijn niet verantwoordelijk voor schade of gederfde winst als gevolg van werkonderbrekingen veroorzaakt door het product of door een onbruikbaar product.
De fabrikant en zijn vertegenwoordigers zijn niet verantwoordelijk voor schade veroorzaakt door onjuist gebruik van het product of door het gebruik van het product met producten die afkomstig zijn van andere fabrikanten.

Indholdsfortegnelse

Symboler, der bruges i denne brugsvejledning 50
Symboler på produktet 50
Vigtige sikkerhedsoplysninger 50
Støj og vibrationer 52
Tekniske data 52
Overblik 53
Brugsvejledning 53
Vedligeholdelse og pleje 54
Oplysninger om bortskaffelse. 55
CE-overensstemmelseserklæring 55
Ansvarsfraskrivelse 55

Symboler, der bruges i denne brugsvejledning

⚠ ***ADVARSEL!***
Betyder forestående fare. Manglende overholdelse af denne advarsel, kan føre til dødsfald eller ekstremt alvorlige skader.

⚠ ***FORSIGTIG!***
Betyder mulig farlig situation. Manglende overholdelse af denne advarsel, kan føre til mindre personskader eller skade på ejendom.

i ***BEMÆRK***
Betyder at der er tips og vigtige oplysninger om apparatet.

Symboler på produktet

Læs brugsvejledningen, før du tænder elværktøjet.

Brug beskyttelsesbriller

Produktet skal altid betjenes med to hænder

Beskyttelsesklasse II

Oplysninger om bortskaffelse af gamle værktøjer (se side 55)

CE-mærkning

UKCA-mærkning

Vigtige sikkerhedsoplysninger

⚠ ***ADVARSEL!***
Før produktet tages i brug, bedes du læse følgende oplysninger og handle i overensstemmelse hermed:

- *Disse brugsanvisninger,*
- *afsnittet »Generelle sikkerhedsanvisninger« om håndtering af elværktøjet i den medfølgende brochure (brochurenummer: 315915),*
- *Gældende regler på stedet, hvor produktet bruges, for at undgå ulykker.*

Dette elværktøjet er af høj kvalitet, og det er fremstillet i henhold til de vedstående sikkerhedsforordninger.

Men når værktøjet er i brug, kan det stadig være en fare for brugerens eller en tredjeparts liv og lemmer, eller elværktøjet eller anden ejendom kan blive beskadiget.

Elværktøjet må kun bruges

- *til dens tiltænkte formål*
- *og den skal altid være i god tilstand.*

Skader og fejl, der påvirker sikkerheden, skal straks repareres.

Anvendelsesformål

Denne polermaskine er beregnet
- til erhvervsbrug inden for industri og handel,
- til poleringsarbejde.

Sikkerhedsvejledninger til polermaskinen

⚠ ***ADVARSEL!***
Læs alle sikkerhedsadvarsler, anvisninger, billeder og specifikationer, der følger med dette elværktøj. *Hvis anvisningerne nedenfor ikke følges, kan det føre til elektrisk stød, brand og/eller alvorlig personskade. Gem alle advarsler og instruktioner til fremtidig reference.*

- **Dette elværktøj skal bruges som en polermaskine. Læs alle sikkerhedsadvarsler, anvisninger, billeder og specifikatio-**

ner, der følger med dette elværktøj. Hvis anvisningerne nedenfor ikke følges, kan det føre til elektrisk stød, brand og/eller alvorlig personskade.

- **Dette værktøj må ikke bruges til ting som slibning, pudsning, stålbørstning, hulskæring eller afskæring.** Hvis elværktøjet bruges til noget, det ikke er beregnet til, kan det være farligt og føre til personskader.
- **Dette elværktøj må ikke ændres til brug på en måde, det ikke er beregnet til eller som er angivet af producenten af værktøjet.** Sådan en ændring kan gøre, at brugeren mister kontrol over elværket, hvilket kan føre til alvorlige personskader.
- **Brug ikke tilbehør, der ikke er beregnet til værktøjet eller anbefalet af producenten af værktøjet.** Bare fordi tilbehøret kan monteres på dit elværktøj, er det ikke sikkert det er sikkert at bruge.
- **Tilbehørets nominelle hastighed skal mindst svare til den maksimale hastighed, der er angivet på elværktøjet.** Tilbehør, der kører hurtigere end deres nominelle hastighed, kan gå i stykker og slynges væk.
- **Tilbehørets udvendig diameter og tykkelsen skal være inden for elværktøjets kapacitetsværdi.** Tilbehør i en forkert størrelse kan ikke afskærmes eller styres ordentligt.
- **Beskadiget tilbehør må ikke bruges. Inden hver brug skal tilbehør, såsom slibeskiver, ses efter for slid og revner, stødpuden skal ses efter for revner og slid, stålbørste skal ses efter for løse og ødelagte ståltråde. Hvis elværktøjet eller tilbehøret tabes på jorden, skal du se det efter for skader, og skift eventuelt beskadiget tilbehør. Når tilbehøret er blevet set efter og monteret, skal du og personer i nærheden stå væk fra det drejende tilbehørs linje, og kør elværktøjet på den højeste hastighed i et minut**. Beskadigede tilbehør falder normalt fra hinanden, når elværktøjet testes på denne måde.
- **Brug personlige værnemidler. Afhængigt af hvad elværktøjet skal bruges til, skal du bruge enten en ansigtsskærm, beskyttelsesbriller eller sikkerhedsbriller. Brug en støvmaske, et høreværn, handsker og et forklæde, der kan stoppe små fragmenter fra slibningen.** Øjenbeskyttelsen skal kunne standse flyvende rester fra slibningen. Støvmasken eller respiratoren skal være i stand til at filtrere partikler, der dannes når elværktøjet bruges. Langvarig udsættelse for høj støj kan føre til høretab.
- **Placer ledningen væk fra drejende tilbehør.** Hvis du mister kontrollen, kan ledningen vikles ind eller skæres over, og din hånd eller arm kan trækkes ind i det drejende tilbehør.
- **Læg aldrig værktøjet ned, før tilbehøret er stoppet helt.** Det drejende tilbehør kan komme i klemme i overfladen og trække værktøjet ud af din kontrol.
- **Kør ikke strømværktøjet, mens du bærer det ved din side.** Utilsigtet kontakt med det drejende tilbehør, kan gøre at dit tøj kommer i klemme og trækker tilbehøret ind i din krop.
- **Rengør regelmæssigt elværktøjets luftåbninger.** Motorens ventilator trækker støv ind i huset, og ophobning af pulveriseret metal kan udgøre elektriske farer.
- **Brug ikke elværktøjet i nærheden af brændbare materialer.** Gnister kan antænde disse materialer.
- **Brug ikke tilbehør, der kræver flydende kølemidler.** Brug af vand eller andre flydende kølemidler kan føre til dødsfald ved elektrisk stød eller stød.

Tilbageslag og relaterede advarsler:

Tilbageslag er en pludselig reaktion på en fastklemt drejende skive, bagsidepude, børste eller andet tilbehør. Fastklemning gør at værktøjet hurtigt standser det drejende tilbehør, så det ukontrollerede elværktøj slynges i retningen modsat af tilbehørets drejeretning. For eksempel, hvis en slibeskive kommer i klemme i emnet, kan kanten af skiven, der kommer ind i klemmepunktet, slibe sig ind i materialets overflade, hvilket får skiven til at slynge ud eller give tilbageslag. Skiven kan enten slynge mod eller væk fra brugeren, afhængigt af hvilken retning skiven bevæger sig i ved klemmepunktet. Slibeskiver kan også gå i stykker i disse situationer.
Tilbageslag sker hvis elværktøjet misbruges og/eller bruges forkert eller i forkerte forhold.

Disse kan undgås ved at tage følgende forholdsregler i brug.

- **Hold et fast greb på elværktøjet og placer din krop og arm på sådan en måde, at du kan modstå tilbageslag. Brug altid støttegrebet - hvis værktøjet er udstyret med et - så du har fuld kontrol over tilbageslag og drejemomentet under opstart.** Tilbageslag kan styres af brugeren, hvis de passende forholdsregler tages i brug.
- **Placer aldrig hånden i nærheden af det drejende tilbehør.** Tilbehøret kan slynges tilbage over din hånd.
- **Placer ikke din krop der, hvor elværktøjet vil bevæge sig, hvis det skulle give tilbageslag.** Tilbageslag slynger værktøjet modsat skivens retning, der hvor skiven fastklemmes.
- **Vær særlig forsigtig, når du arbejder med hjørner, skarpe kanter osv. Undgå, at tilbehøret hopper eller fastklemmes.** Høringer, skarpe kanter eller hop har en tendens til at fastklemme det drejende tilbehør, som kan gøre at brugeren mister kontrollen med værktøjet eller værktøjet kan give tilbageslag.

Særlige sikkerhedsadvarsler til polering:

- Lad ikke løse dele på poleringsskiven eller tilbehør dreje frit. Fastgør eller fjern løse snore. Fingrene eller emnet kan komme i klemme i løse snore, der drejer rundt.
- Efterlad ikke værktøjet, når det kører. Værktøjet må kun bruges, når det holdes i hånden.

Støj og vibrationer

Støj- og vibrationsværdierne er blevet bestemt i henhold til EN 62841.
Elværktøjets A-evaluerede støjniveau er typisk:

– Lydtryk L_{pA}:
  XCE 2 8 14-EC 79 dB(A)
  XFE 2 15 14-EC 75 dB(A)
– Lydeffektniveau L_{WA}:
  XCE 2 8 14-EC 87 dB(A)
  XFE 2 15 14-EC 83 dB(A)
– Usikkerhed: K = 3 dB

Samlet vibrationsværdi:

– Emissionsværdi a_h:
  XCE 2 8 14-EC 4,7 m/s^2
  XFE 2 15 14-EC 3,1 m/s^2
– Usikkerhed: K = 1,5 m/s^2

⚠ ***FORSIGTIG!***

De angivne måleværdier gælder for et nyt elværktøj. Støj- og vibrationsværdierne ændres med tiden ved daglig brug.

ⓘ ***BEMÆRK***

Vibrationsemissionsniveauet, der er angivet i disse vejledninger, er målt i overensstemmelse med en standardiseret test, som er angivet i EN 62841, og som kan bruges til at sammenligne et værktøj med et andet. Den kan bruges til en foreløbig vurdering af eksponeringen.
Den angivne vibrationsemission er fra normal brug af værktøjet.
Men hvis værktøjet bruges til forskellige ting, med forskelligt tilbehør eller hvis det er dårligt vedligeholdt, kan vibrationsemissionerne være forskellige. Dette kan forøge eksponeringsniveauet markant over den samlede driftstid.
For at foretage en nøjagtig vurdering af vibrationseksponeringsniveauet, skal tiden, hvor værktøjet er slukket eller kører, men ikke er i brug, tages i betragtning. Dette kan reducere eksponeringsniveauet markant over den samlede driftstid.
Brug yderligere sikkerhedsforanstaltninger for at beskytte brugeren mod virkningerne af vibrationerne, såsom: Vedligeholdelse af værktøjet og tilbehør. Og hold hænderne varme og organiser arbejdsmønstrene.

⚠ ***FORSIGTIG!***

Brug høreværn, når lydtrykket kommer over 85 dB(A).

Tekniske data

Produkttype	XCE 2 8 14-EC	XFE 2 15 14-EC
Produkt	Geardrevet polermaskine	Excenter polermaskine

Nominel spænding	V	220-240	
Frekvens	Hz	50/60	
Indgangseffekt	W	1400	
Bagpladens diameter	mm	125/150	
Værktøjsts Ø maks.	mm	160	160
Kredsløb	mm	8	15
nominel hastighed	o/min.	700	8700
hastighed uden belastning	o/min.	225-700	-
hastighed uden belastning	s/min.	2700-8700	2700-8700
Vægt i henhold til FLEX-proceduren 01	kg	2,2	2,3
Driftstemperatur	-10~40 °C		
Opbevaringstemperatur	-20~50°C		
A-vægtet lydtryk i henhold til EN 62841 (se afsnittet "Støj og vibrationer"):			
Lydtryk L_{pA}	dB (A)	79	75
Lydeffekt L_{wA}	dB (A)	87	83
Uvist K	dB	3	
Samlet vibrationsværdi i henhold til EN 62841 (se afsnittet "Støj og vibrationer"):			
Emissionsværdi ah ved polering af malet overflade	m/s^2	4,7	3,1
Uvist K	m/s^2	1,5	

Oversigt (se figur A)

Nummereringen af produktegenskaberne refererer til billedet af maskinen på grafiksiden.

1 Forhåndtag
2 Hastighedsknap
3 Håndtag
4 Ledning
5 Låseknap
6 Startknap
7 Bagskive
8 Poleringspude
9 Unbrakonøgle

Brugsvejledning

⚠ ***ADVARSEL!***
Træk stikket ud af stikkontakten, før der udføres nogen form for arbejde på elværktøjet.

Inden elværktøjet tændes

Pak elværktøjet og tilbehør ud, og sørg for at ingen dele mangler eller er beskadiget.

Montering af bagpladen (se figur B)

⚠ ***ADVARSEL!***
Sørg altid for, at værktøjet er slukket, og at ledningen er afbrudt, før du udfører noget arbejde på værktøjet.

- Brug en unbrakonøgle (9) til at fjerne de tre bolte. Gem boltene til senere.
- Fjern bagpladen (7).
- Sørg for at monteringshullerne i den nye bagplade passer med hullerne på lejesoklen (B-1), og sæt bagpladen den på lejesoklen (B-1). Spænd den fast med de tre bolte.

Montering og afmontering af polerpuden (se figur C)

Sådan monteres poleringspuden

- Sluk værktøjet, og afbryd ledningen.
- Sæt polerpuden (8) mod bagpladen (7). Tryk derefter puden (8) mod pladen (7) så tæt som muligt.

Sådan fjernes poleringspuden

- Træk poleringspuden (8) af.

Startknap (se figur D)

For at tænde polermaskinen, skal du trykke på startknappen (6).
Jo mere startknappen (6) trykkes ind, jo hurtigere kører værktøjet.
Slip startknappen (6), for at slukke værktøjet.
Dette værktøj er udstyret med en låseknap (5), som er praktisk til uafbrudt polering i længere tid ad gangen. Hold startknappen (6) nede, og tryk derefter på låseknappen (5). Slip startknappen (6).
For at låse låseknappen (5) op og stoppe uafbrudt kørsel, skal du trykke på startknappen (6).

Hastighedsknap (se figur E)

⚠ ***ADVARSEL!***

Skift aldrig hastighed, når værktøjet kører.
Hvis du gør dette, kan du miste kontrollen over værktøjet, hvilket kan føre til alvorlige personskader.

Hastighedsknappen (2) bruges til at indstille værktøjets maksimale hastighed.
Sæt knappen (2) et sted mellem "1", som er den laveste hastighed og "6", som er den højeste hastighed.

Polering

⚠ ***ADVARSEL!***

For at mindske risikoen for skader, skal du altid bruge passende øjenbeskyttelse. Brug passende åndedrætsværn ved arbejde i støvede omgivelser.

Spænd emnet fast med en klemme, skruestik eller andre praktiske midler.
Flyt polermaskinen frem og tilbage i lange, fejende bevægelser. Hvis du trykker for hårdt, holder polermaskine skævt eller bevæger den forkert, kan det føre til hvirvelmærker eller brænding.

Undgå gennembrænding af maling

Det er nemt at brænde igennem malingen på en overflade. Dette kan ske, hvis du polerer med en for høj hastighed, eller hvis du holder polerpuden ét sted, selv i kort tid.
For at undgå gennembrænding af maling, skal du bruge et meget let tryk og hele tiden holde polermaskinen i bevægelse, særligt hvis du arbejder nær kanter eller på overflader, der ændrer sig meget. Vær særlig forsigtig, når du bruger højere hastigheder, som er mere tilbøjelige til at brænde gennem malingen.

Undgå, at værktøjet sætter sig fast

⚠ ***ADVARSEL!***

Undgå at værktøjet sætter sig fast i ru overflader, så du reducerer risikoen for "tilbageslag".

Værktøjet kan sætte sig fast, hvis polerpuden sætter sig fast i ru kanter på en arbejdsflade. Hvis værktøjet sætter sig fast, kan det pludselig give
"tilbageslag", hvilket kan gør at puden brænder igennem malingen. Brug polermaskinen på en lav hastighed, hvis du polerer ru overflader, så den ikke sætter sig fast.
Ved brug på vanskelige områder, såsom nær beklædninger eller mellem spejlet og ruden på en bil, skal du ikke tage chancer med en polermaskine. Disse steder skal poleres med hånden.

Vedligeholdelse og pleje

⚠ ***ADVARSEL!***

Træk stikket ud af stikkontakten, før der udføres nogen form for arbejde på elværktøjet.

Rengøring

⚠ ***FORSIGTIG!***

Ved rengøring med trykluft, skal du altid bruge beskyttelsesbriller.

Rengør regelmæssigt elværktøjet og luftåbningerne. Rengøringshyppigheden afhænger af materialet, og hvor meget værktøjet bruges. Blæs regelmæssigt kabinettet indeni og motoren med tør trykluft.

Reparationer

Reparationer må kun udføres af et autoriseret kundeservicecenter.

BEMÆRK

Skruerne på kabinettet må ikke løsnes i garantiperioden. Hvis dette krav ikke overholdes, annulleres garantien fra producenten.

Reservedele og tilbehør

For andet tilbehør, især værktøjer og tilbehør, bedes du se producentens kataloger. Tegninger og lister over reservedele kan findes på vores hjemmeside: **www.flex-tools.com.**

Oplysninger om bortskaffelse

ADVARSEL!

Gør opbrugte elværktøjer ubrugelige ved at:

– *Fjerne ledningen på ledningsforbundne elværktøjer,*

Kun EU-lande
Elværktøj må ikke smides ud sammen med husholdningsaffald!

I overensstemmelse med europæisk direktiv 2012/19/EU om affald af elektrisk og elektronisk udstyr og gennemførelse i national ret, skal elværktøj indsamles separat og genanvendes på en miljøvenlig måde.

Genbrug af råmaterialer i stedet for bortskaffelse af affald.

Enheden, tilbehøret og emballagen skal genbruges på en miljøvenlig måde. Plastdele separeres til genbrug efter materialetype.

BEMÆRK

Spørg din forhandler om dine bortskaffelsesmuligheder!

CE-Overensstemmelseserklæring

Overensstemmelseserklæringerne findes i bilag 1 til denne brugsvejledning.

Ansvarsfraskrivelse

Fabrikanten og dennes repræsentant er ikke ansvarlige for nogen skader eller tabt fortjeneste på grund af afbrydelser i forretninger, forårsaget af produktet eller et ubrugeligt produkt.
Fabrikanten og dennes repræsentant er ikke ansvarlige for nogen skader, der skyldes forkert brug af produktet eller ved brug af produktet med produkter fra andre fabrikanter.

Innhold

Symboler brukt i denne håndboken. 56
Symboler på produktet. 56
Viktig sikkerhetsinformasjon 56
Støy og vibrasjoner 58
Tekniske data 58
Oversikt 59
Bruksanvisning 59
Vedlikehold og stell. 60
Informasjon om avhending. 61
CE-samsvarserklæring 61
Fritak fra ansvar 61

Symboler brukt i denne håndboken

⚠ ***ADVARSEL!***
Betegner overhengende fare. Manglende overholdelse av denne advarselen kan føre til død eller svært alvorlige skader.

⚠ ***FORSIKTIGHET!***
Angir en mulig farlig situasjon. Manglende overholdelse av denne advarselen kan føre til mindre personskade eller skade på eiendom.

i ***MERK***
Angir brukstips og viktig informasjon.

Symboler på produktet

Les bruksanvisningen før du slår på elektroverktøyet.

Bruk vernebriller

Bruk alltid to hender

Beskyttelsesklasse II (fullstendig isolert)

Avhendingsinformasjon for det gamle verktøyet (se side 61)

CE-merking

UKCA-merking

Viktig sikkerhetsinformasjon

⚠ ***ADVARSEL!***
Før du bruker elektroverktøyet, må du lese følgende og handle deretter:

- *disse bruksanvisningene,*
- *«Generelle sikkerhetsinstruksjoner» om håndtering av elektroverktøy i det vedlagte heftet (brosjyre nr.: 315915),*
- *gjeldende regler for stedet og forskrifter for forebygging av ulykker.*

Dette elektroverktøyet er av toppmoderne teknologi og er konstruert i samsvar med anerkjente sikkerhetsforskrifter.

Likevel kan elektroverktøyet utgjøre en fare for brukerens eller en tredjeparts liv og helse under bruk, eller elektroverktøyet eller annen eiendom kan bli skadet.

Elektroverktøyet må kun brukes

- *for tiltenkt bruk*
- *i perfekt driftstilstand.*

Feil som svekker sikkerheten må repareres umiddelbart.

Tiltenkt bruk

Poleringsmaskinen er beregnet
- til kommersiell bruk i industri og handel,
- til poleringsarbeid.

Sikkerhetsinstruksjoner for poleringsmaskin

⚠ ***ADVARSEL!***
Les alle sikkerhetsadvarsler, instruksjoner, illustrasjoner og spesifikasjoner som følger med dette elektroverktøyet. *Hvis du ikke følger alle instruksjonene nedenfor, kan det føre til elektrisk støt, brann og/eller alvorlig skade. Ta vare på alle advarsler og instruksjoner for senere referanse.*

- **Dette elektroverktøyet er ment for bruk som poleringsverktøy. Les alle sikkerhetsadvarsler, instruksjoner, illustrasjoner og spesifikasjoner som følger med dette elektroverktøyet.** Hvis du ikke

følger alle instruksjonene nedenfor, kan det føre til elektrisk støt, brann og/eller alvorlig skade.

- **Arbeid som sliping, pussing, stålbørsting, hullskjæring eller kapping skal ikke utføres med dette elektroverktøyet.** Arbeid som elektroverktøyet ikke er konstruert for, kan forårsake fare og personskade.
- **Ikke konverter dette elektroverktøyet til å fungere på en måte som ikke er spesifikt designet og spesifisert av verktøyprodusenten.** En slik konvertering kan føre til tap av kontroll og forårsake alvorlig personskade.
- **Ikke bruk tilbehør som ikke er spesifikt utformet og anbefalt av verktøyprodusenten.** Bare fordi tilbehøret kan festes til elektroverktøyet ditt, garanterer det ikke sikker bruk.
- **Tilbehørets nominelle hastighet må være minst lik den maksimale hastigheten som er angitt på elektroverktøyet.** Tilbehør som kjører raskere enn den nominelle hastigheten kan gå i stykker og fly fra hverandre.
- **Den ytre diameteren og tykkelsen på tilbehøret må være innenfor kapasitetsklassifiseringen til elektroverktøyet.** Tilbehør med feil størrelse kan ikke beskyttes eller kontrolleres tilstrekkelig.
- **Ikke bruk et skadet tilbehør. Før hver bruk, kontroller tilbehøret, som for eksempel slipeskiver, for avskallinger og sprekker, støtteskiven for sprekker, rifter eller overdreven slitasje, og stålbørsten for løse eller sprukne tråder. Hvis elektroverktøyet eller tilbehøret mistes, må du inspisere det for skader eller montere et uskadet tilbehør. Etter at du har inspisert og montert et tilbehør, plasser deg selv og tilskuere unna det roterende tilbehørets plan og kjør elektroverktøyet med maksimal tomgangshastighet i ett minutt** . Skadet tilbehør vil normalt gå i stykker i løpet av denne testtiden.
- **Bruk personlig verneutstyr. Avhengig av bruksområde, bruk ansiktsskjerm, vernebriller eller vernebriller. Bruk eventuelt støvmaske, hørselsvern, hansker og butikkforkle som er i stand til å stoppe små slipemidler eller arbeidsstykker.** Øyevernet må være i stand til å stoppe flygende rusk som genereres av ulike operasjoner. Støvmasken eller åndedrettsvernet må kunne filtrere partikler som dannes under arbeidet. Langvarig eksponering for høyintensiv støy kan forårsake hørselstap.
- **Plasser ledningen unna det roterende tilbehøret.** Hvis du mister kontrollen, kan ledningen bli kuttet eller sette seg fast, og hånden eller armen din kan bli trukket inn i det roterende tilbehøret.
- **Legg aldri ned elektroverktøyet før tilbehøret har stoppet helt.** Det roterende tilbehøret kan gripe tak i overflaten og ta elektroverktøyet ut av kontroll.
- **Ikke bruk elektroverktøyet mens du bærer det ved siden av deg.** Utilsiktet kontakt med det roterende tilbehøret kan sette seg fast i klærne dine og trekke tilbehøret inn i kroppen din.
- **Rengjør luftventilene på elektroverktøyet regelmessig.** Motorens vifte vil trekke støv inn i huset, og overdreven opphopning av metallpulver kan forårsake elektrisk fare.
- **Ikke bruk elektroverktøyet i nærheten av brennbare materialer.** Gnister kan antenne disse materialene.
- **Ikke bruk tilbehør som krever flytende kjølevæske.** Bruk av vann eller andre væsker kan føre til elektrisk støt.

Tilbakeslag og relaterte advarsler:

Tilbakeslag er en plutselig reaksjon til et klemt eller hengende roterende hjul, bakstykke, børste eller annet tilbehør. Klemming eller fastsetting forårsaker rask stans av det roterende tilbehøret, noe som igjen fører til at det ukontrollerte elektroverktøyet tvinges i motsatt retning av tilbehørets rotasjon på det punktet der det setter seg fast.
Hvis for eksempel en slipeskive setter seg fast eller klemmes av arbeidsstykket, kan kanten av skiven som går inn i klemmepunktet grave seg inn i materialoverflaten, noe som fører til at skiven klatrer ut eller sparker ut. Hjulet kan enten hoppe mot eller bort fra operatøren, avhengig av hjulets bevegelsesretning på klemmepunktet. Slipende hjul kan også ødelegges under disse forholdene.
Tilbakeslag er et resultat av feil bruk av elektroverktøy og/eller feil bruksprosedyrer eller forhold og kan unngås ved å ta de nødvendige forholdsregler som angitt nedenfor.

- **Hold et fast grep rundt elektroverktøyet og posisjoner kroppen og armen, sånn at du kan motstå tilbakeslagskreftene. Bruk alltid ekstrahåndtaket, hvis det finnes et slikt, for maksimal kontroll over kast eller momentreaksjon under oppstart.** Tilbakeslagskreftene eller dreiemomentreaksjonene kan kontrolleres av operatøren, hvis de riktige forholdsreglene er tatt.
- **Plasser aldri hånden i nærheten av det roterende tilbehøret.** Tilbehøret kan få et tilbakeslag over hånden din.
- **Ikke plasser kroppen din i området der elektroverktøyet vil bevege seg hvis det oppstår et tilbakeslag.** Tilbakeslag vil drive verktøyet i motsatt retning av skivens bevegelse der det setter seg fast.
- **Vær spesielt forsiktig når du arbeider i hjørner, skarpe kanter osv. Unngå at tilbehøret spretter og setter seg fast.** Hjørner, skarpe kanter eller sprett har en tendens til å sette det roterende tilbehøret fast og forårsake tap av kontroll eller tilbakeslag.

Sikkerhetsadvarsler spesifikke for poleringsoperasjoner:

- Ikke la noen løs del av poleringsdekselet eller dets festestrenger spinne fritt. Legg bort eller trim eventuelle løse festesnorer. Løse og spinnende festestrenger kan vikle fingrene eller sette seg fast i arbeidsstykket.
- Ikke la verktøyet gå. Bruk verktøyet kun når det holdes i hånden.

Støy og vibrasjoner

Støy- og vibrasjonsverdiene er fastsatt i henhold til EN 62841.
Det A-veide støynivået til elektroverktøyet er vanligvis:

– Lydtrykknivå L_{pA}:
  XCE 2 8 14-EC 79 dB(A)
  XFE 2 15 14-EC 75 dB(A)
– Lydeffektnivå L_{WA}:
  XCE 2 8 14-EC 87 dB(A)
  XFE 2 15 14-EC 83 dB(A)
– Usikkerhet: K = 3 dB

Total vibrasjonsverdi:

– Utslippsverdi a_h:
  XCE 2 8 14-EC 4,7 m/s^2
  XFE 2 15 14-EC 3,1 m/s^2
– Usikkerhet: K = 1.5 m/s^2

⚠ ***FORSIKTIG!***

De angitte måleverdiene gjelder for nye elektroverktøy. Daglig bruk forårsaker støyen og vibrasjonsverdier for å endres.

ⓘ ***MERK***

Vibrasjonsnivået som er oppgitt i disse instruksjonene, er målt i samsvar med en standardisert test gitt i EN 62841 og kan brukes til å sammenligne ett verktøy med et annet. Den kan også brukes til en foreløpig vurdering av eksponering.
Det angitte vibrasjonsnivået representerer hovedapplikasjonene til verktøyet.
Hvis verktøyet imidlertid brukes til andre formål, med annet tilbehør eller dårlig vedlikehold, kan vibrasjonsnivået variere. Dette kan øke eksponeringsnivået betydelig over den totale arbeidsperioden.
For å gjøre en nøyaktig estimering av vibrasjonseksponeringsnivået, er det også nødvendig å ta hensyn til når verktøyet er slått av eller i gang, men ikke faktisk er i bruk. Dette kan redusere eksponeringsnivået betydelig over den totale arbeidsperioden.
Identifiser ytterligere sikkerhetstiltak for å beskytte operatøren mot vibrasjoner, for eksempel: Vedlikehold av verktøyet og tilbehøret, hold hendene varme, organisering av arbeidsmønstre.

⚠ ***FORSIKTIGHET!***

Bruk hørselvern ved et lydtrykk over 85 dB(A).

Tekniske data

Produkttype		XCE 2 8 14-EC	XFE 2 15 14-EC
Produkt		Tvungen rotasjonspoleringsmaskin	Tilfeldig orbital poleringsmaskin
Nominell spenning	V	220–240	

Hyppighet	Hz	50/60	
Inngangseffekt	V	1400	
Diameter på støtteplate	mm	125/150	
Verktøy Ø maks.	mm	160	160
Bane	mm	8	15
vurdert hastighet	rpm	700	8700
hastighet uten last	rpm	225-700	-
hastighet uten last	opm	2700-8700	2700-8700
Vekt i henhold til FLEX-prosedyre 01	kg	2,2	2,3
Arbeidstemperatur	-10~40°C		
Lagringstemperatur	-20~50°C		
A-vektet lydtrykknivå i henhold til EN 62841 (se "støy og vibrasjoner"):			
Lydtrykknivå L_{pA}	dB (A)	79	75
Lydeffektnivå L_{WA}	dB (A)	87	83
Usikkerhet K	dB	3	
Total vibrasjonsverdi i henhold til EN 62841 (se "støy og vibrasjon"):			
Utslippsverdi ah ved polering av malt overflate	m/s^2	4,7	3,1
Usikkerhet K	m/s^2	1,5	

Oversikt (se figur A)

Nummereringen av produktfunksjonene refererer til illustrasjonen av maskinen på grafikksiden.

1 Fronthåndtak
2 Hurtigvalg
3 Håndtak
4 Strømledning
5 Låseknapp
6 Variabel hastighetsbryter
7 Bakplate
8 Poleringspute
9 Sekskantnøkkel

Bruksanvisning

⚠ ***ADVARSEL!***
Trekk ut strømledningen før du utfører noe arbeid på elektroverktøyet.

Før du slår på elektroverktøyet

Pakk ut elektroverktøyet og tilbehøret, og kontroller at ingen deler mangler eller er skadet.

Montering av bakplaten (se figur B)

⚠ ***ADVARSEL!***
Sørg alltid for at verktøyet er slått av og at strømledningen er koblet fra før du utfører noe arbeid på verktøyet.

- Bruk en unbrakonøkkel (9) til å fjerne de tre boltene. Ta vare på boltene til montering igjen.
- Fjern bakplaten (7).
- Juster monteringshullene i den nye støtteplaten med hullene på lagerbasen (B-1) og plasser den på lagerbasen (B-1). Fest den med de tre boltene.

Montering og fjerning av poleringsputen (se figur C)

For å montere poleringsputen

- Slå av verktøyet og koble fra strømledningen.
- Rett inn poleringsputen (8) mot støtteplaten (7), og trykk deretter puten (8) mot platen (7) så tett som mulig.

For å fjerne poleringsputen

- Dra av poleringsputen (8).

Bryter for variabel hastighet (se figur D)

For å slå på poleringsmaskinen, trykk på bryteren for variabel hastighet (6).
Avtrekkerbryteren (6) gir høyere hastighet med økt avtrekkertrykk og lavere hastighet med redusert avtrekkertrykk.
For å slå den av, slipp utløserbryteren for variabel hastighet (6).
Dette verktøyet er utstyrt med en låseknapp (5), som er praktisk for kontinuerlig polering over lengre tid. Trykk og hold inne utløserbryteren (6), og trykk deretter på låseknappen (5). Slipp avtrekkerbryteren (6).
For å låse opp låseknappen (5) og stoppe kontinuerlig polering, trykk på avtrekkerbryteren (6).

Hurtigvalg (se figur E)

⚠ ***ADVARSEL!***

Endre aldri hastigheten mens verktøyet er i gang. *Hvis du ikke følger denne advarselen, kan du miste kontrollen over verktøyet og forårsake alvorlig personskade.*

Hastighetsvelgeren (2) stiller inn verktøyets maksimale hastighet.
Vri hjulet (2) til en hvilken som helst posisjon mellom «1» for laveste hastighet og «6» for høyeste hastighet.

Polering

⚠ ***ADVARSEL!***

For å redusere risikoen for skade, bruk alltid riktig øyebeskyttelse. Bruk egnet åndedrettsvern ved arbeid i støvete omgivelser.

Bruk en klemme, skrustikke eller andre praktiske hjelpemidler for å holde arbeidsstykket fast.
flytt poleringsmaskinen frem og tilbake i lange, feiende slag. For mye trykk, feil vinkel eller feil bevegelse kan forårsake virvelmerker eller svie.

Forhindrer gjennombrent maling

Det er lett å brenne seg gjennom malingen på en overflate. Dette kan skje hvis du polerer med for høy hastighet, eller hvis du lar poleringsputen bli liggende på ett sted, selv i en kort periode.

For å unngå at malingen brenner seg gjennom, bruk svært lett trykk og hold poleringsmaskinen i konstant bevegelse, spesielt når du arbeider nær kanter eller der det er brå endringer i arbeidsflatens kontur. Vær spesielt forsiktig når du bruker høyere hastigheter, som er mer sannsynlig å brenne gjennom maling.

Forhindrer at det setter seg fast

⚠ ***ADVARSEL!***

Unngå at den setter seg fast på ujevne overflater for å redusere muligheten for «tilbakeslag».

At den setter seg fast oppstår når poleringsputer setter seg fast i grove kanter på en arbeidsflate.
Hvis verktøyet setter seg fast, kan det føre til at det plutselig blir
«tilbakeslag», og det kan føre til at puten brenner gjennom lakken. for å redusere risikoen for å sette seg fast, bruk poleringsmaskinen ved lave hastigheter ved polering av grove overflater.
For vanskelige områder, som nær listverket eller mellom et speil og et vindu på en bil, ikke ta sjanser med en poleringsmaskin. Poler disse overflatene for hånd.

Vedlikehold og stell

⚠ ***ADVARSEL!***

Trekk ut strømledningen før du utfører noe arbeid på elektroverktøyet.

Rengjøring

⚠ ***FORSIKTIGHET!***

Bruk alltid vernebriller når du rengjør med tørr trykkluft.

Rengjør elektroverktøyet og ventilasjonsåpningene regelmessig. Rengjøringshyppigheten avhenger av materialet og bruksvarigheten. Blås regelmessig ut husets innside og motoren med tørr trykkluft.

Reparasjoner

Reparasjoner må kun utføres av et autorisert kundeservicesenter.

ℹ ***MERK***

Ikke løsne skruene på huset i løpet av garantiperioden. Manglende overholdelse av dette kravet vil ugyldiggjøre eventuelle krav under produsentens garanti.

Reservedeler og tilbehør

Annet tilbehør, spesielt verktøy og tilbehør, finner du i produsentens kataloger. Eksploderte tegninger og reservedelslister finner du på hjemmesiden vår: **www.flex-tools.com.**

Informasjon om avhending

ADVARSEL!

Gjør overflødige elektroverktøy ubrukelige:

– *nettdrevet elektroverktøy ved å fjerne strømledningen,.*

Bare EU-land
Ikke kast elektroverktøy med husholdningsavfall!

I samsvar med EU-direktiv 2012/19/EU om avfall fra elektrisk og elektronisk utstyr og gjennomføring i nasjonal lov må brukte elektriske verktøy samles inn separat og resirkuleres på en miljøvennlig måte.

Gjenvinning av råvarer i stedet for avfallshåndtering.

Enhet, tilbehør og emballasje skal resirkuleres på en miljøvennlig måte. Plastdeler skal resirkuleres i henhold til materialtype.

MERK

Spør forhandleren din om avhendingsalternativer!

CE- Samsvarserklæring

Samsvarserklæringene er inkludert i vedlegg 1 til denne bruksanvisningen.

Fritak fra ansvar

Produsenten og dennes representant er ikke ansvarlige for skader og tapt fortjeneste som følge av driftsavbrudd forårsaket av produktet eller et ubrukelig produkt.
Produsenten og dennes representant er ikke ansvarlige for skader som er forårsaket av feil bruk av produktet eller av bruk av produktet sammen med produkter fra andre produsenter.

Innehåll

Symboler som används i bruksanvisningen . . 62
Symboler på produkten 62
Viktig säkerhetsinformation 62
Buller och vibrationer 64
Tekniska data 64
Översikt 65
Användning. 65
Underhåll och skötsel 66
Information om bortskaffande. 67
CE-försäkran om överensstämmelse 67
Undantag från ansvar 67

Symboler som används i bruksanvisningen

⚠ ***VARNING!***
Används för att markera allvarlig fara. Om inte anvisningarna följs kan det resultera i dödsfall eller mycket allvarliga personskador.

⚠ ***FÖRSIKTIGHET!***
Används för att markera möjliga risker. Om inte anvisningarna följs kan det leda till lättare skador eller skador på egendom.

i ***NOTERA***
Tips angående användning och viktig information.

Symboler på produkten

Läs bruksanvisningen innan du slår på elverktyget.

Använd skyddsglasögon

Arbeta alltid med båda händerna

Skyddsklass II

Avyttringsinformation för det gamla verktyget (se sidan 67)

CE-märkning

UKCA-märkning

Viktig säkerhetsinformation

⚠ ***VARNING!***
Läs igenom följande anvisningar och instruktioner innan du börjar använda verktyget:

- *denna bruksanvisning,*
- *de allmänna säkerhetsinstruktionerna om hantering av elverktyg i bifogad broschyr (häfte nr.: 315915)*
- *nuvarande giltiga anläggningsregler och bestämmelser för att förhindra olyckor.*

Detta elverktyg är utrustat med den senaste tekniken och har skapats i enlighet med godkända säkerhetsbestämmelser.

Men elverktyget kan ändå utgöra en livsfara för användaren eller utomstående personer, eller också kan verktyget eller egendom komma till skada.

Elverktyget får endast användas

- *för dess avsedda användning*
- *i perfekt fungerande skick.*

Fel som påverkar säkerheten ska åtgärdas omedelbart.

Avsedd användning

Polermaskinen är avsedd

- för kommersiellt bruk inom industri och handel
- för poleringsarbete.

Säkerhetsinstruktioner för polermaskin

⚠ ***VARNING!***
Läs igenom alla säkerhetsvarningar, instruktioner, illustrationer och specifikationer som medföljer elverktyget. *Underlåtenhet att följa alla instruktioner som listas nedan kan resultera i elektriska stötar, brand och/eller allvarliga personskador. Spara alla varningar och instruktioner för framtida bruk.*

- **Detta elverktyg är avsett att fungerar som en polermaskin. Läs igenom alla säkerhetsvarningar, instruktioner, illustrationer och specifikationer som**

medföljer detta elverktyg. Underlåtenhet att följa alla instruktioner som listas nedan kan resultera i elektriska stötar, brand och/eller allvarliga personskador.

- **Arbeten såsom slipning, polering, stålborstning, håltagning eller kapning får inte utföras med detta elverktyg.** Arbeten som elverktyget inte skapats för kan skapa risker och orsaka personskador.
- **Omvandla inte detta elverktyg så att det fungerar på ett sätt som inte är specifikt konstruerat och specificerat av verktygstillverkaren.** Sådan omvandling kan resultera i att kontrollen tappas, vilket kan resultera i allvarliga personskador.
- **Använd inte tillbehör som inte specifikt skapats och rekommenderas av verktygstillverkaren.** Bara för att tillbehöret kan fästas på ditt elverktyg finns inga garantier för att arbetet kan utföras på ett säkert sätt.
- **Den angivna hastigheten på tillbehöret måste vara minst lika med den maximala hastigheten som är märkt på elverktyget.** Tillbehör som körs fortare än deras klassificerade hastighet kan brytas sönder och flyga iväg.
- **Den yttre diametern och tjockleken på tillbehöret måsta vara inom kapacitetsklassificeringen för ditt elverktyg.** Tillbehör med felaktig storlek kan inte skyddas eller kontrolleras på ett adekvat sätt.
- **Använd inte ett skadat tillbehör. Innan varje användning inspektera tillbehöret för sådant som slipskivor för spån eller sprickor, rondelltallrikar för sprickor, trådborstar för lösa eller avbrutna trådar. Om elverktyg eller tillbehör tappats, kontrollera om där finns skador eller installera ett oskadat tillbehör. Efter att ett tillbehör inspekteras och installerats, placera dig själv undan från planet för det roterande tillbehöret och kör elverktyget på maximal obelastad hastighet i en minut.**. Skadade tillbehör kommer normalt att gå sönder under denna testtid.
- **Använd personlig skyddsutrustning. Beroende på användning, använd ansiktsskärm, skyddsglasögon eller säkerhetsglasögon. Bär i förekommande fall dammask, hörselskydd, handskar och verkstadsförkläde som kan stoppa små slipmedel eller fragment av arbetsstycket.** Ögonskyddet måste kunna stoppa flygande skräp som genereras av olika arbeten. Dammasken eller andningsskyddet måste kunna filtrera bort partiklar som genereras under arbetet. Långa exponeringar för högintensivt buller kan orsaka hörselskador.
- **Placera sladden undan från det roterande tillbehöret.** Om du förlorar kontrollen kan sladden skäras av eller trasslas in och din hand eller arm kan dras in i det roterande tillbehöret.
- **Lägg aldrig ned elverktyg innan tillbehöret har stannat helt.** Det roterande tillbehöret kan ta tag i ytan och dra elverktyget utom kontroll.
- **Kör inte elverktyg medan det bärs på sidan av kroppen.** Oavsiktlig kontakt med det roterande tillbehöret kan ta tag i dina kläder och tillbehöret drar in din kropp.
- **Rengör regelbundet elverktygets luftventiler.** Motorns fläkt kommer att dra in damm i höljet och kraftig ackumulering av pulvermetall kan utgöra elektriska risker.
- **Använd inte elverktyget i närheten av brännbara material.** Gnistor kan antända dessa material.
- **Använd inte tillbehör som kräver vätskekylning.** Användning av vatten eller annan vätska kan resultera i dödlig elstöt eller elstöt.

Rekyl och relaterade varningar:

Rekyl är en plötslig reaktion på en fastklämd eller kärvande roterande skiva, fästplatta, borste eller annat tillbehör. Fastklämning eller kärvning gör att det roterande tillbehöret tvärstannar vilket i sin tur gör att det okontrollerade elverktyget tvingas i motsatt riktning mot tillbehörets rotation vid punkten där det fastnar.

Exempelvis om en slipskiva fastnar eller kärvar at arbetsstycket kan kanten på skivan som går in i fastklämningspunkten gräva sig in i ytan på materialet och göra att skivan klättrar ut eller får en rekyl. Skivan kan antingen hoppa mot eller bort från operatören, beroende på riktningen på skivans rotation vid punkten där det kärvar. Slipskivor kan också gå sönder under dessa förhållanden.

Rekyl är resultatet av felanvändning av verktyget och/eller felaktiga arbetsprocedurer eller arbetsförhållanden och kan undvikas genom att vidta ordentliga försiktighetsåtgärder så

som beskrivs här nedan.

- **Bibehåll ett fast grepp om elverktyget och placera kroppen och armen så att du kan motstå rekylkrafterna. Använd alltid extrahandtaget, om sådant finns, för maximal kontroll över kast eller vridmomentreaktion vid start.** Användaren kan kontrollera vridmomentsreaktionerna eller rekylkrafterna om korrekta åtgärder vidtagits.
- **Placera aldrig din hand nära det roterande tillbehöret.** Tillbehöret kan slå tillbaka över din hand.
- **Placera inte kroppen inom området där elverktyget kommer att förflytta sig om en rekyl sker.** Rekyl kommer att driva verktyget i motsatt riktning mot skivans rörelse vid punkten där den kärvar.
- **Var särskilt försiktig vid arbeten i hörn, skarpa kanter etc. Undvik att tillbehöret studsar eller kärvar.** Hörn, skarpa kanter eller studsande har en tendens att klämma fast den roterande tillbehöret och göra att kontrollen förloras eller skapar en rekyl.

Säkerhetsvarningar specifikt för poleringsarbeten:

- Låt inte lösa delar av polerhuvan eller dess tillsatssnören spinna fritt. Stoppa undan eller trimma lösa tillsatssnören. Lösa och roterande tillsatssnören kan trassla in dina fingrar eller haka fast i arbetsstycket.
- Lämna inte verktyget igång. Använd verktyget endast när det hålls i handen.

Buller och vibrationer

Buller- och vibrationsvärden har fastställts i enlighet med EN 62841.
Normal A-viktad bullernivå för elverktyg:

– Ljudtrycksnivå L_{pA}:
  XCE 2 8 14-EG 79 dB(A)
  XFE 2 15 14-EG 75 dB(A)
– Ljudeffektnivå L_{WA}:
  XCE 2 8 14-EG 87 dB(A)
  XFE 2 15 14-EG 83 dB(A)
– Osäkerhet: K = 3 dB

Totalt vibrationsvärde:

– Utsläppsvärde a_h:
  XCE 2 8 14-EG 4,7 m/s^2
  XFE 2 15 14-EG 3,1 m/s^2
– Osäkerhet: K = 1,5 m/s^2

⚠ ***FÖRSIKTIGHET!***

De angivna mätvärdena gäller för nya elverktyg. Daglig användning gör att buller- och vibrationsvärdena ändras.

ⓘ ***NOTERA***

Den vibrationsnivå som anges i informationsbladet har uppmätts i enlighet med ett standardiserat test enligt EN 62841 och kan användas för att jämföra ett verktyg med ett annat. Den kan också användas för att preliminärt uppskatta exponeringen.
Den deklarerade vibrationsnivån gäller för verktygets huvudsakliga användningsområden.
Om verktyget används för andra typer av arbeten med andra tillbehör eller är dåligt underhållet kan vibrationsnivån skilja sig åt. Det kan väsentligt öka exponeringsnivån över hela arbetsperioden.
För att göra en korrekt bedömning av exponeringsnivån för vibrationer är det också nödvändigt att även räkna med tiden som verktyget är avstängt eller när det är på utan att användas. Det kan väsentligt minska exponeringsnivån över den totala arbetsperioden.
Identifiera ytterligare säkerhetsåtgärder som kan vidtas för att skydda den som arbetar med verktyget från vibrationsskador, till exempel underhåll av verktyget och tillbehören, att hålla händerna varma och hur arbetsmönstren utformas.

⚠ ***FÖRSIKTIGHET!***

Använd hörselskydd vid ljudnivåer över 85 dB(A).

Tekniska data

Produkttyp		XCE 2 8 14-EG	XFE 2 15 14-EG
Produkt		Polermaskin med tvångsrotation	Slumpmässig orbitalpolerare
Märkspänning	V	220-240	
Frekvens	Hz	50/60	

Ingångseffekt	W	1400	
Stödplattans diameter	mm	125/150	
Verktygs-Ø max	mm	160	160
Orbit	mm	8	15
Nominellt varvtal	rpm	700	8700
Tomgångshastighet	rpm	225-700	-
Tomgångshastighet	opm	2700-8700	2700-8700
Vikt enligt FLEX Procedure 01	kg	2,2	2,3
Arbetstemperatur	-10~40 °C		
Förvaringstemperatur	-20~50 °C		
A-vägd ljudtrycksnivå enligt EN 62841 (se "Buller och vibrationer"):			
Ljudtrycksnivå L_{pA}:	dB (A)	79	75
Ljudeffektnivå L_{wA}	dB (A)	87	83
Osäkerhet K	dB	3	
Totalt vibrationsvärde enligt EN 62841 (se "Buller och vibrationer"):			
Emissionsvärde ah vid polering av målad yta	m/s^2	4,7	3,1
Osäkerhet K	m/s^2	1,5	

Översikt (se bild A)

Numreringen av produktens delar refererar till illustrationen av verktyget på sidan med bilder.

1 Främre handtag
2 Hastighetsvred
3 Handtag
4 Strömkabel
5 Låsknapp
6 Hastighetsreglage
7 Rondelltallrik
8 Poleringsdyna
9 Insexnyckel

Användning

⚠ ***VARNING!***
Koppla ur nätsladden innan du utför något arbete på elverktyget.

Innan elverktyget slås på

Packa upp elverktyget och tillbehören och kontrollera att inga delar saknas eller är skadade.

Montering av stödplattan (se bild B)

⚠ ***VARNING!***
Se alltid till att verktyget är avstängt och att nätsladden är urkopplad innan du utför något arbete på verktyget.

- Använd en insexnyckel (9) för att ta bort de tre bultarna. Spara bultarna för återmontering.
- Ta bort stödplattan (7).
- Rikta in monteringshålen i den nya stödplattan med hålen på lagerbasen (B-1) och placera den på lagerbasen (B-1). Fäst den med de tre bultarna.

Montering och borttagning av poleringsdynan (se bild C)

För att montera poleringsdynan

- Stäng av verktyget och dra ur nätsladden.
- Rikta in poleringsdynan (8) mot stödplattan (7) och tryck sedan dynan (8) mot plattan (7) så hårt som möjligt.

För att ta bort poleringsdynan

- Dra av poleringsdynan (8).

Strömbrytare för variabel hastighet (se bild D)

För att slå på polermaskinen, tryck på avtryckaren med variabel hastighet (6).
Avtryckarbrytaren (6) ger högre hastighet med ökat avtryckartryck och lägre hastighet med minskat avtryckartryck.
Stäng av den genom att släppa avtryckaren med variabel hastighet (6).
Detta verktyg är utrustat med en låsknapp (5), vilket är praktiskt för kontinuerlig polering under längre perioder. Tryck och håll in avtryckarknappen (6) och tryck sedan på låsknappen (5). Släpp hastighetsreglaget (6).
För att låsa upp låsknappen (5) och stoppa kontinuerlig polering, tryck på avtryckaren (6).

Snabbval (se bild E)

⚠ ***VARNING!***
Ändra aldrig hastigheten när verktyget körs. *Underlåtenhet att följa denna varning kan leda till att du förlorar kontrollen över verktyget och orsakar allvarliga personskador.*
Hastighetsratten (2) ställer in verktygets maximala hastighet.
Vrid ratten (2) till valfritt läge mellan "1" för lägsta hastighet och "6" för högsta hastighet.

Polering

⚠ ***VARNING!***
För att minska risken för skador, använd alltid lämpligt ögonskydd. Använd lämpligt andningsskydd vid arbete i dammiga miljöer.
Använd en klämma, ett skruvstäd eller annat praktiskt hjälpmedel för att hålla fast arbetsstycket.
Flytta poleraren fram och tillbaka i långa, svepande drag. För mycket tryck, fel vinkel eller felaktig rörelse kan orsaka virvelmärken eller brännskador.

Förhindra genombränning av färg

Det är lätt att bränna igenom färgen på en yta. Detta kan inträffa om du polerar med för hög hastighet eller om du låter poleringsdynan stanna på ett ställe, även under en kort tid. För att förhindra att färgen bränns igenom, tryck mycket lätt och håll polermaskinen i konstant rörelse, särskilt när du arbetar nära kanter eller där det sker plötsliga förändringar i arbetsytans kontur. Vara särskilt försiktig när du använder högre hastigheter, som är mer benägna att bränna igenom färg.

Förhindra fastklämning

⚠ ***VARNING!***
Undvik att fastna på ojämna ytor för att minska risken för "rekyler"
Fastklämning uppstår när poleringsdynor fastnar på ojämna kanter på en arbetsyta. Att verktyget fastnar kan få det att plötsligt "rekylera" och det kan göra att rondellen bränns igenom lacken. För att minska risken för fasthakning, använd poleraren med låga hastigheter vid polering av grova ytor.
För svåra områden, som nära lister eller mellan en spegel och ett fönster på en bil, riskera inte med en polermaskin. Polera dessa ytor för hand.

Underhåll och skötsel

⚠ ***VARNING!***
Koppla ur nätsladden innan du utför något arbete på elverktyget.

Rengöring

⚠ ***FÖRSIKTIGHET!***
Använd alltid skyddsglasögon vid rengöring med tryckluft.
Rengör regelbundet elverktygets ventilationsöppningar. Hur ofta du ska rengöra beror på vilket material du arbetat med och hur länge verktyget använts. Blås regelbundet ur höljets inre delar med torr tryckluft.

Reparationer

Reparationer får endast utföras av ett auktoriserat servicecenter.

ⓘ ***NOTERA***
Lossa inte skruvarna på höljet under garantiperioden. Underlåtenhet att följa detta krav kommer att ogiltigförklara alla anspråk under tillverkarens garanti.

Reservdelar och tillbehör

Andra tillval, särskilt verktyg och tillbehör, finns i tillverkarens kataloger. Sprängskisser och reservdelslistor kan hittas på vår hemsida: **www.flex-tools.com.**

Information om bortskaffande

VARNING!

Gör uttjänta elverktyg obrukbara:

– *eldrivna elverktyg genom att ta bort elsladden.*

Endast EU-länder
Kasta inte elektriska elverktyg i hushållssoporna!

I enlighet med direktivet 2012/19/EU om hantering av elektriskt och elektroniskt avfall, som även införlivats i de nationella lagstiftningarna, måste elverktyg samlas in separat och återvinnas på ett miljövänligt sätt.

Råmaterial återanvänds istället för att kastas som avfall.

Enheter, tillbehör och förpackning ska återvinnas på ett miljövänligt sätt. Plastdelar identifieras för återvinning enligt materialtyp.

NOTERA

Fråga din återförsäljare om alternativ för bortskaffande!

CE- Försäkran om överensstämmelse

Deklaration om överensstämmelse finns i bilaga 1 i bruksanvisningen.

Undantag från ansvar

Tillverkaren och dennes representanter är inte ansvariga för några skador eller förlust av förtjänst på grund avbrott i verksamheten, som orsakats av produkten eller av en oanvändbar produkt.
Tillverkaren och dennes representanter är inte ansvariga för några skador som orsakats av felaktig användning av produkten eller om produkten använts tillsammans med produkter från andra tillverkare.

Sisältö

Käyttöoppaassa käytetyt symbolit 68
Tuotteen symbolit 68
Tärkeitä turvallisuustietoja 68
Melu ja tärinä 70
Tekniset tiedot 71
Yleiskatsaus. 71
Käyttöohjeet 71
Huolto ja hoito 72
Hävittämistä koskevat tiedot. 73
CE-vaatimustenmukaisuusvakuutus 73
Vastuun poissulkeminen 73

Käyttöoppaassa käytetyt symbolit

⚠ ***VAROITUS!***
Ilmaisee uhkaavaa vaaraa. Tämän varoituksen noudattamatta jättäminen voi johtaa kuolemaan tai erittäin vakaviin vammoihin.

⚠ ***HUOMIO!***
Ilmaisee mahdollisesti vaarallisen tilanteen. Tämän varoituksen noudattamatta jättäminen voi johtaa lieviin vammoihin tai omaisuusvahinkoihin.

i ***HUOMAA***
Ilmaisee käyttövinkkejä ja tärkeitä tietoja.

Tuotteen symbolit

Lue käyttöopas ennen sähkötyökalun käynnistämistä.

Käytä suojalaseja

Käytä aina kahdella kädellä

Suojausluokka II

Vanhan työkalun hävittämisohjeet (katso sivu 73)

CE-merkintä

UKCA-merkintä

Tärkeitä turvallisuustietoja

⚠ ***VAROITUS!***
Ennen tuotteen käyttöä lue seuraavat ja toimi niiden mukaan:

- *nämä käyttöohjeet,*
- *"Yleiset turvallisuusohjeet" sähkötyökalujen käsittelyyn mukana tulevasta lehtisestä (julkaisunumero: 315915),*
- *nykyiset voimassa olevat työpaikan säännöt ja onnettomuuksien ehkäisemistä koskevat säännöt.*

Tämä työkalu on uusinta tekniikkaa ja se on rakennettu hyväksyttyjen turvallisuusmääräysten mukaisesti.

Sähkötyökalun käyttö saattaa kuitenkin aiheuttaa hengenvaaran tai loukkaantumisvaaran käyttäjälle tai kolmannelle osapuolelle tai sähkötyökalu tai muu omaisuus voi vaurioitua.

Sähkötyökalua saa käyttää vain

- *sen käyttötarkoitukseen*
- *täydellisessä toimintakunnossa.*

Turvallisuuteen vaikuttavat häiriöt on korjattava välittömästi.

Käyttötarkoitus

Kiillotuskone on tarkoitettu

- ammattikäyttöön teollisuudessa ja kaupan alalla,
- kiillottamistöihin.

Kiillotuskoneen turvallisuusohjeet

⚠ ***VAROITUS!***
Lue kaikki tämän sähkötyökalun mukana tulleet turvallisuusvaroitukset, ohjeet, piirustukset ja tekniset tiedot. *Jos kaikkia alla olevia ohjeita ei noudateta, seurauksena saattaa olla sähköisku, tulipalo ja/tai vakava henkilövahinko. Säilytä kaikki varoitukset ja ohjeet myöhempää käyttöä varten.*

- **Tämä sähkötyökalu on tarkoitettu käytettäväksi kiillotuskoneena. Lue kaikki tämän sähkötyökalun mukana tulleet**

turvallisuusvaroitukset, ohjeet, piirustukset ja tekniset tiedot. Jos kaikkia alla olevia ohjeita ei noudateta, seurauksena saattaa olla sähköisku, tulipalo ja/tai vakava loukkaantuminen.

- **Tällä sähkötyökalulla ei saa suorittaa hiontaa, hiekkapaperihiontaa, teräsharjausta, reikien poraamista tai katkaisemista.** Toiminnot, joihin sähkötyökalua ei ole suunniteltu, voivat luoda vaaran ja aiheuttaa henkilövahingon.
- **Älä muuta tätä sähkötyökalua toimimaan tavalla, jota työkalun valmistaja ei ole sille nimenomaisesti suunnitellut ja määrittänyt.** Tällainen muuntaminen voi johtaa hallinnan menetykseen ja aiheuttaa vakavia henkilövahinkoja.
- **Älä käytä lisävarusteita, joita työkalun valmistaja ei ole sille nimenomaisesti suunnitellut tai joita se ei ole suositellut.** Vaikka pystyt kiinnittämään lisävarusteen sähkötyökaluun, se ei takaa sen turvallista käyttöä.
- **Lisävarusteen nimellisnopeuden täytyy olla vähintään sama kuin sähkötyökaluun merkitty enimmäisnopeus.** Lisävarusteet, jotka toimivat nimellisnopeuttaan nopeammin voivat rikkoutua ja sinkoutua osiksi.
- **Lisävarusteen läpimitan ja paksuuden pitää olla sähkötyökalun kapasiteettiluokituksen rajoissa.** Vääränkokoisia lisävarusteita ei voida suojata tai hallita riittävästi.
- **Älä käytä vaurioitunutta lisävarustetta. Tarkasta ennen jokaista käyttökertaa lisävarusteet, kuten hiontalaikat säröjen ja murtumien varalta, tukilaikat halkeamien ja liiallisen kulumisen varalta, teräsharjat irronneiden tai murtuneiden harjasten varalta. Mikäli sähkötyökalu tai lisävaruste on pudonnut, tarkasta vauriot tai kiinnitä uusi ehjä lisävaruste. Kun olet tarkistanut ja kiinnittänyt lisävarusteen, sekä käyttäjän että sivullisten tulee siirtyä pois pyörivän lisävarusteen kohdalta. Käytä sähkötyökalua suurimmalla joutokäyntinopeudella yhden minuutin ajan**. Vaurioituneet lisävarusteet rikkoutuvat yleensä palasiksi tämän testiajon aikana.
- **Käytä henkilönsuojaimia. Käytä käyttökohteesta riippuen kokokasvonaamaria, silmiensuojainta tai suojalaseja. Käytä tarvittaessa pölynaamaria, kuulonsuojaimia, käsineitä ja työesiliinaa, jotka pystyvät pysäyttämään pienet hioma- tai materiaalihiukkaset.** Suojalasien on kyettävä pysäyttämään eri toimintojen yhteydessä syntyneet lentävät roskat. Pölysuojan tai hengityssuojan täytyy pystyä suodattamaan käytön aiheuttamat hiukkaset. Pitkä altistuminen kovalle melulle saattaa aiheuttaa kuulon heikkenemistä.
- **Pidä johto etäällä pyörivästä lisävarusteesta.** Jos menetät hallinnan, johto saattaa katketa tai repeytyä ja kätesi joutua kosketuksiin pyörivän lisävarusteen kanssa.
- **Älä koskaan laita sähkötyökalua alas, jos lisävaruste ei ole täysin pysähtynyt.** Pyörivä lisävaruste saattaa koskettaa laskualustaa, jolloin voit menettää sähkötyökalun hallinnan.
- **Älä kanna koskaan käynnissä olevaa sähkötyökalua.** Koskettaessaan vahingossa lisävarustetta vaatteet voivat tarttua siihen kiinni ja vaihtotyökalu saattaa porautua käyttäjän kehoon.
- **Puhdista sähkötyökalun tuuletusaukot säännöllisesti.** Moottorin puhallin vetää pölyä kotelon sisälle ja metallipölyn kerääntyminen saattaa aiheuttaa sähköön liittyviä vaaroja.
- **Älä käytä sähkötyökalua lähellä syttyviä materiaaleja.** Kipinät voivat sytyttää nämä materiaalit.
- **Älä käytä lisävarusteita, jotka vaativat nestemäisiä jäähdytysaineita.** Veden tai muiden nestemäisten jäähdytysaineiden käyttö saattaa johtaa sähköiskuun.

Takapotku ja siihen liittyvät varoitukset:

Takapotku on äkillinen liike, joka aiheutuu pyörivän laikan, tukilaikan, harjan tai muun varusteen puristumisesta tai juuttumisesta kiinni. Puristuminen tai kiinni juuttuminen johtaa pyörivän varusteen nopeaan pysähtymiseen, mikä vuorostaan lennättää sähkötyökalun vastakkaiseen suuntaan varusteen pyörimissuuntaan nähden.
Esimerkiksi, jos hiomalaikka jää kiinni tai puristuksiin työkappaleeseen, saattaa hiomalaikan reuna, joka on uponnut työkappaleeseen, juuttua kiinni aiheuttaen hiomalaikan ponnahduksen ulos työkappaleesta tai takapotkun. Laikka voi joko iskeytyä kohti käyttäjää tai hä-

nestä poispäin riippuen laikan pyörintäsuunnasta puristuskohdassa. Hiomalaikat voivat myös rikkoutua näissä olosuhteissa.
Takapotku on seurausta työkalun väärinkäytöstä ja/tai vääristä toimintamenetelmistä tai olosuhteista, ja se voidaan estää sopivin varotoimin, joita selostetaan seuraavassa.

- **Pidä sähkötyökalusta kiinni tukevalla otteella ja pidä kehosi ja käsivartesi sellaisessa asennossa, että pystyt hallitsemaan takapotkun voimat. Käytä aina apukahvaa, jos sellainen on, jotta voit hallita takapotkun voiman tai reaktiomomentin mahdollisimman hyvin käynnistyksen aikana.** Koneen käyttäjä pystyy hallitsemaan takapotkun ja reaktiovoimat noudattamalla sopivia varotoimenpiteitä.
- **Älä koskaan laita kättäsi lähelle pyörivää lisävarustetta.** Lisävaruste voi iskeytyä käteesi.
- **Älä seiso paikassa, jonne sähkötyökalu todennäköisesti lentää takapotkun sattuessa.** Takapotku pakottaa sähkötyökalun vastakkaiseen suuntaan kuin laikan liike jumittumiskohdassa.
- **Työskentele erittäin varovasti kulmien, terävien reunojen tms. alueella. Estä lisävarusteen ponnahtaminen ja juuttuminen.** Pyörivä lisävaruste saattaa juuttua kulmiin, teräviin reunoihin tai ponnahtaa, mikä aiheuttaa laitteen hallinnan menettämisen tai takapotkun.

Kiillotustoimintojen turvallisuusvaroitukset:

- Varmista, ettei kiillotushupussa ole irtonaisia osia, erityisesti kiinnitysnauhoja, jotka pyörivät vapaasti. Piilota tai lyhennä irtonaiset kiinnitysnauhat. Irtonaiset, pyörivät kiinnitysnauhat voivat tarttua sormiin tai työkappaleeseen.
- Älä jätä työkalua käymään. Käytä työkalua vain kädessä pitäen.

Melu ja tärinä

Melu- ja tärinäarvot on mitattu standardin EN 62841 mukaan.
Sähkötyökalun A-painotettu melutaso on tyypillisesti:

– Äänenpainetaso L_{pA}:
  XCE 2 8 14-EC 79 dB(A)
  XFE 2 15 14-EC 75 dB(A)
– Äänitehotaso L_{WA}:
  XCE 2 8 14-EC 87 dB(A)
  XFE 2 15 14-EC 83 dB(A)
– Epävarmuus: K = 3 dB

Kokonaistärinäarvo:

– Päästöarvo a_h:
  XCE 2 8 14-EC 4,7 m/s^2
  XFE 2 15 14-EC 3,1 m/s^2
– Epävarmuus: K = 1,5 m/s^2

⚠ ***HUOMIO!***

Määritellyt mittausarvot koskevat uusia sähkötyökaluja. Päivittäisessä käytössä melu- ja tärinäarvot muuttuvat.

ⓘ ***HUOMAA***

Näissä ohjeissa annettu tärinätaso on mitattu standardissa EN 62841 normitetun mittausmenetelmän mukaan ja sitä voidaan käyttää sähkötyökalujen keskinäiseen vertailuun. Se soveltuu myös altistuksen alustavaan arviointiin.
Ilmoitettu tärinätaso tarkoittaa altistumisen tasoa työkalun pääasiallisessa käyttötarkoituksessa.
Jos työkalua kuitenkin käytetään muihin käyttötarkoituksiin, erilaisilla lisävarusteilla tai huonolla huollolla, tärinäpäästötaso saattaa poiketa ilmoitetusta. Tällöin koko työaikaa koskeva tärinäaltistus voi olla selvästi suurempi.
Tärinälle altistumistason tarkassa arvioinnissa on otettava huomioon myös jaksot, kun työkalu on kytketty pois päältä tai kun se käy, mutta sillä ei varsinaisesti työskennellä. Tällöin koko työaikaa koskeva tärinäaltistus voi olla selvästi pienempi.
Määrittäkää lisätoimenpiteet koneen käyttäjän suojaamiseksi tärinän vaikutukselta, kuten: Työkalun ja lisävarusteiden huolto, käsien pitäminen lämpiminä, työtapojen organisointi.

⚠ ***HUOMIO!***

Käytä kuulonsuojaimia melutason ylittäessä 85 dB (A).

Tekniset tiedot

Tuotteen tyyppi		XCE 2 8 14-EC	XFE 2 15 14-EC
Tuote		Pakotetun liikkeen kiillotuskone	Epäkeskokiillotuskone
Nimellisjännite	V	220–240	
Taajuus	Hz	50/60	
Ottoteho	W	1400	
Tukilevyn halkaisija	mm	125/150	
Työkalun Ø, maks.	mm	160	160
Liikerata	mm	8	15
nimellinen nopeus	rpm	700	8700
tyhjäkäyntinopeus	rpm	225–700	-
tyhjäkäyntinopeus	opm	2700–8700	2700–8700
Paino FLEX-menettelyn 01 mukaisesti	kg	2,2	2,3
Käyttölämpötila	-10–40 °C		
Varastointilämpötila	-20–50 °C		
A-painotettu äänenpainetaso standardin EN 62841 mukaan (katso "Melu ja tärinä"):			
Äänenpainetaso L_{pA}	dB(A)	79	75
Äänitehotaso L_{wA}	dB(A)	87	83
Epävarmuus K	dB	3	
Kokonaistärinäarvo standardin EN 62841 mukaan (katso "Melu ja tärinä"):			
Päästöarvo ah maalattua pintaa kiillotettaessa	m/s^2	4,7	3,1
Epävarmuus K	m/s^2	1,5	

Yleiskatsaus (katso kuva A)

Tuotteen ominaisuuksien numerointi viittaa koneen kuvaan grafiikkasivulla.

1 Etukahva
2 Nopeussäädin
3 Kahva
4 Virtajohto
5 Lukituspainike
6 Portaaton nopeuden liipaisukytkin
7 Tukilevy
8 Kiillotustyyny
9 Kuusiokoloavain

Käyttöohjeet

⚠ ***VAROITUS!***
Irrota virtajohto ennen kuin teet mitään toimenpiteitä sähkötyökalulle.

Ennen sähkötyökalun käynnistämistä

Pura sähkötyökalu ja lisävarusteet pakkauksesta, ja tarkista, ettei mitään osia puutu tai ole vaurioitunut.

Tukilevyn asentaminen (katso kuva B)

⚠ ***VAROITUS!***
Varmista aina, että työkalu on kytketty pois päältä ja virtajohto irrotettu, ennen kuin aloitat minkään toimenpiteen tekemisen työkalulle.

- Irrota kolme pulttia kuusiokoloavaimella (9). Laita pultit talteen uudelleen asentamista varten.

- Poista tukilevy (7).
- Kohdista uuden tukilevyn kiinnitysreiät laakerin pohjan (B-1) reikiin ja aseta se laakerin pohjan (B-1) päälle. Kiinnitä se kolmella pultilla.

Kiillotustyynyn asentaminen ja irrottaminen (katso kuva C)

Kiillotustyynyn asentaminen

- Sammuta työkalu ja irrota virtajohto.
- Kohdista kiillotustyyny (8) tukilevyyn (7) ja paina tyyny (8) mahdollisimman tiukasti levyä (7) vasten.

Kiillotustyynyn irrottaminen

- Irrota kiillotustyyny (8).

Portaaton nopeuden liipaisinkytkin (katso kuva D)

Käynnistä kiillotuskone painamalla portaatonta nopeuden liipaisinkytkintä (6).
Liipaisinkytkin (6) tuottaa suuremman nopeuden kovemmalla liipaisimen puristuksella ja pienemmän nopeuden kevyemmällä liipaisimen puristuksella.
Sammuta työkalu vapauttamalla portaaton nopeuden liipaisinkytkin (6).
Tämä työkalu on varustettu lukituspainikkeella (5), joka on kätevä pitkäkestoiseen kiillottamiseen. Pidä liipaisinkytkintä (6) painettuna ja paina sitten lukituspainiketta (5). Vapauta liipaisinkytkin (6).
Vapauta lukituspainike (5) ja lopeta pitkäkestoinen kiillottaminen, paina liipaisinkytkintä (6).

Nopeussäädin (katso kuva E)

⚠ ***VAROITUS!***

Älä koskaan muuta nopeutta työkalun ollessa käynnissä. *Tämän noudattamatta jättäminen voi aiheuttaa työkalun hallinnan menettämisen ja vakavan henkilövahingon.*

Nopeussäädin (2) asettaa työkalun suurimman nopeuden.
Käännä säädin (2) mihin tahansa asentoon välillä "1" (hitain nopeus) ja "6" (suurin nopeus).

Kiillottaminen

⚠ ***VAROITUS!***

Loukkaantumisvaaran vähentämiseksi käytä aina asianmukaista silmäsuojaa. Käytä sopivaa hengityssuojainta pölyisissä olosuhteissa.

Kiinnitä työkappale puristimella, ruuvipuristimella tai muulla käytännöllisellä tavalla.
Liikuta kiillotuskonetta edestakaisin pitkillä, pyyhkäisevillä vedoilla. Liiallinen painaminen, väärä kulma tai virheellinen liike voivat aiheuttaa pyörremerkkejä tai palojälkiä.

Maalin läpipalamisen estäminen

Pinnan maali palaa helposti läpi. Tämä voi tapahtua, jos kiillotat liian suurella nopeudella tai jos kiillotustyyny on yhdessä kohdassa vaikka vain lyhyen ajan.
Maalin läpipalamisen estämiseksi paina hyvin kevyesti ja pidä kiillotuskone jatkuvassa liikkeessä, erityisesti kun työskentelet reunojen lähellä tai työpinnan muodossa on jyrkkiä muutoksia. Ole erityisen varovainen käyttäessäsi suurempia nopeuksia, jotka todennäköisemmin aiheuttavat maalin läpipalamisen.

Tarttumisen estäminen

⚠ ***VAROITUS!***

Vältä tarttumista karkeisiin pintoihin vähentääksesi "takapotkun" mahdollisuutta.

Tarttuminen tapahtuu, kun kiillotustyynyt tarttuvat työstettävän pinnan karkeisiin reunoihin. Tarttuminen voi aiheuttaa työkalun äkillisen "takapotkun", jolloin tyyny voi aiheuttaa maalin läpipalamisen. Tarttumisriskin vähentämiseksi käytä kiillotuskonetta pienillä nopeuksilla, kun kiillotat karkeita pintoja.
Älä käytä kiillotuskonetta hankalissa paikoissa, kuten koristelistojen lähellä tai auton peilin ja ikkunan välissä. Kiillota nämä pinnat käsin.

Huolto ja hoito

⚠ ***VAROITUS!***

Irrota virtajohto ennen kuin teet mitään toimenpiteitä sähkötyökalulle.

Puhdistaminen

⚠ ***HUOMIO!***

Käytä aina suojalaseja, kun puhdistat kuivalla paineilmalla.

Puhdista sähkötyökalu ja tuuletusaukot säännöllisesti. Puhdistusväli riippuu materiaalista ja käyttöajan pituudesta. Puhalla kotelon sisätila ja moottori puhtaaksi kuivalla paineilmalla säännöllisin välein.

Korjaukset

Korjaukset saa tehdä vain valtuutettu huoltoliike.

HUOMAA

Älä irrota kotelon ruuveja takuuaikana. Tämän vaatimuksen noudattamatta jättäminen mitätöi kaikki valmistajan takuuseen liittyvät vaateet.

Varaosat ja lisätarvikkeet

Muut lisäosat, etenkin työkalut ja lisäosat, löytyvät valmistajan tuoteluetteloista. Räjäytyskuvat ja varaosaluettelot löydät kotisivuiltamme: **www.flex-tools.com.**

Hävittämistä koskevat tiedot

VAROITUS!

Tee käytöstä poistetut sähkötyökalut käyttökelvottomiksi:

– *sähköllä toimivat poistamalla virtajohto.*

Vain EU-maat
Älä hävitä sähkötyökaluja kotitalousjätteen joukossa!

Vanhoja sähkö- ja elektroniikkalaitteita koskevan eurooppalaisen direktiivin 2012/19/EU ja sen maakohtaisten sovellusten mukaisesti käytetyt sähkötyökalut on kerättävä erikseen ja kierrätettävä ympäristöystävällisellä tavalla.

Raaka-aineiden hyödyntäminen jätteenä hävittämisen sijaan.

Laitteet, lisävarusteet ja pakkaukset pitää kierrättää ympäristöystävällisellä tavalla. Muoviset osat on merkitty kierrätykseen materiaalityypin mukaisesti.

HUOMAA

Kysy jälleenmyyjältä tietoa hävitysvaihtoehdoista!

CE-Vaatimustenmukaisuusvakuutus

Vaatimustenmukaisuusvakuutukset ovat tämän käyttöohjeen liitteenä 1.

Vastuun poissulkeminen

Valmistaja ja valmistajan edustaja eivät vastaa vahingoista tai voiton menetyksestä, joiden syynä on liiketoiminnan keskeytyminen johtuen tuotteesta tai siitä, ettei tuotetta mahdollisesti voida käyttää.
Valmistaja ja valmistajan edustaja eivät vastaa vahingoista, joiden syynä on ohjeiden vastainen käyttö tai tuotteen käyttö muiden kuin valmistajan tuotteiden kanssa.

Περιεχόμενα

Σύμβολα που χρησιμοποιούνται σε αυτό το εγχειρίδιο 74
Σύμβολα στο προϊόν. 74
Σημαντικές πληροφορίες ασφαλείας 74
Θόρυβος και κραδασμοί 76
Τεχνικά Χαρακτηριστικά 77
Επισκόπηση 78
Οδηγίες χρήσης 78
Συντήρηση και φροντίδα 79
Πληροφορίες διάθεσης. 80
Δήλωση συμμόρφωσης ΕΕ. 80
Απαλλαγή ευθύνης 80

Σύμβολα που χρησιμοποιούνται σε αυτό το εγχειρίδιο

⚠ ***ΠΡΟΕΙΔΟΠΟΙΗΣΗ!***
Υποδηλώνει επικείμενο κίνδυνο. Η μη τήρηση αυτής της προειδοποίησης μπορεί να οδηγήσει σε θάνατο ή σε εξαιρετικά σοβαρό τραυματισμό.

⚠ ***ΠΡΟΣΟΧΗ!***
Υποδηλώνει το ενδεχόμενο μιας επικίνδυνης κατάστασης. Η μη τήρηση αυτής της προειδοποίησης μπορεί να οδηγήσει σε ελαφρύ τραυματισμό ή σε υλικές ζημιές.

i ***ΣΗΜΕΙΩΣΗ***
Υποδηλώνει συμβουλές χρήσης και σημαντικές πληροφορίες.

Σύμβολα στο προϊόν

Προτού ενεργοποιήσετε το ηλεκτρικό εργαλείο, διαβάστε το εγχειρίδιο χρήσης.

Φοράτε προστατευτικά γυαλιά

Ο χειρισμός να πραγματοποιείται πάντα με τα δύο χέρια

Κατηγορία προστασίας II

Πληροφορίες διάθεσης για το παλαιό εργαλείο (βλ. σελίδα 80)

Σήμανση CE

Σήμανση UKCA

Σημαντικές πληροφορίες ασφαλείας

⚠ ***ΠΡΟΕΙΔΟΠΟΙΗΣΗ!***
Προτού χρησιμοποιήσετε το ηλεκτρικό εργαλείο, παρακαλούμε διαβάστε τα παρακάτω και ενεργείστε ανάλογα:

- *με τις παρούσες οδηγίες χρήσης,*
- *τις «Γενικές οδηγίες ασφαλείας» για το χειρισμό ηλεκτρικών εργαλείων στο εσώκλειστο φυλλάδιο (αριθ. φυλλαδίου: 315915),*
- *τους κανόνες που ισχύουν στην εγκατάσταση και τους κανονισμούς πρόληψης ατυχημάτων.*

Αυτό το ηλεκτρικό εργαλείο ανταποκρίνεται στην πιο σύγχρονη τεχνολογία και έχει κατασκευαστεί σύμφωνα με τους αναγνωρισμένους κανονισμούς ασφαλείας.

Ωστόσο, όταν χρησιμοποιείται το ηλεκτρικό εργαλείο μπορεί να αποτελέσει κίνδυνο για τη ζωή και τη σωματική ακεραιότητα του χρήστη ή τρίτων, όπως και να προκληθεί υλική ζημιά στο ηλεκτρικό εργαλείο ή σε άλλη ιδιοκτησία.

Το ηλεκτρικό εργαλείο πρέπει να χρησιμοποιείται

- *για την προβλεπόμενη χρήση του*
- *εφόσον είναι σε άριστη κατάσταση λειτουργίας.*

Βλάβες με επίπτωση στην ασφάλεια θα πρέπει να αποκαθίστανται αμέσως.

Προβλεπόμενη χρήση

Ο αλοιφαδόρος προορίζεται
- για εμπορική χρήση στη βιομηχανία και το εμπόριο,
- για εργασίες στίλβωσης.

Οδηγίες ασφαλείας για αλοιφαδόρους

⚠ ***ΠΡΟΕΙΔΟΠΟΙΗΣΗ!***

Μελετήστε όλες τις προειδοποιήσεις ασφάλειας, τις οδηγίες, τις εικόνες και τις προδιαγραφές που συνοδεύουν αυτό το ηλεκτρικό εργαλείο. *Εάν δεν τηρηθούν όλες οι οδηγίες που αναφέρονται παρακάτω, μπορεί να προκληθεί ηλεκτροπληξία, πυρκαγιά και/ή σοβαρός τραυματισμός. Φυλάξτε όλες τις προειδοποιήσεις και τις οδηγίες για μελλοντική αναφορά.*

- **Το ηλεκτρικό εργαλείο προορίζεται για χρήση ως στιλβωτής. Μελετήστε όλες τις προειδοποιήσεις ασφάλειας, τις οδηγίες, τις εικόνες και τις προδιαγραφές που συνοδεύουν αυτό το ηλεκτρικό εργαλείο.** Εάν δεν τηρηθούν όλες οι οδηγίες που αναφέρονται παρακάτω, μπορεί να προκληθεί ηλεκτροπληξία, πυρκαγιά και/ή σοβαρός τραυματισμός.
- **Δεν πρέπει να εκτελούνται εργασίες όπως λείανση, τρίψιμο, βούρτσισμα, κοπή οπών ή αποκοπή με αυτό το ηλεκτρικό εργαλείο.** Λειτουργίες για τις οποίες δεν προορίζεται το ηλεκτρικό εργαλείο μπορούν να προκαλέσουν κίνδυνο και τραυματισμό.
- **Μην μετατρέπετε αυτό το ηλεκτρικό εργαλείο για λειτουργία με τρόπο για τον οποίο δεν έχει σχεδιαστεί και καθοριστεί ειδικά από τον κατασκευαστή του εργαλείου.** Μια τέτοια μετατροπή μπορεί να οδηγήσει σε απώλεια του ελέγχου και να προκαλέσει σοβαρό τραυματισμό.
- **Μη χρησιμοποιείτε παρελκόμενα που δεν έχουν σχεδιαστεί και δε συνιστώνται από τον κατασκευαστή του εργαλείου.** Το γεγονός ότι ένα παρελκόμενο μπορεί να προσαρτηθεί στο ηλεκτρικό εργαλείο δεν εξασφαλίζει την ασφαλή λειτουργία του.
- **Η ονομαστική ταχύτητα των παρελκόμενων πρέπει να αντιστοιχεί κατ' ελάχιστο στη μέγιστη ταχύτητα που αναγράφεται επάνω στο ηλεκτρικό εργαλείο**. Παρελκόμενα που λειτουργούν με μεγαλύτερη ταχύτητα από την ονομαστική ενδέχεται να σπάσουν ή να διαλυθούν.
- **Η εξωτερική διάμετρος και το πάχος των παρελκόμενων πρέπει να παραμένουν εντός της ονομαστικής απόδοσης του ηλεκτρικού εργαλείου.** Παρελκόμενα άλλου μεγέθους δεν μπορούν να προφυλαχθούν ή να ελεγχθούν επαρκώς.
- **Μη χρησιμοποιείτε παρελκόμενα που έχουν υποστεί ζημιά. Πριν από κάθε χρήση, ελέγχετε τα παρελκόμενα, όπως, τους τροχούς λείανσης για ξεφτίσματα και ρωγμές, το δίσκο λείανσης για ρωγμές, σκισίματα ή υπερβολική φθορά και τη συρματόβουρτσα για βγαλμένα ή ραγισμένα σύρματα. Σε περίπτωση που το ηλεκτρικό εργαλείο ή κάποιο παρελκόμενο πέσει κάτω, ελέγξτε μήπως έχει υποστεί κάποια βλάβη ή χρησιμοποιήστε κάποιο άλλο, ακέραιο παρελκόμενο. Μετά τον έλεγχο και την τοποθέτηση του παρελκόμενου, απομακρυνθείτε και απομακρύνετε τυχόν παρευρισκόμενους από την περιοχή περιστροφής του και αφήσετε το ηλεκτρικό εργαλείο να λειτουργήσει για ένα λεπτό στη μέγιστη ταχύτητα χωρίς φορτίο**. Τα παρελκόμενα που έχουν υποστεί ζημιά λογικά θα αποδεσμευτούν κατά τη διάρκεια αυτού του διαστήματος δοκιμής.
- **Φοράτε μέσα ατομικής προστασίας. Ανάλογα με την εφαρμογή, χρησιμοποιήστε προστατευτική μάσκα, προστατευτικά γυαλιά ή γυαλιά ασφαλείας. Ανάλογα με την περίπτωση φοράτε μάσκα προστασίας από τη σκόνη, προστατευτικά ακοής, γάντια και ποδιά εργασίας ικανή να σταματήσει μικρά θραύσματα από τη λείανση ή το αντικείμενο εργασίας.** Τα προστατευτικά γυαλιά πρέπει να είναι ικανά να σταματούν τα εκσφενδονιζόμενα υπολείμματα που δημιουργούνται από διάφορες λειτουργίες. Η μάσκα προστασίας από τη σκόνη ή ο αναπνευστήρας θα πρέπει να μπορούν να φιλτράρουν σωματίδια που μπορεί δημιουργηθούν κατά την εκτέλεση των διάφορων εργασιών. Η παρατεταμένη έκθεση σε έντονο θόρυβο μπορεί να προκαλέσει απώλεια ακοής.
- **Τοποθετήστε το καλώδιο μακριά από περιστρεφόμενα παρελκόμενα.** Σε περίπτωση που χάσετε τον έλεγχο του ηλεκτρικού εργαλείου, το ηλεκτρικό καλώδιο μπορεί να κοπεί ή να μπερδευτεί και να τραβηχτεί το χέρι ή το μπράτσο σας μέσα στο περιστρεφόμενο παρελκόμενο.
- **Μην αποθέτετε ποτέ το ηλεκτρικό**

εργαλείο εάν το παρελκόμενο δεν έχει ακινητοποιηθεί πλήρως. Το περιστρεφόμενο παρελκόμενο ενδέχεται να πιαστεί στην επιφάνεια και να θέσει το ηλεκτρικό εργαλείο εκτός ελέγχου.

- **Μη λειτουργείτε το ηλεκτρικό εργαλείο καθώς το μεταφέρετε στο πλάι σας.** Η τυχαία επαφή του περιστρεφόμενου παρελκόμενου με τα ρούχα σας ενδέχεται να το εγκλωβίσει σε αυτά, τραβώντας το παρελκόμενο επάνω στο σώμα σας.
- **Καθαρίζετε τακτικά τις οπές εξαερισμού του ηλεκτρικού εργαλείου.** Ο ανεμιστήρας του κινητήρα έλκει τη σκόνη μέσα στο περίβλημα και η υπερβολική συσσώρευση κονιορτοποιημένου μετάλλου μπορεί να προκαλέσει ηλεκτρικούς κινδύνους.
- **Μη χειρίζεστε το ηλεκτρικό εργαλείο κοντά σε εύφλεκτα υλικά.** Οι σπίθες ενδέχεται να αναφλέξουν αυτά τα υλικά.
- **Μη χρησιμοποιείτε παρελκόμενα που απαιτούν υγρά ψυκτικά μέσα.** Η χρήση νερού ή άλλων ψυκτικών μέσων μπορεί να οδηγήσει σε ηλεκτροπληξία.

Λάκτισμα και σχετικές προειδοποιήσεις:

Το λάκτισμα ή κλώτσημα είναι μια ξαφνική αντίδραση σε ένα σφήνωμα ή μια εμπλοκή του περιστρεφόμενου τροχού, της βάσης στήριξης, της βούρτσας ή άλλου παρελκόμενου. Το σφήνωμα ή η εμπλοκή προκαλούν απότομη ακινητοποίηση του περιστρεφόμενου παρελκόμενου, η οποία με τη σειρά της προκαλεί την ανεξέλεγκτη ώθηση του εργαλείου στην αντίθετη κατεύθυνση από εκείνη προς την οποία περιστρέφεται το παρελκόμενο κατά τη στιγμή της επαφής. Για παράδειγμα, όταν ένας τροχός λείανσης σφηνώσει ή εμπλακεί στο αντικείμενο εργασίας, η άκρη του τροχού που εισέρχεται στο σημείο επαφής μπορεί να εισχωρήσει στην επιφάνεια του υλικού, προκαλώντας την εξώθηση ή εκσφενδόνιση του τροχού. Ο τροχός μπορεί είτε να εκσφενδονιστεί προς ή μακριά από τον χειριστή, ανάλογα με την κατεύθυνση κίνησης του τροχού στο σημείο επαφής. Οι δίσκοι λείανσης μπορούν επίσης να σπάσουν υπό αυτές τις συνθήκες.
Το λάκτισμα αποτελεί συνέπεια κακομεταχείρισης ή λάθος χειρισμού του ηλεκτρικού εργαλείου και μπορεί να αποφευχθεί λαμβάνοντας τα κατάλληλα προληπτικά μέτρα, όπως αυτά, τα οποία περιγράφονται παρακάτω.

- **Κρατάτε καλά το ηλεκτρικό εργαλείο και τοποθετήστε το σώμα και το χέρι σας σε τέτοια θέση, ώστε να μπορείτε να αντισταθείτε στις δυνάμεις λακτίσματος. Χρησιμοποιείτε πάντα τη βοηθητική λαβή, εάν υπάρχει, για μέγιστο έλεγχο της ανάκρουσης ή της αντίδρασης ροπής κατά την εκκίνηση.** Ο χειριστής μπορεί να ελέγξει την αντίδραση ροπής ή τις δυνάμεις λακτίσματος, εφόσον έχουν ληφθεί τα κατάλληλα μέτρα.
- **Μην πλησιάζετε ποτέ το χέρι σας κοντά σε περιστρεφόμενα παρελκόμενα.** Το παρελκόμενο ενδέχεται να λακτίσει πάνω από το χέρι σας.
- **Μην τοποθετείτε το σώμα σας στην περιοχή όπου ενδέχεται να κινηθεί το ηλεκτρικό εργαλείο σε περίπτωση λακτίσματος.** Το λάκτισμα θα ωθήσει το ηλεκτρικό εργαλείο στην αντίθετη κατεύθυνση από εκείνη στην οποία κινείται ο τροχός τη στιγμή της εμπλοκής.
- **Προσέχετε ιδιαίτερα κατά την εργασία σε γωνίες, αιχμηρές ακμές, κτλ. Αποφεύγετε την πρόσκρουση και το σφήνωμα των παρελκόμενων.** Οι γωνίες, οι αιχμηρές ακμές και οι προσκρούσεις έχουν την τάση να προκαλούν εμπλοκές στα περιστρεφόμενα παρελκόμενα και προκαλούν απώλεια ελέγχου ή λάκτισμα.

Προειδοποιήσεις ασφαλείας ειδικά για εργασίες στιλβώματος:

- Μην επιτρέπετε σε τυχόν χαλαρά τμήματα του σκούφου στίλβωσης ή των σπάγκων στερέωσης να περιστρέφονται ελεύθερα. Σταθεροποιήστε ή κοντύνετε τυχόν ελεύθερους σπάγκους στερέωσης. Οι ελεύθεροι και περιστρεφόμενοι σπάγκοι στερέωσης μπορούν να μπερδευτούν στα δάχτυλά σας ή να εμπλακούν στο αντικείμενο εργασίας.
- Μην αφήνετε το εργαλείο σε λειτουργία. Θέτετε σε λειτουργία το εργαλείο μόνο όταν το κρατάτε με το χέρι.

Θόρυβος και κραδασμοί

Οι τιμές θορύβου και κραδασμών έχουν προσδιοριστεί σε συμφωνία με το πρότυπο EN 62841.
Οι τιμές A σταθμισμένου θορύβου του ηλε-

κτρικού εργαλείου είναι τυπικά:

- Στάθμη ηχητικής πίεσης L_{pA}:
  XCE 2 8 14-EC 79 dB(A)
  XFE 2 15 14-EC 75 dB(A)
- Στάθμη ηχητικής ισχύος L_{WA}:
  XCE 2 8 14-EC 87 dB(A)
  XFE 2 15 14-EC 83 dB(A)
- Αβεβαιότητα: K = 3 dB

Συνολική τιμή κραδασμών:

- Τιμή εκπομπών a_h:
  XCE 2 8 14-EC 4,7 m/s^2
  XFE 2 15 14-EC 3,1 m/s^2
- Αβεβαιότητα: K = 1,5 m/s^2

⚠ ***ΠΡΟΣΟΧΗ!***

Οι καθορισμένες μετρημένες τιμές ισχύουν για καινούργια ηλεκτρικά εργαλεία. Η καθημερινή χρήση προκαλεί αλλαγές στις τιμές θορύβου και κραδασμών.

i ***ΣΗΜΕΙΩΣΗ***

Το επίπεδο μετάδοσης δόνησης που αναφέρεται στις παρούσες οδηγίες έχει μετρηθεί σύμφωνα με μια τυποποιημένη δοκιμή κατά το πρότυπο EN 62841 και μπορεί να χρησιμοποιηθεί για τη σύγκριση εργαλείων μεταξύ τους. Μπορεί επίσης να χρησιμοποιηθεί για μια προκαταρκτική αξιολόγηση της έκθεσης.

Το δηλωμένο επίπεδο εκπομπής κραδασμών αφορά τις κύριες εφαρμογές του εργαλείου. Ωστόσο, εάν το εργαλείο χρησιμοποιείται για διαφορετικές εφαρμογές, με διαφορετικά αξεσουάρ ή με κακή συντήρηση, το επίπεδο εκπομπής κραδασμών μπορεί να διαφέρει. Αυτό μπορεί να αυξήσει σημαντικά το επίπεδο έκθεσης κατά τη διάρκεια της συνολικής περιόδου εργασίας.

Προκειμένου να εκτιμηθεί με ακρίβεια το επίπεδο έκθεσης σε κραδασμούς, θα πρέπει να λαμβάνεται επίσης υπόψη ο χρόνος που το εργαλείο είναι απενεργοποιημένο ή σε λειτουργία χωρίς να χρησιμοποιείται. Αυτό μπορεί να μειώσει σημαντικά το επίπεδο έκθεσης κατά τη διάρκεια της συνολικής περιόδου εργασίας.

Καθορίστε επιπρόσθετα μέτρα ασφάλειας για την προστασία του χειριστή από τις επιδράσεις των κραδασμών, όπως για παράδειγμα: Συντήρηση του εργαλείου και των αξεσουάρ, διατήρηση μιας ζεστής θερμοκρασίας των χεριών, οργάνωση των μοτίβων εργασίας.

⚠ ***ΠΡΟΣΟΧΗ!***

Φοράτε ωτοασπίδες όταν η ηχητική πίεση υπερβαίνει τα 85 dB(A).

Τεχνικά Χαρακτηριστικά

Τύπος προϊόντος		XCE 2 8 14-EC	XFE 2 15 14-EC
Προϊόν		Αλοιφαδόρος εξαναγκασμένης περιστροφής	Έκκεντρος αλοιφαδόρος τυχαίας περιστροφής
Ονομαστική τάση	V	220-240	
Συχνότητα	Hz	50/60	
Ισχύς εισόδου	W	1400	
Διάμετρος πλάκας στήριξης	mm	125/150	
Μέγ. Ø εργαλείου	mm	160	160
Τροχιά	mm	8	15
ονομαστική ταχύτητα	mσ.α.λ.	700	8700
ταχύτητα χωρίς φορτίο	σ.α.λ.	225-700	-
ταχύτητα χωρίς φορτίο	τ.α.λ.	2700-8700	2700-8700
Βάρος σύμφωνα με τη Διαδικασία FLEX 01	kg	2,2	2,3
Θερμοκρασία λειτουργίας	-10~40°C		

Θερμοκρασία αποθήκευσης	-20~50°C		
Α σταθμισμένη στάθμη ηχητικής πίεσης σύμφωνα με το πρότυπο EN 62841 (βλ. «Θόρυβος και δονήσεις»):			
Στάθμη ηχητικής πίεσης L_{pA}	dB (A)	79	75
Στάθμη ηχητικής ισχύος L_{wA}	dB (A)	87	83
Αβεβαιότητα K	dB	3	
Συνολική τιμή δόνησης σύμφωνα με το πρότυπο EN 62841 (βλ. «Θόρυβος και δονήσεις»):			
Τιμή εκπομπών ah κατά την στίλβωση βαμμένων επιφανειών	m/s^2	4,7	3,1
Αβεβαιότητα K	m/s^2	1,5	

Επισκόπηση (βλ. εικόνα A)

Η αρίθμηση των χαρακτηριστικών του προϊόντος αναφέρεται στην απεικόνιση του ηλεκτρικού εργαλείου στη σελίδα με τα γραφικά.

1 **Μπροστινή χειρολαβή**
2 **Επιλογέας ταχύτητας**
3 **Λαβή**
4 **Καλώδιο ισχύος**
5 **Κουμπί κλειδώματος**
6 **Διακόπτης-σκανδάλη μεταβλητής ταχύτητας**
7 **Δίσκος λείανσης**
8 **Πανάκι στίλβωσης**
9 **Εξάγωνο κλειδί**

Οδηγίες χρήσης

⚠ ***ΠΡΟΕΙΔΟΠΟΙΗΣΗ!***
Αποσυνδέστε το καλώδιο τροφοδοσίας πριν από την εκτέλεση οποιασδήποτε εργασίας στο ηλεκτρικό εργαλείο.

Πριν από την ενεργοποίηση του ηλεκτρικού εργαλείου

Αποσυσκευάστε το ηλεκτρικό εργαλείο και τα εξαρτήματα και βεβαιωθείτε ότι δεν λείπουν ή έχουν υποστεί ζημιά παρελκόμενα.

Εγκατάσταση της πλάκας στήριξης (βλέπε εικόνα B)

⚠ ***ΠΡΟΕΙΔΟΠΟΙΗΣΗ!***
Πριν από την εκτέλεση οποιασδήποτε εργασίας στο εργαλείο, βεβαιώνεστε πάντα ότι το εργαλείο είναι απενεργοποιημένο και ότι το καλώδιο τροφοδοσίας είναι αποσυνδεδεμένο.

- Χρησιμοποιήστε ένα εξάγωνο κλειδί (9) για να αφαιρέσετε τα τρία μπουλόνια. Φυλάξτε τα μπουλόνια για την επανασυναρμολόγηση.
- Αφαιρέστε την πλάκα στήριξης (7).
- Ευθυγραμμίστε τις οπές στερέωσης στην καινούργια πλάκα στήριξης με τις οπές στη βάση του ρουλεμάν (B-1) και τοποθετήστε την επάνω στη βάση του ρουλεμάν (B-1). Στερεώστε με τα τρία μπουλόνια.

Εγκατάσταση και αφαίρεση του πανιού στίλβωσης (βλέπε εικόνα C)

Εγκατάσταση του πανιού στίλβωσης

- Απενεργοποιήστε το εργαλείο και αποσυνδέστε το καλώδιο τροφοδοσίας.
- Ευθυγραμμίστε το πανάκι στίλβωσης (8) με την πλάκα στήριξης (7), στη συνέχεια πιέστε το πανάκι (8) κόντρα στην πλάκα (7) όσο το δυνατόν πιο σφιχτά.

Αφαίρεση του πανιού στίλβωσης

- Αφαιρέστε το πανάκι στίλβωσης (8).

Διακόπτης-σκανδάλη μεταβλητής ταχύτητας (βλέπε εικόνα D)

Για να ενεργοποιήσετε τον αλοιφαδόρο, πατήστε το διακόπτη-σκανδάλη μεταβλητής ταχύτητας (6).

Ο διακόπτης-σκανδάλη (6) παρέχει υψηλότερη ταχύτητα με αυξημένη πίεση της σκανδάλης και χαμηλότερη ταχύτητα με μειωμένη πίεση της σκανδάλης.
Για την απενεργοποίηση, απελευθερώστε το διακόπτη-σκανδάλη μεταβλητής ταχύτητας (6).
Αυτό το εργαλείο είναι εξοπλισμένο με ένα κουμπί ασφάλισης (5), το οποίο είναι βολικό για συνεχή στίλβωση για παρατεταμένες χρονικές περιόδους. Πατήστε και κρατήστε πατημένο το διακόπτη-σκανδάλη (6) και στη συνέχεια πατήστε το κουμπί ασφάλισης (5). Απελευθερώστε τον διακόπτη-σκανδάλη (6). Για να ξεκλειδώσετε το κουμπί ασφάλισης (5) και να σταματήσετε τη συνεχή στίλβωση, πατήστε το διακόπτη-σκανδάλη (6).

Επιλογέας ταχύτητας (βλ. εικόνα E)

⚠ ***ΠΡΟΕΙΔΟΠΟΙΗΣΗ!***

Ποτέ μην αλλάζετε την ταχύτητα ενώ το εργαλείο λειτουργεί. *Η μη τήρηση αυτής της προειδοποίησης μπορεί να οδηγήσει σε απώλεια ελέγχου του εργαλείου και σε σοβαρό ατομικό τραυματισμό.*

Ο επιλογέας ταχύτητας (2) ρυθμίζει τη μέγιστη ταχύτητα του εργαλείου.
Γυρίστε τον επιλογέα (2) σε οποιαδήποτε θέση μεταξύ «1» για την χαμηλότερη ταχύτητα και «6» για την υψηλότερη ταχύτητα.

Στίλβωση

⚠ ***ΠΡΟΕΙΔΟΠΟΙΗΣΗ!***

Για να μειώσετε τον κίνδυνο τραυματισμού, φοράτε πάντα κατάλληλα προστατευτικά γυαλιά. Όταν εργάζεστε σε σκονισμένα περιβάλλοντα, φοράτε κατάλληλη αναπνευστική προστασία.

Χρησιμοποιήστε σφιγκτήρα, μέγγενη ή άλλο πρακτικό μέσο για να συγκρατήσετε το τεμάχιο επεξεργασίας.
Μετακινείτε τον αλοιφαδόρο προς τα πίσω και εμπρός σε μακριές διαδρομές σάρωσης. Υπερβολική πίεση, λανθασμένη γωνία ή ακατάλληλη κίνηση μπορεί να προκαλέσουν σημάδια στροβιλισμού ή καψίματα.

Πρόληψη καψίματος από τη βαφή

Είναι εύκολο να καεί το χρώμα επάνω σε μια επιφάνεια. Αυτό μπορεί να συμβεί αν πραγματοποιείτε στίλβωση με πολύ υψηλή ταχύτητα ή εάν επιτρέπετε το πανάκι στίλβωσης να παραμένει σε ένα σημείο ακόμα και για σύντομη χρονική περίοδο.
Για την πρόληψη καψίματος από τη βαφή, ασκείτε πολύ ελαφριά πίεση και διατηρείτε μια σταθερή κίνηση του αλοιφαδόρου, ειδικά κατά την εργασία κοντά σε ακμές ή όπου υπάρχουν απότομες αλλαγές στο περίγραμμα της επιφάνειας εργασίας. Να είστε ιδιαίτερα προσεκτικοί όταν χρησιμοποιείτε υψηλότερες ταχύτητες, οι οποίες είναι πιο πιθανό να κάψουν το χρώμα.

Πρόληψη μαγκώματος

⚠ ***ΠΡΟΕΙΔΟΠΟΙΗΣΗ!***

Αποφεύγετε σκάλωμα σε τραχιές επιφάνειες ώστε να μειωθεί η πιθανότητα «κλωτσήματος».

Σκάλωμα προκύπτει όταν τα πανάκια στίλβωσης μαγκώνουν σε σκληρές ακμές μιας επιφάνειας εργασίας.
Το σκάλωμα μπορεί να προκαλέσει ξαφνικό «κλώτσημα» με πιθανή πρόκληση καψίματος του πανιού από τη βαφή. Για να μειώσετε τον κίνδυνο σκαλώματος χρησιμοποιείτε τον αλοιφαδόρο σε χαμηλές ταχύτητες όταν γυαλίζετε τραχιές επιφάνειες.
Για δύσκολες περιοχές, όπως κοντά σε διακοσμητικά στοιχεία ή μεταξύ ενός καθρέφτη και ενός παραθύρου σε αυτοκίνητο, μην το διακινδυνεύετε με έναν αλοιφαδόρο. Γυαλίστε αυτές τις επιφάνειες με το χέρι.

Συντήρηση και φροντίδα

⚠ ***ΠΡΟΕΙΔΟΠΟΙΗΣΗ!***

Αποσυνδέστε το καλώδιο τροφοδοσίας πριν από την εκτέλεση οποιασδήποτε εργασίας στο ηλεκτρικό εργαλείο.

Καθαρισμός

⚠ ***ΠΡΟΣΟΧΗ!***

Όταν καθαρίζετε με ξηρό πεπιεσμένο αέρα, φοράτε πάντα προστατευτικά γυαλιά.

Καθαρίζετε τακτικά το ηλεκτρικό εργαλείο και τις οπές εξαερισμού. Η συχνότητα καθαρισμού εξαρτάται από το υλικό και τη διάρκεια χρήσης. Καθαρίζετε τακτικά το εσωτερικό του περιβλήματος και του μοτέρ με ξηρό πεπιεσμένο αέρα.

Επισκευές

Οι επισκευές πρέπει να γίνονται μόνο από εξουσιοδοτημένο κέντρο εξυπηρέτησης πελατών.

ΣΗΜΕΙΩΣΗ

Κατά τη διάρκεια της περιόδου εγγύησης μη λασκάρετε τις βίδες στο περίβλημα. Η μη συμμόρφωση με αυτή την απαίτηση ακυρώνει τυχόν αξιώσεις βάσει της εγγύησης του κατασκευαστή.

Ανταλλακτικά και παρελκόμενα

Για άλλα αξεσουάρ, ειδικά για εργαλεία και παρελκόμενα, ανατρέξτε στους καταλόγους του κατασκευαστή. Σχέδια σε λεπτομερή μορφή και λίστες ανταλλακτικών διατίθενται στον ιστότοπό μας: **www.flex-tools.com.**

Πληροφορίες διάθεσης

ΠΡΟΕΙΔΟΠΟΙΗΣΗ!

Αχρηστεύετε τα παλιά ηλεκτρικά εργαλεία:

– *αφαιρώντας το καλώδιο ρεύματος στα ηλεκτρικά εργαλεία που λειτουργούν με ρεύμα.*

Μόνο για χώρες της ΕΕ
Μην απορρίπτετε τα ηλεκτρικά εργαλεία στα οικιακά απορρίμματα!
Σύμφωνα με την ευρωπαϊκή οδηγία 2012/19/ΕΕ σχετικά με τα απόβλητα ηλεκτρικού και ηλεκτρονικού εξοπλισμού και την ενσωμάτωση της οδηγίας αυτής στο εθνικό δίκαιο, τα άχρηστα ηλεκτρικά εργαλεία πρέπει να συλλέγονται ξεχωριστά για να ανακυκλώνονται με τρόπο φιλικό προς το περιβάλλον.

Ανάκτηση πρώτων υλών αντί για διάθεση απορριμμάτων.

Η συσκευή, τα παρελκόμενα και η συσκευασία πρέπει να ανακυκλώνονται με τρόπο φιλικό προς το περιβάλλον. Τα πλαστικά μέρη επισημαίνονται για ανακύκλωση ανάλογα με τον τύπο υλικού.

ΣΗΜΕΙΩΣΗ

Σας παρακαλούμε να ζητήσετε από το κατάστημα αγοράς να σας υποδείξει τους τρόπους διάθεσης!

CE- Δήλωση συμμόρφωσης

Οι Δηλώσεις συμμόρφωσης περιλαμβάνονται στο Παράρτημα 1 του παρόντος εγχειριδίου οδηγιών.

Απαλλαγή ευθύνης

Ο κατασκευαστής και ο εκπρόσωπός του δεν ευθύνονται για καμία ζημιά ή απώλεια κέρδους λόγω της διακοπής επαγγελματικής δραστηριότητας, η οποία επήλθε λόγω του προϊόντος ή ενός άχρηστου προϊόντος.
Ο κατασκευαστής και ο εκπρόσωπός του δεν ευθύνονται για καμία ζημιά που προκλήθηκε από ακατάλληλη χρήση του προϊόντος ή από τη χρήση του προϊόντος με προϊόντα άλλων κατασκευαστών.

İÇİNDEKİLER

Bu kılavuzda kullanılan semboller. 81
Ürün üzerindeki semboller. 81
Önemli güvenlik bilgileri 81
Ses ve titreşim. 83
Teknik veriler. 83
Genel Bakış 84
Çalıştırma talimatları 84
Bakım 85
Bertaraf bilgileri.. 86
CE Uygunluk beyanı 86
Sorumluluktan muafiyet 86

Bu kılavuzda kullanılan semboller

⚠ ***UYARI!***
Yaklaşan tehlikeyi belirtir. Bu uyarının dikkate alınmaması ölüm veya ağır yaralanmalara neden olabilir.

⚠ ***DİKKAT!***
Olası bir tehlikeli durumu belirtir. Bu uyarının dikkate alınmaması hafif yaralanmalara veya maddi hasara neden olabilir.

i ***NOT***
Uygulama ipuçlarını ve önemli bilgileri belirtir.

Ürün üzerindeki semboller

Elektrikli aleti çalıştırmadan önce kullanım kılavuzunu okuyun.

Koruyucu gözlük takın

Her zaman iki elinizle çalışın

Koruma sınıfı II

Eskiyen aletin bertaraf edilmesine ilişkin bilgiler (bkz. sayfa 86)

CE İşareti

UKCA İşareti

Önemli güvenlik bilgileri

⚠ ***UYARI!***
Elektrikli aleti kullanmadan önce lütfen aşağıdakileri okuyun ve buna göre hareket edin:

- *burada yer alan çalıştırma talimatlarını,*
- *elektrikli aletlerin kullanımına ilişkin ekteki kitapçıkta yer alan "Genel güvenlik talimatları"nı (broşür no.: 315915),*
- *aletin kullanılacağı alana ilişkin geçerli kuralları ve kazaların önlenmesi ile ilgili düzenlemeleri.*

Bu elektrikli alet son teknoloji ürünü olup, kabul edilen güvenlik düzenlemelerine uygun olarak üretilmiştir.

Bununla birlikte kullanım sırasında elektrikli alet, kullanıcının veya bir üçüncü tarafın hayatı ve sağlığı için tehlike oluşturabilir ya da aletin kendisi veya başka eşyalar zarar görebilir.

Elektrikli alet sadece

- *kullanım amacına yönelik olarak*
- *ve mükemmel çalışır durumdayken kullanılabilir.*

Güvenliği tehlikeye atan arızalar derhal onarılmalıdır.

Kullanım amacı

Cila makinesi
- sanayi ve ticari amaçlı kullanım için,
- cilalama işleri için tasarlanmıştır.

Cilalama makinesi için güvenlik talimatları

⚠ ***UYARI!***
Bu elektrikli alet ile birlikte verilen tüm güvenlik uyarılarını, talimatları, çizimleri ve teknik özellikleri okuyun. *Aşağıdaki talimatların tamamına uyulmaması elektrik çarpması, yangın ve/veya ciddi yaralanma ile sonuçlanabilir. Tüm uyarı ve talimatları gelecekte başvuru amacıyla muhafaza edin.*

- **Bu elektrikli aletin, cila makinesi olarak işlev görmesi amaçlanmıştır. Bu elektrikli alet ile birlikte verilen tüm güvenlik**

uyarılarını, talimatları, çizimleri ve teknik özellikleri okuyun. Aşağıdaki talimatların tamamına uyulmaması elektrik çarpması, yangın ve/veya ciddi yaralanma ile sonuçlanabilir.

- **Taşlama, zımparalama, tel fırça ile fırçalama, delik açma veya kesme gibi işlemler, bu elektrikli alet ile yapılmamalıdır.** Elektrikli aletin tasarlanmadığı işlemler bir tehlike teşkil edebilir ve yaralanmalara neden olabilir.
- **Bu elektrikli aleti, alet üreticisi tarafından özel olarak tasarlanmayan ve belirtilmeyen biçimde çalışacak şekilde dönüştürmeyin.** Böyle bir dönüşüm, kontrol kaybına ve ciddi yaralanmalara neden olabilir.
- **Özel olarak tasarlanmamış ve alet üreticisi tarafından tavsiye edilmeyen aksesuarları kullanmayın.** Aksesuarın elektrikli alete takılabiliyor olması güvenli çalışmayı garanti etmez.
- **Aksesuarın nominal hızı en az elektrikli alet üzerinde belirtilen maksimum hıza eşit olmalıdır.** Nominal hızdan daha hızlı çalışan aksesuarlar kırılabilir ve uçabilir.
- **Aksesuarınızın dış çapı ve kalınlığı elektrikli aletinizin kapasite değeri dahilinde olmalıdır.** Yanlış boyutlandırılmış aksesuarlar yeterince korunamaz veya kontrol edilemezler.
- **Hasarlı bir aksesuar kullanmayın. Her kullanımdan önce aşınabilen diskler gibi aksesuarları çapak ve çatlaklara karşı, destek tablasını çatlak, yırtılma veya aşırı yıpranmaya karşı, tel fırçayı ise gevşek ve çatlak tellere karşı kontrol edin. Elektrikli alet veya aksesuar düşürülürse hasar olup olmadığını kontrol edin veya hasarsız bir aksesuar takın. Bir aksesuarı inceledikten ve monte ettikten sonra, kendinizi ve diğer yakındaki kişileri dönen aksesuarın düzleminden uzağa konumlandırın ve elektrikli aleti bir dakika boyunca maksimum yüksüz hızda çalıştırın**. Hasarlı aksesuarlar normalde bu test süresi esnasında parçalanırlar.
- **Kişisel koruyucu ekipman giyin. Uygulamaya bağlı olarak yüz siperi, koruyucu gözlük veya emniyet gözlüğü kullanın. Gerekli olduğunda küçük taşlama parçaları veya iş parçalarını durdurabilecek toz maskesi, kulak koruyucular, eldivenler ve atölye önlüğü kullanın.** Göz koruması, çeşitli işlemler sonucu havada uçuşan artıkları durdurabilmelidir. Toz maskesi veya solunum cihazı, işleminiz sonucu oluşan partikülleri filtreleyebilmelidir. Yüksek yoğunluklu gürültüye uzun süre maruz kalmak işitme kaybına neden olabilir.
- **Kabloyu dönen aksesuara temas etmeyecek şekilde konumlandırın.** Kontrolü kaybederseniz, kablo kesilebilir veya takılabilir ve eliniz veya kolunuz dönen aksesuarın içine çekilebilir.
- **Aksesuar tamamen durana kadar elektrikli aleti asla yere koymayın.** Dönen aksesuar yüzeyi tutabilir ve elektrikli aleti kontrolünüzden çıkarabilir.
- **Elektrikli aleti yanınızda taşırken çalıştırmayın.** Dönen aksesuarla kazara temas sonucunda giysiniz çekilebilir ve aksesuarın vücudunuza doğru çekilmesine sebep olabilir.
- **Elektrikli aletin havalandırma deliklerini düzenli olarak temizleyin.** Motorun fanı tozları mahfazanın içine çeker ve toz halindeki metalin aşırı birikmesi elektriksel tehlikelere yol açabilir.
- **Elektrikli aleti yanıcı maddelerin yakınında çalıştırmayın.** Kıvılcımlar bu malzemeleri tutuşturabilir.
- **Soğutma sıvısı gerektiren aksesuarları kullanmayın.** Su veya diğer sıvı soğutucuları kullanmak elektrik çarpmasına veya şokuna neden olabilir.

Geri Tepme ve İlgili Uyarılar:

Geri tepme, sıkışmış ya da takılmış döner bir diske, destek tablasına, fırçaya ya da başka bir aksesuara ani bir tepkidir. Sıkışma ya da takılma kesme aletlerinin aniden durmasına bu da elektrikli aletin aksesuarının bağlantı noktasında dönen aksesuarının dönüşünün tersi yöne doğru zorlanmasına sebep olacaktır.

Örneğin, bir zımparalı disk iş parçasına takılırsa ya da sıkışırsa, diskin kıstırma noktasına giren kenarı, malzemenin yüzeyine girerek, diskin dışarı çıkmasına ya da dışarı fırlamasına neden olabilir. Diskin sıkışma noktasındaki hareket yönüne bağlı olarak, operatöre doğru ya da uzağa doğru atlayabilir. Zımparalı diskler bu koşullar altında bozulabilirler de.

Geri tepme, elektrikli aletin yanlış kullanılmasının ve/veya yanlış çalıştırma prosedür

veya koşullarının bir sonucudur ve aşağıdaki önlemlerin alınması ile önlenebilir.

- **Elektrikli aleti sağlam bir şekilde kavramaya devam edin ve vücudunuzu ve kolunuzu geri tepme kuvvetlerine direnecek şekilde konumlandırın. Başlangıç sırasında geri tepme veya tork reaksiyonu üzerinde maksimum kontrol sağlamak için, varsa her zaman yardımcı tutamağı kullanın.** Uygun önlemler alındığında, operatör tork tepkilerini veya geri tepme kuvvetlerini kontrol edebilir.
- **Elinizi asla dönen aksesuarın yakınına koymayın.** Aksesuar elinizin üzerinde geri tepebilir.
- **Geri tepme meydana gelirse vücudunuzu elektrikli aletin hareket ettiği alana konumlandırmayın.** Geri tepme, aletin, tekerleğin takılma noktasındaki hareketinin tersine doğru itilmesine neden olur.
- **Köşeler, keskin kenarlar vb. yerlerde çalışırken özel dikkat gösterin. Aksesuarı sektirmekten veya engellemekten kaçının.** Köşeler, keskin kenarlar veya sıçrama dönen aksesuara takılma ve kontrol veya geri tepme kaybına neden olma eğilimindedir.

Parlatma İşlemlerine Özel Güvenlik Uyarıları:

- Parlatma başlığının veya aksesuar tellerinin serbestçe dönmesine izin verecek herhangi bir gevşek kısma izin vermeyin. Bu şekildeki gevşek aksesuar tellerini saklayın ya da kırpın. Gevşek veya dönen aksesuar telleri parmaklarınızı dolaşabilir veya iş parçası üzerine dolanabilir.
- Aleti çalışır durumda bırakmayın. Aleti sadece elde tutarak çalıştırın.

Ses ve titreşim

Gürültü ve titreşim değerlerinin EN 62841 standardına uygun olduğu tespit edilmiştir. Elektrikli aletin A ağırlıklı gürültü seviyesi tipik olarak:

– Ses basıncı seviyesi L_{pA}:
  XCE 2 8 14-EC 79 dB(A)
  XFE 2 15 14-EC 75 dB(A)
– Ses gücü seviyesi L_{WA}:
  XCE 2 8 14-EC 87 dB(A)
  XFE 2 15 14-EC 83 dB(A)
– Belirsizlik: K = 3 dB

Toplam titreşim değeri:

– Emisyon değeri a_h:
  XCE 2 8 14-EC 4,7 m/sn.^{2}
  XFE 2 15 14-EC 3,1 m/sn.^{2}
– Belirsizlik: K = 1,5 m/sn.^{2}

⚠ ***DİKKAT!***

Belirtilen ölçüm değerleri yeni elektrikli aletler için geçerlidir. Günlük kullanım, gürültü ve titreşim değerlerinin değişmesine neden olur.

ⓘ ***NOT***

Bu talimatlarda belirtilen titreşim emisyonu EN 62841'de belirtilen standart teste göre ölçülmüştür ve bir ürünü diğeri ile karşılaştırmak için kullanılabilir. Aynı zamanda maruz kalmanın ön değerlendirmesinde kullanılabilir.

Beyan edilen titreşim emisyonu seviyesi, aletin ana uygulamalarını temsil eder.

Bununla birlikte, alet farklı uygulamalar için farklı aksesuarlarla kullanılıyorsa veya bakımsızsa titreşim emisyonu seviyesi farklı olabilir. Bu durum, toplam çalışma süresi boyunca maruz kalma seviyesini önemli ölçüde artırabilir.

Titreşime maruz kalma seviyesinin doğru bir tahminini yapmak için aletin kapalı olduğu veya çalışır durumda olduğu ancak fiilen kullanımda olmadığı zamanları da hesaba katmak gerekir. Bu, toplam çalışma süresi boyunca maruz kalma seviyesini önemli ölçüde azaltabilir.

Operatörü titreşimin etkilerinden korumak için ek güvenlik önlemlerini belirleyin, örneğin: Aletin ve aksesuarların bakımının yapılması, ellerin sıcak tutulması, çalışma biçimlerinin düzenlenmesi.

⚠ ***DİKKAT!***

Ses basıncı 85 dB(A) seviyesinin üzerindeyken kulak koruyucuları takın.

Teknik veriler

Ürün tipi	XCE 2 8 14-EC	XFE 2 15 14-EC

Ürün		Zorunlu dönüşlü cila makinesi	Rastgele orbital cila makinesi
Nominal voltaj	V	220-240	
Frekans	Hz	50/60	
Giriş gücü	W	1400	
Destek plakası çapı	mm	125/150	
Alet Ø maks.	mm	160	160
Yörünge	mm	8	15
nominal devir	rpm	700	8700
yüksüz hız	rpm	225-700	-
yüksüz hız	opm	2700-8700	2700-8700
FLEX Prosedürü 01'e göre ağırlık	kg	2,2	2,3
Çalışma sıcaklığı	-10~40 °C		
Depolama sıcaklığı	-20~50°C		
EN 62841 standardına göre A-ağırlıklı ses basıncı seviyesi (bkz. "Gürültü ve titreşim"):			
Ses basıncı seviyesi L_{pA}	dB (A)	79	75
Ses gücü seviyesi L_{wA}	dB (A)	87	83
Belirsizlik K	dB	3	
EN 62841 standardına göre toplam titreşim değeri (bkz. "Gürültü ve titreşim"):			
Boyalı yüzeyleri parlatırken emisyon değeri ah	m/sn.^{2}	4,7	3,1
Belirsizlik K	m/sn.^{2}	1,5	

Genel bakış (bkz. şekil A)

Ürün özelliklerine ait numaralar için teknik resim sayfalarındaki makine çizimlerine bakın.

1 Ön tutma kolu
2 Hız ayar kadranı
3 Tutma kolu
4 Güç kablosu
5 Kilitleme düğmesi
6 Değişken hız tetiği
7 Destek plakası
8 Cilalama pedi
9 Alyan anahtarı

Çalıştırma talimatları

⚠ ***UYARI!***
Elektrikli alet üzerinde herhangi bir çalışma yapmadan önce güç kablosunu çıkarın.

Elektrikli aleti çalıştırmadan önce

Elektrikli aleti ve aksesuarları ambalajından çıkarın ve eksik veya hasarlı parça olup olmadığını kontrol edin.

Destek plakasını takma (bkz. şekil B)

⚠ ***UYARI!***
Alet üzerinde herhangi bir çalışma yapmadan önce, aletin kapalı olduğundan ve güç kablosunun fişten çekildiğinden emin olun.

- Alyan anahtar (9) kullanarak üç cıvatayı sökün. Cıvataları yeniden montaj için saklayın.
- Destek plakasını (7) çıkarın.
- Yeni destek plakasındaki montaj deliklerini yatak tabanındaki (B-1) deliklerle hizalayın ve yatak tabanına (B-1) yerleştirin. Üç cıvata ile sabitleyin.

Cilalama pedini takma ve çıkarma (bkz. şekil C)

Cilalama pedini takmak için

- Aleti kapatın ve güç kablosunu çıkarın.
- Cilalama pedini (8) destek plakasına (7) hizalayın, ardından pedi (8) plakaya (7) mümkün olduğunca sıkı bir şekilde bastırın.

Cilalama pedini çıkarmak için

- Cilalama pedinin (8) dış tabakasını soyun.

Değişken hız tetiği (bkz. şekil D)

Cilalama makinesini çalıştırmak için değişken hız tetiğine (6) basın.
Tetik (6), tetik basıncı artırıldıkça daha yüksek hız ve tetik basıncı azaltıldıkça daha düşük hız sağlar.
Aleti kapatmak için değişken hızlı tetik düğmesini (6) bırakın.
Bu alet, uzun süreli sürekli cilalama için uygun olan bir kilitleme düğmesine (5) sahiptir.
Tetiği (6) basılı tutun ve ardından kilitleme düğmesine (5) basın. Tetiği (6) bırakın.
Kilitleme düğmesini (5) açmak ve sürekli cilalama işlemini durdurmak için tetiğe (6) basın.

Hız ayarı kadranı (bkz. şekil E)

⚠ ***UYARI!***

Alet çalışırken hızı asla değiştirmeyin. *Bu uyarıya uyulmaması durumunda aletin kontrolü kaybolabilir ve ciddi yaralanmalar meydana gelebilir.*

Hız kadranı (2) aletin maksimum hızını ayarlar. Kadranı (2) en düşük hız için "1" ile en yüksek hız için "6" arasında bir konuma getirin.

Cilalama

⚠ ***UYARI!***

Yaralanma riskini azaltmak için her zaman uygun göz koruması kullanın. Tozlu ortamlarda çalışırken uygun solunum koruması kullanın.

İş parçanızı tutmak için bir kelepçe, mengene veya başka pratik araçlar kullanın.
Cila makinesini uzun, süpürme hareketleriyle ileri geri hareket ettirin. Çok fazla baskı, yanlış açı veya uygunsuz hareket girdap izlerine veya yanmalara neden olabilir.

Boyanın yanmasını önleme

Bir yüzeydeki boya kolayca yanabilir. Bu durum, çok yüksek hızda cilalama yaptığınızda veya cilalama pedinin kısa bir süre bile olsa aynı noktada kalmasına izin verdiğinizde meydana gelebilir.
Boyanın yanmasını önlemek için çok hafif bir baskı uygulayın ve özellikle kenarlara yakın yerlerde veya çalışma yüzeyinin konturunda ani değişikliklerin olduğu yerlerde cila makinesini sürekli hareket ettirin. Özellikle boyayı yakma olasılığı daha yüksek olan yüksek hızlarda kullanırken dikkatli olun.

Takılmayı önleme

⚠ ***UYARI!***

"Geri tepme" olasılığını azaltmak için pürüzlü yüzeylerde takılmaktan kaçının.

Takılma, cilalama pedlerinin çalışma yüzeyinin pürüzlü kenarlarına takılmasıyla meydana gelir.
Takılma, aletin aniden
"geri tepmesine" ve pedin boyayı yakmasına neden olabilir. Pürüzlü yüzeyleri cilalarken takılma riskini azaltmak için cila makinesini düşük devirde kullanın.
Döşeme kenarları veya arabadaki ayna ile cam arası gibi zorlu bölgeler için cila makinesiyle riske girmeyin. Bu yüzeyleri elle parlatın.

Bakım

⚠ ***UYARI!***

Elektrikli alet üzerinde herhangi bir çalışma yapmadan önce güç kablosunu çıkarın.

Temizlik

⚠ ***DİKKAT!***

Kuru basınçlı hava ile temizlik yaparken mutlaka koruyucu gözlük takın.

Elektrikli aletin havalandırma deliklerini düzenli olarak temizleyin. Temizleme sıklığı malzemeye ve kullanım süresine bağlıdır. Gövde içine ve motora kuru basınçlı hava üfleyerek düzenli olarak temizleyin.

Onarım

Onarımlar yalnızca yetkili müşteri hizmetleri merkezi tarafından yapılabilir.

i ***NOT***

Garanti süresi içerisinde muhafaza üzerindeki vidaları gevşetmeyin. Bu gereksinime uyulmaması durumunda üreticinin garanti kapsamındaki tüm talepler geçersiz sayılacaktır.

Yedek parçalar ve aksesuarlar

Diğer aksesuarlar, özellikle aletler ve aksesuarlar üreticinin kataloglarında bulunabilir. Parça yerleşim çizimleri ve yedek parça listeleri ana sayfamızda bulunabilir: **www.flex-tools.com.**

Bertaraf bilgileri

UYARI!

Gereksiz elektrikli aletleri kullanılamaz hale getirin:

– *elektrikle çalışan aletlerin güç kablosunu çıkarın.*

Sadece AB ülkeleri içindir
Elektrikli aletleri evsel atıkların içine atmayın!

Atık Elektrikli ve Elektronik Cihazlar hakkındaki 2012/19/EU Avrupa Direktifi uyarınca ve ulusal yasalara uygun olarak kullanılan elektrikli aletler ayrı olarak toplanmalı ve çevre dostu bir şekilde geri dönüştürülmelidir.

Atık bertarafı yerine hammadde geri kazanımı.

Alet, aksesuarlar ve ambalajlar çevre dostu bir şekilde geri dönüştürülmelidir. Plastik parçalar malzeme türüne göre geri dönüşüm için tanımlanmıştır.

NOT

Lütfen bayinize bertaraf etme seçenekleri hakkında danışın!

CE-Uygunluk Beyanı

Uygunluk beyanları, bu kullanım kılavuzunun Ek 1'inde yer almaktadır.

Sorumluluktan muafiyet

Üretici ve temsilcisi, ürünün veya kullanılamaz bir ürünün neden olduğu iş kesintilerinden kaynaklanan zararlardan ve kâr kayıplarından sorumlu değildir.
Üretici ve temsilcisi, ürünün yanlış kullanılması veya ürünün diğer üreticilerin ürünleri ile kullanılması sonucu oluşabilecek hasarlardan sorumlu değildir.

Spis treści

Symbole używane w niniejszej instrukcji . . . 87
Symbole na produkcie 87
Ważne informacje dotyczące bezpieczeństwa 87
Hałas i drgania 89
Dane techniczne. 90
Widok ogólny 91
Instrukcja obsługi. 91
Konserwacja i utrzymanie. 92
Informacje dotyczące utylizacji.. 92
Deklaracja zgodności CE 93
Wyłączenia odpowiedzialności 93

Symbole używane w niniejszej instrukcji

⚠ ***OSTRZEŻENIE!***
Oznacza bezpośrednie zagrożenie. Zignorowanie tego ostrzeżenia może doprowadzić do śmierci lub bardzo poważnych, ciężkich obrażeń.

⚠ ***OSTROŻNIE!***
Oznacza sytuację potencjalnie niebezpieczną. Zignorowanie tego ostrzeżenia może doprowadzić do lekkich urazów lub uszkodzenia mienia.

i ***UWAGA***
Oznacza wskazówki dotyczące stosowania i inne ważne informacje.

Symbole na produkcie

Przed włączeniem elektronarzędzia należy przeczytać instrukcję obsługi.

Noś okulary ochronne

Narzędzie należy zawsze obsługiwać oburącz

II. védelmi osztály

Informacje dotyczące utylizacji starego narzędzia (patrz strona 92)

CE Oznaczenie CE

UK CA Oznaczenie UKCA

Ważne informacje dotyczące bezpieczeństwa

⚠ ***OSTRZEŻENIE!***
Przed użyciem elektronarzędzia należy przeczytać następujące informacje i zastosować się do nich:

- *niniejsza instrukcja obsługi,*
- *„Ogólne instrukcje bezpieczeństwa", dotyczące posługiwania się elektronarzędziami, podane w załączonej broszurze (ulotka nr 315915),*
- *zasady aktualnie obowiązujące w miejscu pracy oraz przepisy w sprawie zapobiegania wypadkom.*

To elektronarzędzie zostało skonstruowane z wykorzystaniem najnowszych technologii i w sposób spełniający uznane przepisy bezpieczeństwa.

Mimo to niewłaściwe lub nieodpowiednie użytkowanie elektronarzędzia może zagrażać życiu lub zdrowiu użytkownika lub osób postronnych, a także grozi zniszczeniem elektronarzędzia lub innego mienia.

Elektronarzędzie może być używane wyłącznie

- *zgodnie z jego przeznaczeniem*
- *gdy jest w pełni sprawne.*

Usterki mające wpływ na bezpieczeństwo należy natychmiast naprawiać.

Przeznaczenie

Polerka przeznaczona jest

- do użytku komercyjnego w przemyśle i handlu,
- do prac polerskich.

Instrukcje bezpieczeństwa dla polerki

⚠ ***OSTRZEŻENIE!***
Prosimy przeczytać wszystkie ostrzeżenia i instrukcje oraz przestudiować specyfikację i ilustracje dostarczone wraz z elektrona-

rzędziem. *Niezastosowanie się do wszystkich podanych niżej instrukcji może doprowadzić do porażenia prądem, pożaru i/lub poważnych urazów. Wszystkie ostrzeżenia i instrukcje należy zachować na przyszłość.*

- **To elektronarzędzie jest przeznaczone do pracy jako polerka. Prosimy przeczytać wszystkie ostrzeżenia i instrukcje oraz przestudiować specyfikację i ilustracje dostarczone wraz z elektronarzędziem.** Niestosowanie się do wszystkich podanych niżej instrukcji może doprowadzić do porażenia prądem, pożaru i/lub poważnych obrażeń.
- **Za pomocą tego elektronarzędzia nie należy wykonywać czynności takich jak szlifowanie, ścieranie, szczotkowanie druciane, wycinanie otworów lub odcinanie.** Wykonywanie prac, do których narzędzie elektryczne nie zostało zaprojektowane stwarza zagrożenie i może spowodować obrażenia ciała.
- **Nie wolno przerabiać elektronarzędzia w sposób, który nie został specjalnie przewidziany i określony przez producenta.** Takie przeróbki mogłyby doprowadzić do utraty kontroli i spowodować poważne urazy ciała.
- **Nie należy używać akcesoriów, które nie zostały zaprojektowane lub nie są zalecane przez producenta narzędzia.** Sam fakt, że osprzęt daje się zamontować w narzędziu elektrycznym nie gwarantuje jeszcze bezpieczeństwa użytkowania.
- **Prędkość znamionowa akcesoriów musi być co najmniej równa prędkości maksymalnej podanej na elektronarzędziu.** Akcesoria obracające się szybciej niż ich prędkość znamionowa mogą się połamać i rozlecieć.
- **Średnica zewnętrzna i grubość akcesoriów muszą się mieścić w zakresie wartości znamionowych elektronarzędzia.** Akcesoria niewłaściwej wielkości nie umożliwiają odpowiedniego kontrolowania i zabezpieczenia ich.
- **Nie należy używać uszkodzonych akcesoriów. Przed każdym użyciem należy sprawdzić osprzęt taki jak tarcze ścierne – pod kątem nadłamań i pęknięć, talerz szlifierski – pod kątem pęknięć, nadłamań i nadmiernego zużycia oraz szczotki druciane – pod kątem poluzowanych i pękniętych drutów. Jeżeli elektronarzędzie lub jego osprzęt zostaną upuszczone na ziemię, należy skontrolować, czy nie ma uszkodzeń lub założyć nieuszkodzony osprzęt. Po dokonaniu oględzin i założeniu akcesoriów należy ustawić się poza płaszczyzną obrotów osprzętu oraz tak, aby w tej płaszczyźnie nie znalazły się osoby postronne. Włączyć elektronarzędzie i pozwolić mu przez jedną minutę pracować z maksymalną prędkością bez obciążenia**. Podczas takiego testu uszkodzony osprzęt na ogół się rozpada.
- **Należy nosić środki ochrony indywidualnej. Zależnie od wykonywanej pracy należy zakładać osłonę na twarz, okulary ochronne lub gogle ochronne. Stosownie do potrzeb należy nosić maskę przeciwpyłową, ochronniki słuchu, rękawice i fartuch warsztatowy, który będzie w stanie zatrzymać drobiny materiału ściernego lub okruchy obrabianego elementu.** Środki ochrony oczu muszą być w stanie zatrzymać lecące odłamki powstające przy różnych pracach. Maska przeciwpyłowa lub oddechowa musi być w stanie filtrować cząsteczki powstające w trakcie pracy. Długotrwałe narażenie na wysoki poziom hałasu może doprowadzić do utraty słuchu.
- **Przewód musi się zawsze znajdować w bezpiecznej odległości od końcówki obrotowej.** Jeśli użytkownik straci kontrolę nad narzędziem, może dojść do przecięcia sznura lub sznur może zaczepić o narzędzie, co grozi zetknięciem się końcówki obrotowej z ręką lub ramieniem.
- **Nigdy nie należy odkładać elektronarzędzia przed jego całkowitym zatrzymaniem się.** Obrotowa końcówka robocza może zahaczyć o podłoże i w niekontrolowany sposób pociągnąć narzędzie.
- **W czasie przenoszenia elektronarzędzia przy boku nie należy włączać zasilania.** Przypadkowe zetknięcie się z wirującą końcówką roboczą może spowodować, że narzędzie zaczepi o ubranie, a końcówka robocza dotknie ciała.
- **Otwory wentylacyjne elektronarzędzia należy regularnie czyścić.** Wentylator silnika wciąga pył do środka obudowy, a nadmierne nagromadzenie opiłków metalu grozi zwarciem.

- **Elektronarzędzia nie należy używać w pobliżu materiałów łatwopalnych.** Iskry mogą zaprószyć ogień.
- **Nie należy używać akcesoriów wymagających stosowania płynów chłodzących.** Użycie wody lub innych płynów chłodzących może doprowadzić do porażenia prądem.

Odbicie i powiązane ostrzeżenia:

Odbicie lub szarpnięcie w tył jest nagłą reakcją na zablokowanie lub zakleszczenie się tarczy obrotowej, talerza szlifierskiego, szczotki lub innych akcesoriów. Zablokowanie się lub zaczepienie powoduje nagłe zatrzymanie obracającej się końcówki roboczej, co z kolei powoduje niekontrolowane szarpnięcie elektronarzędzia w kierunku przeciwnym do kierunku obrotów końcówki w punkcie zakleszczenia.
Na przykład, jeżeli tarcza ścierna zaczepi się lub zakleszczy o obrabiany element, krawędź tarczy wchodząca w punkt zakleszczenia może zagłębić się w powierzchnię materiału, powodując uniesienie się i odskoczenie tarczy. Tarcza może albo odskoczyć do, albo od operatora, zależnie od kierunku jej obrotów w punkcie zakleszczenia. Tarcze ścierne mogą się także w takich warunkach połamać.
Odbicie jest efektem niewłaściwego użycia i/lub sposobu posługiwania się elektronarzędziem, bądź też wystąpienia warunków, których można uniknąć, o ile podjęte zostaną odpowiednie, podane poniżej, środki zapobiegawcze.

- **Elektronarzędzie należy mocno i pewnie trzymać, a ciało i ramiona ustawić w taki sposób, aby móc zamortyzować siły odbicia. Zawsze należy używać uchwytu pomocniczego, jeśli jest dostępny, aby zapewnić maksymalną kontrolę nad odrzutem lub reakcją momentu obrotowego podczas uruchamiania.** O ile podjęte zostaną odpowiednie środki zapobiegawcze, operator może kontrolować reakcję narzędzia na siły bezwładności i odbicia.
- **Nigdy nie należy kłaść dłoni w pobliżu kręcącej się końcówki.** Końcówka może odskoczyć i dotknąć ręki.
- **Nie należy ustawiać się w miejscu, w które przesunie się elektronarzędzie w razie odbicia.** Odbicie popchnie narzędzie w kierunku przeciwnym do kierunku obrotów tarczy w punkcie zahaczenia o przeszkodę.
- **Szczególną ostrożność należy zachować podczas pracy w kątach, podczas obrabiania ostrych krawędzi itp. Należy unikać uderzania i zahaczania końcówką roboczą o przeszkody.** Uderzenie w róg lub ostrą krawędź często powoduje zakleszczenie obrotowej końcówki roboczej, co prowadzi do utraty kontroli nad narzędziem lub do szarpnięcia.

Ostrzeżenia dotyczące operacji polerowania:

- Nie można dopuszczać do tego, aby luźny kawałek nasadki do polerowania lub jego sznurki kręciły się w sposób niekontrolowany. Luźne sznurki i obrzeża końcówki roboczej należy zawinąć lub przyciąć. Luźne i kręcące się sznurki końcówki mogą się zaplątać o palce lub zahaczyć o polerowany element.
- Nie pozostawiaj narzędzia włączonego. Używaj narzędzia wyłącznie trzymając je w ręku.

Hałas i drgania

Wartości emisji hałasu i wibracji zmierzono zgodnie z normą EN 62841.
Poziom hałasu skorygowany charakterystyką A elektronarzędzia wynosi zazwyczaj:

– Poziom ciśnienia akustycznego L_{pA}:	
XCE 2 8 14-EC	79 dB(A)
XFE 2 15 14-EC	75 dB(A)
– Poziom mocy akustycznej L_{WA}:	
XCE 2 8 14-EC	87 dB(A)
XFE 2 15 14-EC	83 dB(A)
– Niepewność:	K = 3 dB

Całkowita wartość drgań:

– Wartość emisji a_h:	
XCE 2 8 14-EC	4,7 m/s^2
XFE 2 15 14-EC	3,1 m/s^2
– Niepewność:	K = 1,5 m/s^2

⚠ ***OSTROŻNIE!***

Podane wartości pomiarów dotyczą elektronarzędzi nowych. Codzienne użytkowanie sprawia, że wartości hałasu i drgań ulegają zmianie.

UWAGA

Poziom emisji drgań podany w niniejszej karcie informacyjnej został zmierzony zgodnie ze standardowymi metodami testowymi określonymi w normie EN 62841 i może służyć do porównywania różnych narzędzi. Parametr ten może również służyć do wstępnej oceny narażenia na drgania.
Deklarowany poziom emisji drgań odnosi się do najważniejszych zastosowań narzędzia. Jeżeli narzędzie będzie używane do różnych zastosowań, z różnymi akcesoriami lub jeżeli będzie niedokładnie konserwowane, poziom emisji drgań może być inny. Może to istotnie zwiększyć poziom narażenia użytkownika na drgania w całym okresie pracy.
W celu dokładnego oszacowania poziomu narażenia na drgania, konieczne jest uwzględnienie również czasu, gdy narzędzie jest wyłączone lub pracuje, ale nie jest w rzeczywistości używane. Może to istotnie zmniejszyć poziom narażenia użytkownika na drgania w całym okresie pracy.
Należy określić dodatkowe środki ostrożności zabezpieczające operatora przed skutkami drgań, takie jak np.: Konserwacja narzędzia i akcesoriów, utrzymywanie ciepła rąk, organizacja schematów pracy.

OSTROŻNIE!

Gdy poziom ciśnienia akustycznego przekracza 85 dB(A), należy nosić ochronniki słuchu.

Dane techniczne

Typ produktu		XCE 2 8 14-EC	XFE 2 15 14-EC
Produkt		Polerka z wymuszonym obrotem	Polerka orbitalna losowa
Napięcie znamionowe	V	220-240	
Częstotliwość	Hz	50/60	
Moc wejściowa	W	1400	
Średnica płyty wsparciowej	mm	125/150	
Maks. Ø narzędzia	mm	160	160
Orbita	mm	8	15
prędkość znamionowa	obr./min	700	8700
prędkość bez obciążenia	obr./min	225-700	-
prędkość bez obciążenia	opm	2700-8700	2700-8700
Ciężar wg Procedury FLEX 01	kg	2,2	2.3
Temperatura pracy	-10~40°C		
Temperatura przechowywania	-20~50°C		
Poziom ciśnienia akustycznego skorygowany według normy EN 62841 (patrz „Hałas i drgania”):			
Poziom ciśnienia akustycznego L_{pA}	dB(A)	79	75
Poziom mocy akustycznej L_{wA}	dB(A)	87	83
Niepewność K	dB	3	
Całkowita wartość drgań zgodnie z normą EN 62841 (patrz „Hałas i drgania”):			
Wartość emisji ah podczas polerowania powierzchni malowanej	m/s^2	4.7	3.1
Niepewność K	m/s^2	1,5	

Krótki opis urządzenia (patrz rysunek A)

Numeracja elementów odnosi się do rysunku narzędzia na stronie z elementami graficznymi.

1 **Uchwyt przedni**
2 **Pokrętło prędkości**
3 **Uchwyt**
4 **Przewód zasilający**
5 **Przycisk blokady włącznika w pozycji włączonej**
6 **Przełącznik spustowy z regulacją prędkości**
7 **Podkładka polerska**
8 **Gąbka polerska**
9 **Klucz imbusowy**

Instrukcja obsługi

⚠ ***OSTRZEŻENIE!***
Przed przystąpieniem do prac przy elektronarzędziu należy odłączyć przewód zasilający.

Przed włączeniem elektronarzędzia

Prosimy wypakować elektronarzędzie i akcesoria oraz sprawdzić, czy nie brakuje żadnych części i czy nie są one uszkodzone.

Montaż płyty wsparciowej (patrz rysunek B)

⚠ ***OSTRZEŻENIE!***
Przed przystąpieniem do jakichkolwiek prac przy narzędziu należy zawsze upewnić się, że jest ono wyłączone i odłączone od zasilania.

- Za pomocą klucza imbusowego (9) odkręć trzy śruby. Zachowaj śruby, aby móc je ponownie zmontować.
- Zdjąć płytę wsparciową (7).
- Wyrównaj otwory montażowe w nowej płycie wsparciowej z otworami w podstawie łożyska (B-1) i umieść ją na podstawie łożyska (B-1). Zabezpiecz trzema śrubami.

Montaż i demontaż dysku polerskiego (patrz rysunek C)

Aby zainstalować dysk polerski

- Wyłącz narzędzie i odłącz przewód zasilający.
- Wyrównaj dysk polerski (8) z płytką wsparciową (7), a następnie dociśnij dysk (8) do płytki (7) tak mocno, jak to możliwe.

Wyjmowanie dysku polerskiego

- Zdejmij dysk polerski (8).

Przełącznik spustowy o zmiennej prędkości (patrz rysunek D)

Aby włączyć polerkę, naciśnij przełącznik spustowy o zmiennej prędkości (6).
Przełącznik spustowy (6) zapewnia większą prędkość przy większym nacisku spustu i mniejszą prędkość przy mniejszym nacisku spustu.
Aby wyłączyć, wystarczy puścić przełącznik spustowy (6).
Narzędzie wyposażone jest w przycisk blokady (5), co jest wygodne przy dłuższym ciągłym polerowaniu. Naciśnij i przytrzymaj przełącznik spustowy (6), a następnie naciśnij przycisk blokady (5). Puść przełącznik spustowy (6).
Aby odblokować przycisk blokady (5) i zatrzymać ciągłe polerowanie, naciśnij przełącznik spustowy (6).

Pokrętło prędkości (patrz rysunek E)

⚠ ***OSTRZEŻENIE!***
Nigdy nie zmieniaj prędkości podczas pracy narzędzia. *Nieprzestrzeganie tego ostrzeżenia może spowodować utratę kontroli nad narzędziem i poważne obrażenia ciała.*
Pokrętło prędkości (2) ustawia maksymalną prędkość narzędzia.
Obróć pokrętło (2) do dowolnej pozycji pomiędzy „1" (najniższa prędkość) i „6" (najwyższa prędkość).

Polerowanie

⚠ ***OSTRZEŻENIE!***
Aby zminimalizować ryzyko obrażeń, zawsze należy nosić odpowiednie okulary ochronne. Pracując w miejscach, w których występuje duże zapylenie, należy nosić odpowiednią ochronę dróg oddechowych.

Za pomocą zacisku, imadła lub innego praktycznego urządzenia przymocuj obrabiany przedmiot.
Polerkę należy przesuwać do przodu i do tyłu długimi, szerokimi ruchami. Zbyt duży nacisk, nieodpowiedni kąt lub niewłaściwy ruch mogą spowodować powstawanie smug lub przypaleń.

Zapobieganie przepalaniu się farby

Łatwo jest przepalić farbę na powierzchni. Może się tak zdarzyć, jeśli polerujesz ze zbyt dużą prędkością lub jeśli pozostawisz tarczę polerską w jednym miejscu nawet na krótki okres czasu.
Aby zapobiec przepaleniu farby, należy stosować bardzo lekki nacisk i stale przesuwać polerkę, zwłaszcza podczas pracy w pobliżu krawędzi lub w miejscach, gdzie występują nagłe zmiany konturu powierzchni roboczej. Szczególną ostrożność należy zachować podczas używania wyższych prędkości, które mogą spowodować spalenie się farby.

Zapobieganie zaczepianiu

⚠ ***OSTRZEŻENIE!***

Aby zmniejszyć ryzyko „odbicia", należy unikać zaczepiania o chropowate powierzchnie.

Zaczepianie się następuje, gdy dyski polerskie zahaczają o ostre krawędzie powierzchni roboczej.
Zaczepienie może spowodować nagłe „odbicie" narzędzia i może spowodować przepalenie lakieru przez dysk. Aby zmniejszyć ryzyko zaczepienia podczas polerowania chropowatych powierzchni, należy używać polerki na niskich prędkościach.
W przypadku trudno dostępnych miejsc, na przykład przy listwie wykończeniowej lub między lusterkiem a szybą samochodu, nie należy ryzykować użycia polerki. Wypoleruj te powierzchnie ręcznie.

Konserwacja i utrzymanie

⚠ ***OSTRZEŻENIE!***

Przed przystąpieniem do prac przy elektronarzędziu należy odłączyć przewód zasilający.

Czyszczenie

⚠ ***OSTROŻNIE!***

Na czas czyszczenia suchym sprężonym powietrzem należy zawsze zakładać okulary ochronne.

Elektronarzędzie i jego otwory wentylacyjne należy regularnie czyścić. Częstotliwość czyszczenia zależy od materiału i czasu użytkowania. Wnętrze obudowy i silnik należy regularnie przedmuchiwać sprężonym powietrzem.

Naprawy

Naprawy mogą być wykonywane wyłącznie w autoryzowanym punkcie serwisowym.

i ***UWAGA***

W okresie gwarancyjnym nie należy odkręcać śrub na obudowie. Niespełnienie tego wymogu spowoduje unieważnienie wszelkich roszczeń z tytułu gwarancji producenta.

Części zamienne i akcesoria

Pozostałe akcesoria, w szczególności zaś narzędzia i akcesoria, znaleźć można w katalogach producenta. Rysunki rozstrzelone i listy części zamiennych znaleźć można na naszej stronie: **www.flex-tools.com.**

Informacje dotyczące utylizacji

⚠ ***OSTRZEŻENIE!***

Jeśli elektronarzędzie jest już niepotrzebne, należy uniemożliwić używanie go:

– *w przypadku elektronarzędzi sieciowych przez usunięcie przewodu zasilającego.*

Tylko kraje UE
Elektronarzędzi nie należy wyrzucać do zmieszanych odpadów komunalnych!
Zgodnie z europejską dyrektywą 2012/19/UE w sprawie zużytego sprzętu elektrycznego i elektronicznego (WEEE) oraz zgodnie z jej transpozycjami krajowymi, zużyte narzędzia elektryczne powinny być zbierane oddzielnie i poddawane recyklingowi w sposób przyjazny dla środowiska.

Odzyskiwanie surowców zamiast utylizacji odpadów.

Urządzenie, akcesoria i opakowanie należy poddawać recyklingowi w przyjazny dla środowiska sposób. Identyfikacja części plastikowych przeznaczonych do recyklingu odbywa

się na podstawie materiału, z którego są one wykonane.

UWAGA

O dostępne możliwości utylizacji prosimy zapytać swojego dystrybutora!

CE Deklaracja zgodności

Deklaracje zgodności znajdują się w załączniku 1 do niniejszej instrukcji obsługi.

Wyłączenia odpowiedzialności

Producent i jego przedstawiciel nie ponoszą odpowiedzialności za jakiekolwiek szkody i straty oraz utratę zysków wskutek przerwy w prowadzeniu działalności spowodowanej produktem lub faktem, że produktu nie da się używać.
Producent i jego przedstawiciel nie ponoszą odpowiedzialności za jakiekolwiek szkody i straty spowodowane niewłaściwym użyciem produktu lub używaniem go w połączeniu z produktami innych producentów.

Tartalom

A jelen kézikönyvben használt szimbólumok . 94
A terméken lévő szimbólumok 94
Fontos biztonsági információk 94
Zaj és rezgési adatok. 96
Műszaki adatok. 97
Áttekintés 97
Használati útmutató. 98
Karbantartás és ápolás 99
Ártalmatlanításra vonatkozó információk. . .99
CE megfelelőségi nyilatkozat 99
Felelősség alóli mentesség 99

A jelen kézikönyvben használt szimbólumok

⚠ ***FIGYELMEZTETÉS!***
Közelgő veszélyt jelez. A jelzés figyelmen kívül hagyása halált vagy különösen súlyos sérüléseket okozhat.

⚠ ***VIGYÁZAT!***
Potenciálisan veszélyes helyzetet jelez. A jelzés figyelmen kívül hagyása könnyű sérülést vagy anyagi kárt okozhat.

i ***MEGJEGYZÉS***
Alkalmazási tippeket és fontos információkat jelez.

A terméken lévő szimbólumok

Az elektromos szerszám bekapcsolása előtt olvassa el a kezelési útmutatót.

Viseljen védőszemüveget

Mindig két kézzel dolgozzon

II. védelmi osztály

A régi eszköz ártalmatlanítására vonatkozó információk (lásd: 99 oldal)

CE-jelölés

UKCA-jelölés

Fontos biztonsági információk

⚠ ***FIGYELMEZTETÉS!***
Az elektromos szerszám használata előtt olvassa el a következőket, és ennek megfelelően járjon el:

- *ezt a használati útmutatót,*
- *az elektromos eszközök kezelésére vonatkozó „Általános biztonsági előírások" c. részt a mellékelt kiadványban (száma: 315915),*
- *az üzem aktuális szabályait és a balesetek megelőzésére vonatkozó előírásait.*

Jelen elektromos szerszám a legkorszerűbb technológia alapján, az elismert biztonsági előírásoknak megfelelően készült.

Ennek ellenére használat közben az elektromos szerszám veszélyeztetheti a használó vagy harmadik fél életét és végtagjait, illetve az elektromos eszköz vagy más vagyontárgy károsodását is okozhatja.

Az elektromos szerszámot kizárólag

- *rendeltetésének megfelelően használható*
- *tökéletesen üzemképes állapotban szabad használni.*

A biztonságot veszélyeztető hibákat azonnal meg kell javítani.

Rendeltetésszerű használat

A polírozót
- ipari és kereskedelmi használatra,
- polírozási munkákhoz tervezték.

A polírozóra vonatkozó biztonsági utasítások

⚠ ***FIGYELMEZTETÉS!***
Olvassa el az elektromos szerszámhoz mellékelt összes biztonsági figyelmeztetést, utasítást, ábrát és specifikációt. *Az alább felsorolt utasítások be nem tartása áramütést, tűzveszélyt és/vagy súlyos sérülést idézhet elő. Őrizzen meg minden figyelmeztetést és utasítást későbbi felhasználásra.*

- **Ezt az elektromos szerszámot polírozásra tervezték. Olvassa el az elektromos szerszámhoz mellékelt összes biztonsági figyelmeztetést, utasítást, ábrát és specifikációt.** Az alább felsorolt utasítások be nem tartása áramütést, tűzveszélyt és/vagy súlyos sérülést idézhet elő.
- **Az elektromos szerszámmal tilos olyan műveletet végezni, mint például csiszolás, drótkefézés, lyukvágás vagy darabolás.** Olyan műveletek végzése, amelyekre nem tervezték az elektromos szerszámot, veszélyt jelenthet, és személyi sérülésekkel járhat.
- **Ne alakítsa át ezt az elektromos szerszámot olyan módon, amit a szerszám gyártója nem tervezett és határozott meg kifejezetten.** Az ilyen átalakítás az irányítás elvesztését és súlyos személyi sérülést okozhat.
- **Soha ne használjon olyan tartozékokat, amelyek nem specifikusan a szerszámhoz lettek tervezve, és amelyek használatát a szerszám gyártója nem javasolja.** Pusztán az, hogy egy tartozékot csatlakoztatni lehet ehhez a szerszámhoz, még nem biztosítja a biztonságos működést.
- **A tartozék névleges sebességének legalább egyenlőnek kell lennie a szerszámgépen feltüntetett maximális sebességgel.** A névleges sebességüknél gyorsabban működő tartozékok eltörhetnek és szétrepülhetnek.
- **A tartozék külső átmérőjének és vastagságának az elektromos szerszám névleges kapacitási értékein belül kell lennie.** A hibás méretű tartozékokat nem lehet megfelelően a védőburkolaton belül vagy ellenőrzés alatt tartani.
- **Ne használjon sérült tartozékokat. Minden használat előtt ellenőrizze a tartozékokat, például a csiszolókorongokat, hogy nincs-e rajtuk forgács és repedés a koptató részeken, nem látszik-e repedés, kopás vagy túlzott elhasználódás a csiszolótányéron, kilazult vagy megrepedt drótok a drótkefénél. Ha az elektromos szerszámot vagy a tartozékot leejtették, ellenőrizze, hogy nem sérült-e meg, vagy használjon sérülésmentes tartozékot. A tartozék ellenőrzése és beszerelése után helyezkedjen el úgy, a közelben tartózkodókkal együtt, hogy ne legyenek a tartozék forgási síkjában, majd működtesse az elektromos szerszámot egy percen át maximális terhelésmentes fordulatszámon**. A próba közben a sérült tartozékok rendszerint szétesnek.
- **Viseljen egyéni védőfelszerelést. Az alkalmazástól függően használjon arcvédő álarcot, biztonsági szemüveget vagy védőszemüveget. Ha szükséges, viseljen pormaszkot, hallásvédőt, kesztyűt és műhelykötényt, amely képes felfogni a kis koptató anyagokat vagy a munkadarabdarabokat.** A szemvédőnek alkalmasnak kell lennie a különféle műveletek során keletkező repülő törmelék megállítására. A porvédő maszknak vagy a lélegeztető készüléknek képesnek kell lennie a végzett művelet során létrejött részecskék kiszűrésére. A nagy intenzitású zaj hatása hosszabb időn keresztül hallásvesztést eredményezhet.
- **A vezetéket úgy helyezze el, hogy ne érhessen a forgásban lévő tartozékhoz.** Ha elveszíti az elektromos szerszám felett irányítást, a vezeték elszakadhat vagy összegabalyodhat, és a keze bekerülhet a forgásban lévő tartozékok közé.
- **Ne tegye le addig az elektromos szerszámot, amíg a tartozék teljesen le nem állt.** A forgásban lévő tartozék beleakadhat a felületbe, és elveszítheti az elektromos szerszám felett az uralmat.
- **Ne hozza működésbe az elektromos szerszámot akkor, ha az oldalához emelve viszi.** A forgásban lévő tartozékkal történő véletlen érintkezés során beleakadhat a tartozék a ruhába, és belefuthat az Ön testébe.
- **Tisztítsa rendszeresen az elektromos szerszám szellőzőnyílásait.** A motor ventilátora beszívja a port a burkolat belsejébe, és a por alakú fémrészek túlzott felszaporodása elektromos veszélyeket idézhet elő.
- **Ne használja az elektromos szerszámot gyúlékony anyagok közelében.** A szikrák meggyújthatják ezeket az anyagokat.
- **Ne használjon olyan tartozékokat, amelyekhez folyékony hűtőközeg szükséges.** Víz vagy más folyékony hűtőközeg használata akár halálos áramütéshez is vezethet.

Visszarúgásra és hasonlókra utaló figyelmeztetések:

A visszarúgás egy beszorult vagy összegabalyodott forgó tárcsa, csiszolótányér, kefe vagy más tartozék hirtelen válasza. A beszorulás vagy a csomó a forgó tartozék gyors megállását okozza, ami viszont azt eredményezi, hogy az ellenőrizetlen szerszámgép a tartozék forgásirányával ellentétes irányba kényszerül a beakadás helyétől.
Például ha egy csiszolókorong akad vagy szorul be a munkadarabba, a korongnak a szorulási pontba futó széle belemarhat az anyag felületébe, aminek hatására a korong kiugorhat vagy visszarúghat. A korong ilyenkor a gépkezelő felé vagy tőle elfelé irányba ugorhat, attól függően, hogy éppen milyen volt a tárcsa mozgása a beszorulási pontban. A csiszolókorongok el is törhetnek ilyen körülmények között.
A visszarúgást a szerszámgép helytelen használata, illetve a nem megfelelő üzemeltetési bánásmód okozza, és az alább felsorolt megfelelő óvintézkedések alkalmazásával kerülhető el.

- **Tartsa erősen a szerszámgépet, és úgy helyezkedjen el a testével és karjával, hogy ellent tudjon tartani a visszarúgó erőknek. Mindig használja a kiegészítő fogantyút, ha van ilyen, a visszarúgás vagy a nyomatékreakció maximális irányítása érdekében indítás közben.** A kezelő irányíthatja a nyomaték-reakciókat vagy a visszarúgás erejét, ha megtette a megfelelő óvintézkedéseket.
- **Soha ne tegye a kezét a forgó tartozék közelébe.** A tartozék a keze fölött is visszarúghat.
- **Ne úgy helyezkedjen el, hogy visszarúgás esetén az elektromos szerszám elérhesse.** A visszarúgás az ellenkező irányba taszítja a szerszámot attól a tárcsamozgástól, ami a beakadási pontnál volt.
- **Különös figyelemmel járjon el, amikor sarkokon, éles szegélyeken stb. dolgozik. Kerülje el a tartozék megbillenését vagy összegubancolódását.** A sarkok, éles szegélyek vagy a megbillenés hatására a forgó tartozék hajlamos beakadni, és ellenőrzés nélküli vagy visszarúgó mozgást végezni.

A polírozási műveletekre vonatkozó biztonsági fegyelmeztetések:

- Ne engedje, hogy a polírozópárna laza részei vagy a tartozékok zsinórjai szabadon mozogjanak. A laza tartozék-zsinórokat dugja el vagy vágja le. A laza vagy forgó zsinórok az ujjai köré csavarodhatnak vagy összegabalyodhatnak a munkadarabbal.
- Ne hagyja felügyelet nélkül a működő szerszámot. A szerszámot csak kézben tartva üzemeltesse.

Zaj és rezgési adatok

A zaj és rezgési értékek meghatározása az EN 62841 szabvány szerint történt.
Az elektromos szerszám A-súlyozású zajszintjének általános adatai:

– Hangnyomásszint L_{pA}:	
XCE 2 8 14-EC	79 dB(A)
XFE 2 15 14-EC	75 dB(A)
– Hangteljesítményszint L_{wA}:	
XCE 2 8 14-EC	87 dB(A)
XFE 2 15 14-EC	83 dB(A)
– Bizonytalanság:	K = 3 dB

Teljes rezgési érték:

– Kibocsátási érték a_h:	
XCE 2 8 14-EC	4,7 m/s^2
XFE 2 15 14-EC	3,1 m/s^2
– Bizonytalanság:	K = 1,5 m/s^2

⚠ ***VIGYÁZAT!***

A megadott mért értékek új elektromos szerszámokra vonatkoznak. A napi használattól a zaj és a rezgési adatok módosulhatnak.

ⓘ ***MEGJEGYZÉS***

Az ezeken az utasításokon megadott rezgéskibocsátási szint az EN 62841 szabványban megadott szabványosított teszt alapján lett lemérve, és felhasználható más szerszámokkal való összehasonlításhoz. Használható a kitettség előzetes értékelésére is.

A megadott rezgéskibocsátási szint a szerszám fő alkalmazására vonatkozik.

Ha a szerszámot más célokra használják, különböző tartozékokkal vagy nem megfelelően végzett karbantartás mellett, a rezgéskibocsá-

tási szint eltérhet. Ez jelentősen megnövelheti a teljes munkaidő alatti kitettségi szintet.
A rezgésnek való kitettségi szint pontos meghatározásához figyelembe kell venni azt az időt is, amikor a szerszám ki- vagy bekapcsolt állapotban van, de nincs használatban. Ez jelentősen csökkentheti a teljes munkaidő alatti kitettségi szintet.
Azonosítson be további biztonsági intézkedéseket, amelyek a kezelő rezgéstől való védelmét szolgálják, például: A szerszám és a tartozékok karbantartása, a kezek melegen tartása, a munkaritmus megszervezése.

⚠ ***VIGYÁZAT!***

85 dB(A) feletti hangnyomás esetén viseljen fülvédőt.

Műszaki adatok

Terméktípus		XCE 2 8 14-EC	XFE 2 15 14-EC
Termék		Kényszerített forgású polírozó	Véletlenszerű orbitális polírozó
Névleges feszültség	V	220-240	
Frekvencia	Hz	50/60	
Bemeneti teljesítmény	W	1400	
Csiszolótányér átmérője	mm	125/150	
Szerszám max. Ø	mm	160	160
Pálya	mm	8	15
névleges fordulatszám	rpm	700	8700
üresjárati fordulatszám	rpm	225–700	-
üresjárati fordulatszám	opm	2700–8700	2700–8700
Súly a FLEX 01-es eljárás szerint	kg	2,2	2,3
Üzemi hőmérséklet	-10~40°C		
Tárolási hőmérséklet	-20~50°C		
A-súlyozott hangnyomásszint az EN 62841 szabvány szerint (lásd a „Zaj és rezgés" című részt):			
Hangnyomásszint L_{pA}	dB (A)	79	75
Hangteljesítményszint L_{wA}	dB (A)	87	83
Bizonytalanság K	dB	3	
Teljes rezgésérték az EN 62841 szabvány szerint (lásd a „Zaj és rezgés" című részt):			
Kibocsátási ah érték festett felület polírozásakor	m/s^2	4,7	3,1
Bizonytalanság K	m/s^2	1.5	

Áttekintés (lásd az A ábrát)

A termék elemeinek számozása megfelel a gép illusztrációján látható számoknak a rajzokat ábrázoló oldalon.

1 Elülső fogantyú
2 Sebesség tárcsa
3 Markolat
4 Hálózati kábel
5 Reteszelő gomb
6 Állítható sebességű indítókapcsoló
7 Csiszolótányér
8 Polírozó lap
9 Hatszögkulcs

Használati útmutató

⚠ ***FIGYELMEZTETÉS!***
Az elektromos szerszámon végzett bármilyen munka megkezdése előtt húzza ki a tápkábelt.

Az elektromos szerszám bekapcsolása előtt

Csomagolja ki az elektromos szerszámot és a tartozékokat, és ellenőrizze, hogy nem hiányoznak vagy nem sérültek-e alkatrészek.

A csiszolótányér felszerelése (lásd B ábra)

⚠ ***FIGYELMEZTETÉS!***
Mielőtt bármilyen munkát végezne a szerszámon, mindig győződjön meg arról, hogy a szerszám ki van kapcsolva, és a tápkábel ki van húzva a konnektorból.

- Imbuszkulccsal (9) távolítsa el a három csavart. Őrizze meg a csavarokat az összeszereléshez.
- Távolítsa el a csiszolótányér (7).
- Igazítsa az új csiszolótányér rögzítőfuratait a csapágyalap (B-1) furataihoz, majd helyezze a csapágyalapra (B-1). Rögzítse a három csavarral.

A polírozó lap felhelyezése és eltávolítása (lásd C ábra)

A polírozó lap felszerelése

- Kapcsolja ki a szerszámot, és húzza ki a tápkábelt.
- Igazítsa a polírozó lapot (8) a csiszolótányérra (7), majd nyomja a párnát (8) a lehető legszorosabban a csiszolótányérhoz (7).

A polírozó lap eltávolítása

- Húzza le a polírozó lapot (8).

Állítható sebességű indítókapcsoló (lásd D ábra)

A polírozó bekapcsolásához nyomja meg az állítható sebességű indítókapcsolót (6).
A kapcsoló (6) nagyobb sebességet biztosít, ha erősebben nyomják az indítókapcsolót, és alacsonyabb sebességet, ha csökkentik a kapcsolóra kifejtett nyomást.
Kikapcsoláshoz engedje el az állítható sebességű indítókapcsolót (6).
A szerszám rögzítőgombbal (5) van felszerelve, amely kényelmes hosszabb ideig tartó folyamatos polírozás esetén. Nyomja meg és tartsa lenyomva az indítókapcsolót (6), majd nyomja meg a rögzítőgombot (5). Engedje fel az indítókapcsolót (6).
A rögzítőgomb (5) kioldásához és a folyamatos polírozás leállításához nyomja meg az indítókapcsolót (6).

Gyorsbeállító gomb (lásd E ábra)

⚠ ***FIGYELMEZTETÉS!***
Soha ne változtassa meg a fordulatszámot, amíg a szerszám működik. *A figyelmeztetés be nem tartása a szerszám feletti uralom elvesztéséhez és súlyos személyi sérüléshez vezethet.*

A sebességszabályozó (2) gomb a maximális sebességre állítja be a szerszámot.
Fordítsa a gombot (2) az „1” (legalacsonyabb sebesség) és a „6” (legmagasabb sebesség) közötti bármely állásba.

Polírozás

⚠ ***FIGYELMEZTETÉS!***
A sérülésveszély csökkentése érdekében mindig viseljen megfelelő védőszemüveget. Poros környezetben végzett munka során viseljen megfelelő légzésvédőt.

Használjon szorítót, satut vagy más segédeszközt a munkadarab rögzítéséhez.
Mozgassa a polírozót előre-hátra hosszú, széles mozdulatokkal. A túl nagy nyomás, a helytelen szög vagy a nem megfelelő mozdulat örvényszerű nyomokat vagy égésnyomot okozhat.

A festék átégetésének megelőzése

A felületen lévő festék könnyen átég. Ez akkor fordulhat elő, ha túl nagy sebességgel políroz, vagy ha a polírozókorongot akár rövid ideig is egy helyen hagyja.
A festék átégésének elkerülése érdekében nagyon enyhe nyomást fejtsen ki, és tartsa folyamatosan mozgásban a polírozót, különösen a szélek közelében végzett munka során, vagy ahol a munkafelület kontúrjában hirtelen változások vannak. Legyen különösen óvatos a magasabb fordulatszám használatakor, amely nagyobb valószínűséggel égeti át a festéket.

Elakadás megelőzése

⚠ ***FIGYELMEZTETÉS!***

Kerülje el a durva felületeken való elakadásokat, hogy csökkentse a „visszarúgás" lehetőségét.

A polírozó lapok akkor akadhatnak el, amikor a munkafelület durva szélei megakasztják őket.
Az elakadás a szerszám hirtelen „visszarúgását" okozhatja, és a korong átégetheti a festéket. Az elakadás kockázatának csökkentése érdekében a polírozó használatakor kis fordulatszámon dolgozzon a durva felületek polírozásakor.
A nehezen elérhető területeken, például a díszlécek közelében vagy az autó tükör és ablaka között, ne kockáztassa meg a polírozó használatát. Ezeket a felületeket kézzel polírozza.

Karbantartás és ápolás

⚠ ***FIGYELMEZTETÉS!***

Az elektromos szerszámon végzett bármilyen munka megkezdése előtt húzza ki a tápkábelt.

Tisztítás

⚠ ***VIGYÁZAT!***

Sűrített levegővel végzett tisztításkor mindig viseljen védőszemüveget.

Tisztítsa rendszeresen az elektromos szerszám szellőzőnyílásait. A tisztítás gyakorisága függ az anyagtól és a használat hosszától. Száraz sűrített levegővel rendszeresen fújja ki a ház belsejét és a motort.

Javítások

Mindennemű javítást kizárólag a kijelölt szervizek végezhetnek.

i ***MEGJEGYZÉS***

A garanciális időszak alatt ne lazítsa meg a ház csavarjait. A követelménynek való meg nem felelés érvényteleníti a gyártó garanciája alatti bármilyen igényt.

Pótalkatrészek és tartozékok

Egyéb tartozékokat, különösen szerszámokat és tartozékokat a gyártó katalógusaiban találhat. A robbantott ábrák és alkatrészjegyzékek a honlapunkon megtalálhatók: **www.flex-tools.com.**

Ártalmatlanításra vonatkozó információk

⚠ ***FIGYELMEZTETÉS!***

Tegye használhatatlanná a redundáns elektromos szerszámokat:

– *az elektromos szerszámokat a hálózati kábel eltávolításával,*

Csak EU tagállamok
Ne dobjon elektromos szerszámokat a háztartási hulladékok közé!

Az elektromos és elektronikus berendezések hulladékairól szóló 2012/19/EU irányelvvel és ennek nemzeti jogszabályokba átültetett előírásaival összhangban az elektromos szerszámokat elkülönítve kell összegyűjteni, és gondoskodni kell a környezetbarát újrahasznosításukról.

Nyersanyag-újrahasznosítás a hulladék ártalmatlanítása helyett.

Gondoskodni kell az eszköz, a tartozékok és a csomagolóanyagok környezetbarát újrahasznosításáról. A műanyag alkatrészek újrahasznosítása az anyag típusának függvényében történik.

i ***MEGJEGYZÉS***

Kérjük, hogy érdeklődjön az ártalmatlanítási lehetőségekről abban az üzletben, ahol a terméket vásárolta!

CE-Megfelelőségi nyilatkozat

A megfelelőségi nyilatkozatok a használati útmutató 1. mellékletében találhatók.

Felelősség alóli mentesség

A gyártó és képviselője nem vállal felelősséget semmilyen, a termék vagy egy használhatatlan termék által okozott működési zavar miatt bekövetkezett kárért és kiesett nyereségért.
A gyártó és képviselője nem vállal felelősséget semmilyen kárért, amelyet a termék helytelen használata vagy a termék más gyártók termékeivel együtt történő használata okozott.

Obsah

Symboly použité v tomto návodu 100
Symboly na výrobku 100
Důležité bezpečnostní informace 100
Hluk a vibrace 102
Technická data 102
Přehled 103
Návod k použití 103
Údržba a skladování 104
Informace o likvidaci. 105
CE Prohlášení o shodě 105
Vyloučení odpovědnosti 105

Symboly použité v tomto návodu

⚠ ***VAROVÁNÍ!***
Označuje hrozící nebezpečí. Nedodržení tohoto varování může mít za následek smrt nebo mimořádně těžká zranění.

⚠ ***UPOZORNĚNÍ!***
Označuje potenciálně nebezpečnou situaci. Nedodržení tohoto upozornění může mít za následek lehké zranění nebo škodu na majetku.

i ***POZNÁMKA***
Označuje tipy pro použití a důležité informace.

Symboly na výrobku

Před zapnutím elektrického nářadí si přečtěte návod k obsluze.

Noste ochranné brýle

Vždy pracujte oběma rukama

Třída ochrany II

Informace o likvidaci starého zařízení (viz strana X)

CE Označení CE

UK CA Označení UKCA

Důležité bezpečnostní informace

⚠ ***VAROVÁNÍ!***
Před použitím elektrického nářadí si přečtěte následující pokyny a postupujte podle nich:

- *tento návod k použití,*
- *„Všeobecné bezpečnostní pokyny" týkající se manipulace s elektrickým nářadím v přiložené brožuře (dokument č.: 315915),*
- *aktuálně platná pravidla daného místa a předpisy pro prevenci úrazů.*

Toto elektrické nářadí odpovídá posledním trendům a bylo zkonstruováno v souladu s uznávanými bezpečnostními předpisy.

Přesto při jeho použití může dojít k ohrožení života a končetin uživatele nebo třetí osoby, nebo může dojít k poškození samotného elektrického nářadí nebo jiného majetku.

Elektrické nářadí smí být provozováno pouze

- *pro zamýšlené použití*
- *v perfektním provozním stavu.*

Závady, které ohrožují bezpečnost, musí být bezodkladně opraveny.

Zamýšlené použití

Leštička je určena pro
- komerční využití v průmyslu a obchodu,
- pro leštění.

Bezpečnostní pokyny pro leštičku

⚠ ***VAROVÁNÍ!***
Přečtěte si všechny bezpečnostní výstrahy, pokyny, ilustrace a technické údaje dodané s tímto elektrickým nářadím. *Nedodržení všech níže uvedených pokynů může vést k úrazu elektrickým proudem, požáru anebo vážnému úrazu. Uložte si všechna varování a pokyny pro budoucí použití.*

- **Toto elektrické nářadí je určeno pro leštění. Přečtěte si všechny bezpečnostní výstrahy, pokyny, ilustrace a technické**

údaje dodané s tímto elektrickým nářadím. Nedodržení všech níže uvedených pokynů může vést k úrazu elektrickým proudem, požáru a/nebo vážnému úrazu.

- **S tímto elektrickým nářadím se nesmí provádět operace, jako je broušení, leštění, kartáčování drátem, řezání otvorů nebo odřezávání.** Práce, pro které není elektrické nářadí určeno, mohou být nebezpečné a mohou způsobit úraz.
- **Nepřepracovávejte toto elektrické nářadí způsobem, který není výslovně navržen a specifikován výrobcem nářadí.** Taková přestavba může vést ke ztrátě kontroly a způsobit vážné zranění.
- **Nepoužívejte příslušenství, které není speciálně navrženo a doporučeno výrobcem nářadí.** Pouhá skutečnost, že lze příslušenství připojit k elektrickému nářadí, není zárukou bezpečného provozu.
- **Jmenovité otáčky příslušenství musí být minimálně stejné jako maximální otáčky vyznačené na elektrickém nářadí.** Příslušenství, které běží rychleji než je jeho jmenovitá rychlost, se může rozbít a rozletět se.
- **Vnější průměr a tloušťka příslušenství musí odpovídat jmenovité kapacitě vašeho nářadí.** Nelze zajistit dostatečnou ochranu nebo kontrolu nad nesprávně dimenzovaným příslušenstvím.
- **Nepoužívejte poškozené příslušenství. Před každým použitím zkontrolujte příslušenství, jako jsou brusné kotouče na oprýskání a praskliny, opěrný talíř na praskliny, nadměrného opotřebení, drátěný kartáč na uvolněné nebo přetržené dráty. Pokud elektrické nářadí nebo příslušenství spadnou na zem, zkontrolujte, zda nedošlo k jejich poškození, nebo použijte nepoškozené příslušenství. Po kontrole a instalaci příslušenství se vy jakožto obsluha a okolostojící osoby postavte mimo rovinu rotujícího příslušenství a nechte nářadí běžet při maximální rychlosti bez zatížení po dobu jedné minuty**. Poškozené příslušenství se během této zkušební doby obvykle rozpadne.
- **Používejte osobní ochranné pracovní prostředky. V závislosti na aplikaci používejte ochranný obličejový štít nebo ochranné brýle. Podle potřeby používejte protiprachovou masku, chrániče sluchu, rukavice a dílenskou zástěru schopnou zastavit malé úlomky brusiva nebo obrobků.** Ochrana očí musí být schopna zastavit létající nečistoty vznikající různými operacemi. Maska proti prachu nebo respirátor musí být schopny filtrovat částice vznikající při provozu. Dlouhodobé vystavení hluku o vysoké intenzitě může způsobit ztrátu sluchu.
- **Umístěte šňůru mimo otáčející se příslušenství.** Pokud ztratíte kontrolu nad elektrickým nářadím, může být kabel odříznut nebo zachycen a vaše ruka nebo paže mohou být zataženy do rotujícího příslušenství.
- **Nikdy neodkládejte elektrické nářadí, dokud se příslušenství zcela nezastaví.** Rotující příslušenství může zachytit povrch a vytrhnout vám nářadí z ruky.
- **Nespouštějte elektrické nářadí, když ho máte u sebe.** Při náhodném kontaktu s rotujícím příslušenstvím by mohlo dojít k zachycení oděvu a zaříznutí příslušenství do těla.
- **Pravidelně čistěte větrací otvory elektrického nářadí.** Ventilátor motoru bude vtahovat prach do pláště a nadměrné hromadění kovového prachu může způsobit nebezpečí úrazu elektrickým proudem.
- **Nepoužívejte elektrické nářadí v blízkosti hořlavých materiálů.** Jiskry by mohly způsobit vznícení těchto materiálů.
- **Nepoužívejte příslušenství, které vyžaduje tekuté chladicí kapaliny.** Používání vody nebo jiných kapalných chladiv může vést k zabití nebo úrazu elektrickým proudem.

Zpětný ráz a související upozornění:

Zpětný ráz je náhlá reakce na zaseknutý nebo zachycený otáčející se kotouč, podložku, kartáč nebo jiné příslušenství. Sevření nebo zachycení způsobí rychlé zablokování rotujícího příslušenství, které zase způsobí, že nekontrolované elektrické nářadí bude tlačeno ve směru opačném k ke směru otáčení příslušenství v místě styku.
Pokud je například brusný kotouč zachycen nebo sevřen v obrobku, může se hrana kotouče vstupujícího do bodu sevření zabořit do povrchu materiálu, čímž způsobí vylezení nebo vykopnutí kotouče. Kotouč může buď

skočit směrem k obsluze nebo od ní, v závislosti na směru pohybu kotouče v bodě sevření. Brusné kotouče se za těchto podmínek mohou také zlomit.
Zpětný ráz je důsledkem nesprávného použití elektrického nářadí anebo nevhodného pracovního postupu nebo podmínek a lze mu předcházet přijetím následujících opatření.

- **Nářadí držte pevně a tělem a rameny zaujměte takový postoj, abyste odolali síle zpětného rázu. Vždy používejte pomocnou rukojeť, je-li k dispozici, pro maximální kontrolu zpětného rázu nebo reakce krouticího momentu během spouštění.** Obsluha může kontrolovat síly zpětného rázu, pokud jsou přijata příslušná opatření.
- **Nikdy nedávejte ruku do blízkosti otáčejícího se příslušenství.** Příslušenství může způsobit zpětný ráz směrem k ruce.
- **Nestavte se tělem do místa, kde může dojít ke zpětnému rázu elektrického nářadí.** Zpětný ráz způsobí pohyb nářadí ve směru opačném k pohybu kotouče v místě zachycení.
- **Při práci na rozích, s ostrými hranami apod. dbejte zvýšené opatrnosti. Zabraňte odrazu a zachycení příslušenství.** Při práci na rozích, ostrých hranách nebo při odskočení může dojít k zachycení otáčejícího se příslušenství a ke ztrátě kontroly nebo zpětnému rázu.

Bezpečnostní upozornění pro leštění:

- Nedovolte, aby se libovolná volná část lešticího krytu nebo jeho upevňovací struny volně otáčely. Odpojte nebo odstřihněte libovolné volné upevňovací struny. Volné a otáčející se upevňovací struny mohou omotat prsty nebo zachytit obrobek.
- Nenechávejte nástroj v provozu. S nářadím pracujte pouze v ruce.

Hluk a vibrace

Hodnoty hluku a vibrací byly stanoveny v souladu s normou EN 62841.
Hodnocená hladina hluku elektrického nářadí a je typicky:

– Hladina akustického tlaku L_{pA}:
  XCE 2 8 14-EC 79 dB(A)
  XFE 2 15 14-EC 75 dB(A)
– Hladina akustického výkonu L_{WA}:
  XCE 2 8 14-EC 87 dB(A)
  XFE 2 15 14-EC 83 dB(A)
– Nejistota: K = 3 dB

Celková hodnota vibrací:

– Emisní hodnota a_h:
  XCE 2 8 14-EC 4,7 m/s ^{2}
  XFE 2 15 14-EC 3,1 m/s ^{2}
– Nejistota: K = 1,5 m/s ^{2}

⚠ ***UPOZORNĚNÍ!***

Uvedené naměřené hodnoty platí pro nové elektrické nářadí. Denní použití způsobuje změnu hodnot hluku a vibrací.

ⓘ ***POZNÁMKA***

Úroveň emisí vibrací uvedená v tomto návodu byla změřena podle standardizovaného testu uvedeného v normě EN 62841 a může být použita pro porovnání jednoho nářadí s jiným. Lze ji také použít pro předběžné posouzení expozice.
Deklarovaná úroveň emisí vibrací představuje hlavní použití nářadí.
Pokud se však nářadí používá pro různé použití, s různým příslušenstvím nebo při špatné údržbě, může se úroveň emisí vibrací lišit.
Díky tomu se může výrazně zvýšit úroveň expozice v průběhu celého pracovního období.
Pro přesný odhad úrovně expozice vibracím je nutné vzít v úvahu také časy, kdy je nářadí vypnuté nebo spuštěné, ale ve skutečnosti se nepoužívá. Díky tomu může být výrazně snížena úroveň expozice v rámci celé pracovní doby.
Určete další bezpečnostní opatření na ochranu obsluhy před účinky vibrací, jako jsou: Údržba nářadí a příslušenství, udržování rukou v teple, organizace pracovních postupů.

⚠ ***UPOZORNĚNÍ!***

Používejte chrániče sluchu při akustickém tlaku vyšším než 85 dB(A).

Technická data

Typ výrobku	XCE 2 8 14-EC	XFE 2 15 14-EC

Výrobek		Leštička s nucenou rotací	Leštička s náhodným pohybem
Jmenovité napětí	V	220-240	
Frekvence	Hz	50/60	
Příkon	W	1400	
Průměr opěrného talíře	mm	125/150	
Maximální Ø nástroje	mm	160	160
Orbit	mm	8	15
jmenovité otáčky	ot./min	700	8700
rychlost při chodu naprázdno	ot./min	225-700	-
rychlost při chodu naprázdno	osc/min	2700-8700	2700-8700
Hmotnost podle postupu FLEX 01	kg	2,2	2,3
Provozní teplota	-10 až 40 °C		
Skladovací teplota	-20 až 50 °C		
Hladina akustického tlaku A podle normy EN 62841 (viz „Hluk a vibrace“):			
Hladina akustického tlaku L_{pA}	dB (A)	79	75
Hladina akustického výkonu L_{wa}	dB (A)	87	83
Neurčitost K	dB	3	
Celková hodnota vibrací podle normy EN 62841 (viz „Hluk a vibrace“):			
Emisní hodnota ah při leštění lakovaného povrchu	m/s^2	4,7	3,1
Neurčitost K	m/s^2	1,5	

Přehled (viz obr. A)

Číslování funkcí výrobku odkazuje na vyobrazení přístroje na stránce s obrázky.

1 **Přední rukojeť**
2 **Volič rychlosti**
3 **Rukojeť**
4 **Napájecí kabel**
5 **Zajišťovací tlačítko**
6 **Hlavní vypínač s proměnlivou rychlostí**
7 **Opěrný talíř**
8 **Leštící kotouč**
9 **Šestihranný klíč**

Návod k použití

⚠ ***VAROVÁNÍ!***
Před jakoukoli prací na elektrickém nářadí odpojte napájecí kabel.

Před zapnutím elektrického nářadí

Vybalte elektrické nářadí a příslušenství a zkontrolujte, zda nechybí nebo nejsou poškozené žádné díly.

Instalace opěrného talíře (viz obrázek B)

⚠ ***VAROVÁNÍ!***
Před jakoukoli prací na nářadí se vždy ujistěte, že je nářadí vypnuté a napájecí kabel odpojený.

- Pomocí šestihranného klíče (9) odstraňte tři šrouby. Šrouby uschovejte pro opětovnou montáž.
- Odstraňte opěrný talíř (7).
- Vyrovnejte montážní otvory v novém opěrném talíře s otvory na základně ložiska (B-1) a nasaďte ji na základnu ložiska (B-1). Zajistěte jej třemi šrouby.

Instalace a demontáž lešticí kotouče (viz obrázek C)

Instalace lešticího kotouče

- Vypněte nářadí a odpojte napájecí kabel.
- Vyrovnejte lešticí kotouč (8) s opěrným talířem (7) a přitlačte podložku (8) co nejtěsněji k desce (7).

Vyjmutí lešticího kotouče

- Odlepte lešticí kotouč (8).

Hlavní vypínač s proměnlivou rychlostí (viz obrázek D)

Leštičku zapnete stisknutím hlavního vypínače s proměnlivou rychlostí(6).
Hlavní vypínač (6) zajišťuje vyšší rychlost při zvýšení stisku spouště a nižší rychlost při snížení stisku spouště.
Chcete-li jej vypnout, uvolněte hlavní vypínač (6).
Tento nástroj je vybaven zajišťovacím tlačítkem (5), které je vhodné pro nepřetržité leštění po delší dobu. Stiskněte a podržte hlavní vypínač (6) a poté stiskněte tlačítko zajištění (5). Uvolněte hlavní vypínač (6).
Chcete-li odblokovat zajišťovací tlačítko (5) a zastavit nepřetržité leštění, stiskněte hlavní vypínač (6).

Volič rychlosti (viz obrázek E)

⚠ ***VAROVÁNÍ!***

Nikdy neměňte otáčky za chodu nářadí.

Nedodržení tohoto upozornění může vést ke ztrátě kontroly nad nářadím a vážnému zranění osob.

Voličem rychlosti (2) se nastavují maximální otáčky nástroje.
Otočte volič (2) do libovolné polohy mezi „1“ pro nejnižší rychlost a „6“ pro nejvyšší rychlost.

Leštění

⚠ ***VAROVÁNÍ!***

Abyste snížili riziko poranění, vždy používejte vhodnou ochranu očí. Při práci v prašném prostředí používejte vhodnou ochranu dýchacích cest.

K přidržení obrobku použijte svorku, svěrák nebo jiný praktický prostředek.
Pohybujte leštičkou dlouhými tahy dopředu a dozadu. Příliš velký tlak, špatný úhel nebo nesprávný pohyb mohou způsobit víření nebo spálení.

Zabránění propálení nátěru

Barvu na povrchu lze snadno propálit. K tomu může dojít, pokud leštíte příliš vysokou rychlostí nebo pokud necháte lešticí kotouč zůstat na jednom místě i po krátkou dobu.
Abyste zabránili propálení barvy, používejte velmi mírný tlak a udržujte leštičku v neustálém pohybu, zejména při práci v blízkosti okrajů nebo v místech, kde dochází k náhlým změnám obrysu pracovní plochy. Buďte zvláště opatrní při použití vyšších rychlostí, které s větší pravděpodobností propálí barvu.

Prevence zasekávání

⚠ ***VAROVÁNÍ!***

Zabraňte zadrhnutí o drsný povrch, abyste snížili možnost „zpětného rázu“.

K zadrhávání dochází, když se lešticí kotouče zachytí o drsné hrany pracovního povrchu. Zaseknutí může způsobit náhlý „zpětný ráz“ nástroje a může dojít k propálení podložky přes barvu. Abyste snížili riziko zadrhnutí, používejte leštičku při leštění drsných povrchů při nízkých otáčkách.
Na obtížných místech, jako je okolí obložení nebo prostor mezi zrcátkem a oknem na autě, s leštičkou neriskujte. Tyto povrchy ručně vyleštěte.

Údržba a skladování

⚠ ***VAROVÁNÍ!***

Před jakoukoli prací na elektrickém nářadí odpojte napájecí kabel.

Čištění

⚠ ***UPOZORNĚNÍ!***

Při čištění suchým stlačeným vzduchem vždy používejte ochranné brýle.

Nářadí a větrací otvory pravidelně čistěte. Četnost čištění závisí na materiálu a délce používání. Vnitřek pouzdra a motor pravidelně ofukujte suchým stlačeným vzduchem.

Opravy

Opravy smí provádět pouze autorizované servisní středisko.

ⓘ ***POZNÁMKA***

Během záruční doby nepovolujte šrouby na krytu. Nedodržení tohoto požadavku má za následek neplatnost jakýchkoli nároků v rámci záruky výrobce.

Náhradní díly a příslušenství

Další příslušenství, zejména nářadí a příslušenství, naleznete v katalozích výrobce. Schematické výkresy a seznamy náhradních dílů naleznete na naší domovské stránce: **www.flex-tools.com.**

Informace o likvidaci

⚠ ***VAROVÁNÍ!***

Nepotřebné elektrické nářadí učiňte nepoužitelným:

– *elektrické nářadí napájené ze sítě odpojením napájecího kabelu,.*

Pouze v zemích EU
Elektrické nářadí nelikvidujte v rámci domovního odpadu!

V souladu s evropskou směrnicí 2012/19/EU o odpadních elektrických a elektronických zařízeních a provedení do vnitrostátních právních předpisů musí být elektrické nářadí shromažďováno odděleně a recyklováno způsobem šetrným k životnímu prostředí.

Využití surovin namísto likvidace odpadu.

Zařízení, příslušenství a obaly by měly být recyklovány způsobem šetrným k životnímu prostředí. Plastové díly jsou určeny pro recyklaci podle druhu materiálu.

i ***POZNÁMKA***

Informujte se u vašeho prodejce o možnostech likvidace!

CE-Prohlášení o shodě

Prohlášení o shodě jsou uvedena v příloze 1 tohoto návodu k použití.

Vyloučení odpovědnosti

Výrobce a jeho zástupce neodpovídají za škody a ušlý zisk v důsledku přerušení podnikání způsobeného výrobkem nebo nepoužitelným výrobkem.
Výrobce a jeho zástupce neručí za škody, které byly způsobeny nesprávným použitím výrobku nebo použitím výrobku s výrobky jiných výrobců.

Obsah

Symboly použité v tomto návode 106
Symboly na výrobku 106
Dôležité bezpečnostné informácie 106
Hluk a vibrácie 108
Technické údaje 109
Prehľad 109
Návod na obsluhu 109
Údržba a starostlivosť 110
Informácie o likvidácii. 111
Vyhlásenie o zhode CE 111
Vylúčenie zodpovednosti 111

Symboly použité v tomto návode

⚠ ***VAROVANIE!***
Označuje hroziace nebezpečenstvo. Nedodržanie tohto varovania môže mať za následok smrť alebo mimoriadne ťažké zranenia.

⚠ ***UPOZORNENIE!***
Označuje možnú nebezpečnú situáciu. Nedodržanie tohto upozornenia môže mať za následok mierne zranenie alebo poškodenie majetku.

i ***POZNÁMKA***
Označuje aplikačné rady a dôležité informácie.

Symboly na výrobku

Pred zapnutím elektrického náradia si prečítajte návod na obsluhu.

Používajte ochranné okuliare

Vždy pracujte dvomi rukami

Trieda ochrany II

Informácie o likvidácii starého nástroja (pozri strana 111)

Označenie CE

Označenie UKCA

Dôležité bezpečnostné informácie

⚠ ***VAROVANIE!***
Pred použitím elektrického náradia si prečítajte nasledujúce pokyny a postupujte podľa:

- *tohto návodu na obsluhu,*
- *„Všeobecných bezpečnostných pokynov" o zaobchádzaní s elektrickým náradím v priloženej príručke (leták č.: 315915),*
- *aktuálnych platných miestnych pravidiel a predpisov na prevenciu nehôd.*

Toto elektrické náradie je najmodernejšie zariadenie a bolo skonštruované v súlade s uznávanými bezpečnostnými predpismi.

Napriek tomu môže elektrické náradie pri používaní predstavovať nebezpečenstvo pre život a zdravie používateľa alebo tretej osoby, prípadne môže dôjsť k poškodeniu elektrického náradia alebo iného majetku.

Elektrické náradie sa môže používať len

- *na zamýšľané použitie*
- *v bezchybnom prevádzkovom stave.*

Poruchy, ktoré ohrozujú bezpečnosť, sa musia okamžite odstrániť.

Zamýšľané použitie

Leštička je určená na
- komerčné použitie v priemysle a obchode,
- leštenie.

Bezpečnostné pokyny pre leštičku

⚠ ***VAROVANIE!***
Prečítajte si všetky bezpečnostné výstrahy, pokyny, ilustrácie a technické údaje dodané s týmto elektrickým náradím. *Nedodržanie nižšie uvedených pokynov môže mať za následok úraz elektrickým prúdom, požiar a/alebo vážne zranenie. Všetky varovania a pokyny si*

ponechajte pre prípadnú potrebu v budúcnosti.

- **Toto elektrické náradie slúži ako leštička. Prečítajte si všetky bezpečnostné výstrahy, pokyny, ilustrácie a technické údaje dodané s týmto elektrickým náradím.** Nedodržanie nižšie uvedených pokynov môže mať za následok úraz elektrickým prúdom, požiar a/alebo vážne zranenie.
- **S týmto elektrickým náradím sa nesmú vykonávať operácie, ako je brúsenie, leštenie, kefovanie drôtom, rezanie otvorov alebo odrezávanie.** Činnosti, na ktoré nebolo elektrické náradie určené, môžu spôsobiť nebezpečenstvo a byť príčinou zranenia.
- **Neprevádzkujte toto elektrické náradie spôsobom, ktorý nie je špeciálne navrhnutý a špecifikovaný výrobcom náradia.** Takáto prestavba môže mať za následok stratu kontroly a spôsobiť vážne zranenie osôb.
- **Nepoužívajte príslušenstvo, ktoré nie je špeciálne navrhnuté a odporúčané výrobcom náradia.** Len to, že príslušenstvo môže byť pripojené na elektrické náradie, nezabezpečuje jeho bezpečnú prevádzku.
- **Menovité otáčky príslušenstva musia byť minimálne rovnaké ako maximálne otáčky vyznačené na elektrickom náradí.** Príslušenstvo bežiace rýchlejšie ako je jeho menovitá rýchlosť sa môže rozpadnúť a odletieť.
- **Vonkajší priemer a hrúbka vášho príslušenstva musia byť v rámci menovitej kapacity vášho elektrického náradia.** Nesprávne dimenzované príslušenstvo nie je možné adekvátne chrániť ani kontrolovať.
- **Nepoužívajte poškodené príslušenstvo. Pred každým použitím skontrolujte príslušenstvo, ako sú napríklad brúsne kotúče, na triesky a praskliny, podložku na praskliny, trhliny alebo nadmerné opotrebovanie, drôtenú kefu na uvoľnené alebo prasknuté drôty. Ak spadne elektrické náradie alebo príslušenstvo, skontrolujte, či nie sú poškodené alebo nainštalujte nepoškodené príslušenstvo. Po skontrolovaní a inštalácii príslušenstva umiestnite seba a okolostojace osoby v dostatočnej vzdialenosti od roviny otáčajúceho sa príslušenstva a nechajte elektrické náradie jednu minútu bežať na maximálnej rýchlosti bez zaťaženia**. Poškodené príslušenstvo sa zvyčajne rozpadne počas tohto skúšobného času.
- **Používajte osobné ochranné pomôcky. V závislosti od použitia používajte tvárový štít alebo ochranné okuliare. Podľa potreby noste protiprachovú masku, chrániče sluchu, rukavice a dielenskú zásteru schopnú zastaviť malé úlomky abrazíva alebo obrobku.** Ochrana očí musí byť schopná zastaviť lietajúce úlomky vznikajúce pri rôznych operáciách. Protiprachová maska alebo respirátor musia byť schopné filtrovať častice vznikajúce pri vašej činnosti. Dlhodobé vystavenie hluku s vysokou intenzitou môže spôsobiť stratu sluchu.
- **Umiestnite kábel mimo rotujúceho príslušenstva.** Ak stratíte kontrolu, kábel sa môže prerezať alebo zaseknúť a ruka alebo rameno môžu byť vtiahnuté do rotujúceho príslušenstva.
- **Nikdy neodkladajte elektrické náradie, kým sa príslušenstvo úplne nezastaví.** Rotujúce príslušenstvo sa môže zachytiť o povrch a vyhodiť elektrické náradie spod kontroly.
- **Nespúšťajte elektrické náradie, keď ho máte pri sebe.** Náhodný kontakt s rotujúcim príslušenstvom môže zachytiť vaše oblečenie a pritiahnuť príslušenstvo na vaše telo.
- **Pravidelne čistite vetracie otvory elektrického náradia.** Ventilátor motora nasáva prach do vnútra skrine a nadmerné hromadenie práškového kovu môže spôsobiť úraz elektrickým prúdom.
- **Elektrické náradie nepoužívajte v blízkosti horľavých materiálov.** Iskry by mohli zapáliť tieto materiály.
- **Nepoužívajte príslušenstvo, ktoré vyžaduje kvapalné chladiace kvapaliny.** Používanie vody alebo iných kvapalných chladív môže viesť k úrazu elektrickým prúdom.

Spätný ráz a súvisiace upozornenia:

Spätný ráz je náhla reakcia na zovretý alebo zaseknutý rotujúci kotúč, podložku, kefu alebo akékoľvek iné príslušenstvo. Zovretie alebo zaseknutie spôsobí rýchle zablokovanie rotujúceho príslušenstva, čo spôsobí, že nekontrolované elektrické náradie sa v mieste uviaznutia bude nútene pohybovať v opačnom smere, ako je smer otáčania príslušenstva.

Napríklad, ak je brúsny kotúč zachytený alebo zovretý obrobkom, hrana kotúča, ktorá vstupuje do bodu zovretia, sa môže zaryť do povrchu materiálu, čo spôsobí, že kotúč vybehne alebo vyskočí. Kotúč môže vyskočiť smerom k obsluhe alebo od nej, v závislosti od smeru pohybu kotúča v bode zovretia. Brúsne kotúče sa tiež môžu za týchto podmienok rozpadnúť.
Spätný ráz je výsledkom nesprávneho použitia elektrického nástroja a/alebo nesprávnych pracovných postupov, alebo podmienok a dá sa mu predísť vykonaním nižšie uvedených opatrení.

- **Udržujte pevné uchopenie elektrického náradia a postavte svoje telo a rameno tak, aby ste odolávali spätným silám. Vždy používajte pomocnú rukoväť, ak je k dispozícii, na maximálnu kontrolu spätného rázu alebo reakcie krútiaceho momentu počas spúšťania.** Sily spätného nárazu môže používateľ zvládať, ak sa prijmú príslušné bezpečnostné opatrenia.
- **Nikdy neumiestňujte ruku do blízkosti rotujúceho príslušenstva.** Príslušenstvo sa môže odraziť na ruku.
- **Neumiestňujte svoje telo do oblasti, v ktorej sa bude elektrické náradie pohybovať, keď dôjde k spätnému rázu.** Spätný ráz odráža náradie v smere opačnom k pohybu kotúča v mieste zachytenia.
- **Pri práci v rohoch, na ostrých hranách atď. buďte zvlášť opatrní. Zabráňte odrazeniu a zovretiu príslušenstva.** Rohy, ostré hrany alebo odrazy majú tendenciu zovrieť rotujúce príslušenstvo a spôsobiť stratu kontroly alebo spätný ráz.

Špecifické bezpečnostné upozornenia pre leštenie:

- Nedovoľte, aby sa akákoľvek voľná časť leštenej kapoty alebo jej upevňovacích šnúr voľne otáčala. Odstráňte alebo odrežte všetky voľné upevňovacie šnúry. Uvoľnené a otáčajúce sa upevňovacie šnúry môžu zamotať prsty alebo sa zachytiť na obrobku.
- Nenechávajte nástroj v prevádzke. Náradie používajte len v ruke.

Hluk a vibrácie

Hodnoty hluku a vibrácií boli stanovené v súlade s normou EN 62841.
Vyhodnotená hladina hluku elektrického náradia je zvyčajne:

- Hladina akustického tlaku L_{pA}:
  XCE 2 8 14-EC 79 dB(A)
  XFE 2 15 14-EC 75 dB(A)
- Hladina akustického výkonu L_{WA}:
  XCE 2 8 14-EC 87 dB(A)
  XFE 2 15 14-EC 83 dB(A)
- Neistota: K = 3 dB

Celková hodnota vibrácií:

- Emisná hodnota a_h:
  XCE 2 8 14-EC 4,7 m/s^2
  XFE 2 15 14-EC 3,1 m/s^2
- Neistota: K = 1,5 m/s^2

⚠ ***UPOZORNENIE!***

Uvedené namerané hodnoty sa vzťahujú na nové elektrické náradie. Denné používanie spôsobuje zmenu hodnôt hluku a vibrácií.

i ***POZNÁMKA***

Úroveň emisie vibrácií uvedená v tomto návode na použitie bola meraná v súlade so štandardizovaným testom uvedeným v norme EN 62841 a môže sa použiť na porovnanie jedného náradia s iným. Môže sa použiť na predbežné posúdenie expozície.
Deklarovaná hladina vibrácií predstavuje použitie náradia na hlavné činnosti.
Ak sa však náradie používa na rôzne aplikácie, s rôznym príslušenstvom alebo pri nedostatočnej údržbe, úroveň emisií vibrácií sa môže líšiť. To môže výrazne zvýšiť hladinu expozície počas celého pracovného obdobia.
Na presný odhad úrovne expozície na vibrácie je tiež potrebné vziať do úvahy časy, keď je náradie vypnutý alebo spustený, ale v skutočnosti sa nepoužíva. To môže výrazne znížiť hladinu expozície počas celého pracovného obdobia.
Identifikujte ďalšie bezpečnostné opatrenia na ochranu obsluhy pred účinkami vibrácií, ako napríklad: Údržba náradia a príslušenstva, udržiavanie rúk v teple, organizácia pracovných postupov.

⚠ ***UPOZORNENIE!***

Používajte chrániče sluchu pri akustickom tlaku nad 85 dB (A).

Technické údaje

Typ výrobku		XCE 2 8 14-EC	XFE 2 15 14-EC
Výrobok		Leštička s nútenou rotáciou	Leštička s náhodným pohybom
Menovité napätie	V	220-240	
Frekvencia	Hz	50/60	
Príkon	W	1400	
Priemer podkladovej dosky	mm	125/150	
Maximálny Ø nástroja	mm	160	160
Obežná dráha	mm	8	15
menovitá rýchlosť	ot./min	700	8700
rýchlosť bez zaťaženia	ot./min	225-700	-
rýchlosť bez zaťaženia	osc/min	2700-8700	2700-8700
Hmotnosť podľa postupu FLEX 01	kg	2,2	2,3
Pracovná teplota	-10 ~ 40 °C		
Skladovacia teplota	-20 ~ 50 °C		
Hladina akustického tlaku A podľa normy EN 62841 (pozri „Hluk a vibrácie“):			
Hladina akustického tlaku L_{pA}	dB (A)	79	75
Hladina akustického výkonu L_{wA}	dB (A)	87	83
Neurčitosť K	dB	3	
Celková hodnota vibrácií podľa normy EN 62841 (pozri „Hluk a vibrácie“):			
Hodnota emisií ah pri leštení lakovaného povrchu	m/s^2	4,7	3,1
Neurčitosť K	m/s^2	1,5	

Prehľad (pozri obr. A)

Číslovanie dielov výrobku sa vzťahuje na ilustráciu prístroja na stránke s nákresom.

1 **Predná rukoväť**
2 **Volič rýchlosti**
3 **Rukoväť**
4 **Napájací kábel**
5 **Aretačné tlačidlo**
6 **Hlavný vypínač s premenlivou rýchlosťou**
7 **Podkladová doska**
8 **Leštiaci kotúč**
9 **Šesťhranný kľúč**

Návod na obsluhu

⚠ ***VAROVANIE!***
Pred vykonávaním akýchkoľvek prác na elektrickom náradí odpojte napájací kábel.

Pred zapnutím elektrického náradia

Vybaľte elektrické náradie a príslušenstvo a skontrolujte, či nechýbajú alebo nie sú poškodené žiadne diely.

Montáž podkladovej dosky (pozri obrázok B)

⚠ ***VAROVANIE!***
Pred vykonávaním akýchkoľvek prác na náradí sa vždy uistite, že je náradie vypnuté a napájací kábel je odpojený.

- Pomocou šesťhranného kľúča (9) odstráňte tri skrutky. Uložte skrutky na opätovnú montáž.

- Odstráňte podkladovú dosku (7).
- Vyrovnajte montážne otvory v novej podkladovej doske s otvormi na základni ložiska (B-1) a umiestnite ju na základňu ložiska (B-1). Zabezpečte ho tromi skrutkami.

Inštalácia a demontáž leštiaceho kotúča (pozri obrázok C)

Inštalácia leštiaceho kotúča

- Vypnite náradie a odpojte napájací kábel.
- Vyrovnajte leštiaci kotúč (8) s podkladovou doskou (7) a potom čo najtesnejšie pritlačte podložku (8) k doske (7).

Odstránenie leštiaceho kotúča

- Odlepte leštiaci kotúč (8).

Hlavný vypínač s premenlivou rýchlosťou (pozri obrázok D)

Ak chcete leštičku zapnúť, stlačte hlavný vypínač s premenlivou rýchlosťou (6).
Hlavný vypínač (6) zabezpečuje vyššiu rýchlosť pri zvýšenom tlaku spúšte a nižšiu rýchlosť pri zníženom tlaku spúšte.
Ak ho chcete vypnúť, uvoľnite hlavný vypínač s premenlivou rýchlosťou (6).
Tento nástroj je vybavený aretačným tlačidlom (5), ktoré je vhodné na nepretržité leštenie počas dlhšieho času. Stlačte a podržte hlavný vypínač (6) a potom stlačte tlačidlo aretácie (5). Uvoľnite hlavný vypínač (6).
Ak chcete odblokovať aretačné tlačidlo (5) a zastaviť nepretržité leštenie, stlačte hlavný vypínač (6).

Volič rýchlosti (pozri obrázok E)

⚠ ***VAROVANIE!***

Nikdy nemeňte otáčky počas chodu nástroja. *Nedodržanie tohto upozornenia môže spôsobiť stratu kontroly nad náradím a vážne poranenie osôb.*

Voličom rýchlosti (2) nastavíte maximálnu rýchlosť nástroja.
Otočte volič (2) do ľubovoľnej polohy medzi „1“ pre najnižšiu rýchlosť a „6“ pre najvyššiu rýchlosť.

Leštenie

⚠ ***VAROVANIE!***

Aby ste znížili riziko poranenia, vždy používajte vhodnú ochranu očí. Pri práci v prašnom prostredí používajte vhodnú ochranu dýchacích ciest.

Na pridržanie obrobku použite svorku, zverák alebo iný praktický prostriedok.
Pohybujte leštičkou tam a späť dlhými ťahmi.
Príliš veľký tlak, nesprávny uhol alebo nesprávny pohyb môže spôsobiť vírenie alebo spálenie.

Zabránenie prepáleniu farby

Farba na povrchu sa ľahko prepáli. K tomu môže dôjsť, ak leštíte príliš vysokou rýchlosťou alebo ak necháte leštiaci kotúč stáť na jednom mieste čo i len krátky čas.
Aby ste zabránili prepáleniu farby, používajte veľmi mierny prítlak a udržujte leštičku v neustálom pohybe, najmä pri práci v blízkosti hrán alebo v miestach, kde dochádza k prudkým zmenám obrysu pracovného povrchu.
Obzvlášť opatrní buďte pri použití vyšších rýchlostí, pri ktorých je väčšia pravdepodobnosť prepálenia farby.

Predchádzanie zasekávaniu

⚠ ***VAROVANIE!***

Vyhnite sa zachytávaniu na drsných povrchoch, aby ste znížili možnosť „spätného nárazu.“

K zachytávaniu dochádza vtedy, keď sa leštiace kotúče zachytia o drsné hrany pracovného povrchu.
Zaseknutie môže spôsobiť náhly „spätný ráz“ nástroja a môže spôsobiť prepálenie podložky cez farbu. Aby ste znížili riziko zachytenia, pri leštení drsných povrchov používajte leštičku pri nízkych otáčkach.
V prípade problematických oblastí, ako sú napríklad miesta v blízkosti obloženia alebo medzi zrkadlom a oknom na aute, neriskujte s leštičkou. Tieto povrchy vyleštite ručne.

Údržba a starostlivosť

⚠ ***VAROVANIE!***

Pred vykonávaním akýchkoľvek prác na elektrickom náradí odpojte napájací kábel.

Čistenie

⚠ ***UPOZORNENIE!***

Pri čistení suchým stlačeným vzduchom vždy používajte ochranné okuliare.

Pravidelne čistite náradie a vetracie otvory. Frekvencia čistenia závisí od materiálu a doby používania. Vnútro skrine a motor pravidelne prefukujte suchým stlačeným vzduchom.

Opravy

Opravy môže vykonávať len autorizované zákaznícke servisné stredisko.

POZNÁMKA

Počas záručnej doby neuvoľňujte skrutky na kryte. Nedodržanie tejto požiadavky má za následok neplatnosť akýchkoľvek nárokov vyplývajúcich zo záruky výrobcu.

Náhradné diely a príslušenstvo

Ďalšie príslušenstvo, najmä náradie a doplnky, nájdete v katalógoch výrobcu. Výkresy a zoznamy náhradných dielov nájdete na našej domovskej stránke: **www.flex-tools.com.**

Informácie o likvidácii

VAROVANIE!

Znefunkčnite nepotrebné elektrické náradie:

– *sieťového elektrického náradia odpojením napájacieho kábla,.*

Len v krajinách EÚ
Elektrické náradie nevyhadzujte do domového odpadu!

V súlade s európskou smernicou 2012/19/EÚ o odpade z elektrických a elektronických zariadení a transpozícii do vnútroštátneho práva musia byť použité elektrické náradia zbierané oddelene a recyklované spôsobom šetrným k životnému prostrediu.

Zhodnocovanie surovín namiesto likvidácie odpadu.

Zariadenie, príslušenstvo a obaly sa musia recyklovať spôsobom šetrným k životnému prostrediu. Plastové diely sú určené na recykláciu podľa druhu materiálu.

POZNÁMKA

O možnostiach likvidácie sa informujte u vášho predajcu!

CE- Vyhlásenie o zhode

Vyhlásenia o zhode sú uvedené v prílohe 1 k tomuto návodu na použitie.

Oslobodenie od zodpovednosti

Výrobca a jeho zástupca nie sú zodpovední za škody a ušlý zisk v dôsledku prerušenia podnikania spôsobeného výrobkom alebo nepoužiteľným výrobkom.
Výrobca a jeho zástupca nezodpovedajú za škody, ktoré vznikli nesprávnym použitím elektrického nástroja alebo použitím elektrického nástroja s výrobkami od iných výrobcov.

Sadržaj

Simboli koji se koriste u ovom priručniku .112
Simboli na proizvodu 112
Važne informacije u vezi sigurnosti.....112
Buka i vibracije 114
Tehnički podaci 115
Pregled.....115
Upute za uporabu 115
Održavanje i njega.....116
Informacije o zbrinjavanju.....117
CE izjava o sukladnosti 117
Izuzeće od odgovornosti 117

Simboli koji se koriste u ovom priručniku

⚠ ***UPOZORENJE!***
Označava neposrednu prijeteću opasnost. Zanemarivanje ovog upozorenja može rezultirati smrću ili iznimno teškim ozljedama.

⚠ ***OPREZ!***
Označava moguću opasnu situaciju. Zanemarivanje ovog upozorenja može rezultirati lakšim ozljedama ili materijalnom štetom.

i ***NAPOMENA***
Označava savjete za primjenu i važne informacije.

Simboli na proizvodu

Prije uključivanja električnog alata, pročitajte priručnik za upotrebu.

Nosite zaštitne naočale

Obvezno radite s dvije ruke

Stupanj zaštite II

Informacije o zbrinjavanju starog alata (pogledajte stranicu 117)

CE oznaka

UKCA oznaka

Važne informacije u vezi sigurnosti

⚠ ***UPOZORENJE!***
Prije upotrebe električnog alata pročitajte sljedeće i postupite sukladno:

- *ovim uputama za rukovanje,*
- *„Općim uputama u vezi sigurnosti" u pogledu rukovanja električnim alatima u priloženoj brošuri (letak br.: 315915),*
- *pravilima i propisima za sprječavanje nesreća koji važe na mjestu primjene.*

Ovaj električni alat izrađen je u skladu s najnovijim dostignućima tehnike i priznatim sigurnosno-tehničkim propisima.

Ipak, ovaj električni alat može za vrijeme upotrebe predstavljati opasnosti za tijelo i život korisnika ili drugih osoba, odnosno može doći do oštećenja električnog alata ili drugih materijalnih šteta.

Električni alat može se koristiti samo

- *za predviđene svrhe*
- *i ako je u besprijekornom radnom stanju.*

Greške koje ugrožavaju sigurnost moraju se odmah otkloniti.

Namjena

Stroj za poliranje namijenjen je
- za komercijalnu upotrebu u industriji i obrtu,
- za radove poliranja.

Upute u vezi sigurnosti stroja za poliranje

⚠ ***UPOZORENJE!***
Pročitajte sva upozorenja u vezi sigurnosti, sve upute, ilustracije i specifikacije isporučene s ovim električnim alatom. *Zanemarivanje svih uputa navedenih u nastavku može rezultirati električnim udarom, požarom i/ili teškim ozljedama. Sačuvajte sva upozorenja i*

sve upute za buduće potrebe.

- **Ovaj električni alat je namijenjen za poliranje. Pročitajte sva upozorenja u vezi sigurnosti, sve upute, ilustracije i specifikacije isporučene s ovim električnim alatom.** Zanemarivanje svih uputa navedenih u nastavku može rezultirati električnim udarom, požarom i/ili teškim ozljedama.
- **S ovim električnim alatom ne preporučujemo izvođenje radova poput brušenja, brušenja brusnim papirom, žičanog četkanja, izrezivanja rupa ili odsijecanja.** Radovi za koje električni alat nije namijenjen mogu uzrokovati opasnosti i dovesti do tjelesnih ozljeda.
- **Nemojte prilagođavati ovaj električni alat kako bi radio na način za koji nije namjenski konstruiran i koji ne propisuje proizvođač alata.** Takve preinake alata mogu dovesti do gubitka kontrole i uzrokovati teške tjelesne ozljede.
- **Ne upotrebljavajte pribor koji nije izrađen posebno za ovaj alat i koji ne preporučuje proizvođač.** Sama mogućnost pričvršćivanja dodatnog pribora na alat ne jamči siguran rad.
- **Nazivna brzina pribora mora biti manja ili jednaka maksimalnoj brzini naznačenoj na električnom alatu.** Pribor s brzinom većom od nazivne može se prelomiti i raspasti.
- **Vanjski promjer i debljina pribora moraju biti unutar nazivnog kapaciteta električnog alata.** Pribor neodgovarajuće veličine se ne može ispravno čuvati ili kontrolirati.
- **Nemojte upotrebljavati oštećeni pribor. Prije svakog korištenja pregledajte da na priboru poput brusnih diskova nema krhotina i napuknuća, znakova napuknuća, poderanosti ili prekomjernog trošenja te olabavljenih ili napuknutih žica na žičanim četkama. Ako električni alat ili pribor padne, pregledajte je li oštećen ili postavite neoštećeni pribor. Nakon pregleda i postavljanja pribora, postavite sebe i druge osobe dalje od ravnine rotirajućeg pribora i pokrenite električni alat na maksimalnu brzinu praznog hoda, na jednu minutu**. Oštećeni pribor će se obično raspasti tijekom ovakvog testiranja.
- **Nosite osobnu zaštitnu opremu. Ovisno o primjeni, upotrebljavajte štitnik za lice ili sigurnosne naočale. Prema potrebi, nosite masku za prašinu, štitnike za sluh, rukavice i radioničku pregaču koja može zaustaviti male komadiće abraziva ili izratka.** Zaštita za oči mora biti u mogućnosti zaustaviti leteće krhotine koje nastaju u raznim postupcima. Maska za prašinu ili respirator moraju moći filtrirati čestice nastale radom. Dugo izlaganje visokom intenzitetu buke može oštetiti sluh.
- **Postavite kabel dalje od rotirajućeg pribora.** Ako izgubite sposobnost upravljanja, kabel se može izrezati ili zaglaviti, a vaša ruka ili šaka se mogu uvući u rotirajući pribor.
- **Nemojte polagati električni alat dok se rotirajući pribor ne zaustavi.** Rotirajući pribor može zahvatiti površinu i izbiti električni alat iz vaše kontrole.
- **Ne pokrećite električni alat dok ga nosite sa strane.** Slučajni kontakt s rotirajućim priborom može vam zakačiti odjeću i povući pribor u vaše tijelo.
- **Redovito čistite ventilacijske otvore za zrak električnog alata.** Ventilator motora će povući prašinu u kućište i prekomjerno nakupljanje metala u prahu može prouzročiti električnu opasnost.
- **Ne upotrebljavajte električni alat u blizini zapaljivih tvari.** Iskre mogu uzrokovati zapaljenje takvih tvari.
- **Ne upotrebljavajte pribor koji zahtijeva tekuće rashladno sredstvo.** Korištenje vode ili drugih tekućih rashladnih sredstava može dovesti do električnog udara.

Povratni udarac i povezana upozorenja:

Povratni udarac je nagla reakcija na uklještenje ili zaglavljivanje rotirajućih brusnih diskova, četki ili ostalog pribora. Uklještenje ili zaglavljivanje uzrokuju nagli zastoj rotirajućeg pribora, što uzrokuje nekontrolirano izbacivanje električnog alata u suprotnom smjeru od rotacije pribora u točki kontakta.
Primjerice, ako je brusni disk uklješten ili zaglavljen za izradak, rub kotača koji ulazi u točku uklještenja može se zabiti u površinu materijala i uzrokovati preskakanje ili izbacivanje kotača. Disk može iskočiti prema korisniku ili od njega, ovisno o smjeru kretanja diska na

mjestu uklještenja. Brusni diskovi se također mogu slomiti u tim uvjetima.
Povratni udarac rezultat je nepropisne upotrebe električnog alata i/ili neispravnih radnih postupaka ili uvjeta i može se izbjeći poduzimanjem propisanih mjera opreza poput ovih u nastavku.

- **Čvrsto držite električni alat i postavite tijelo i ruku na način koji će omogućiti pružanje otpora povratnim udarcima. Ako postoji, koristite pomoćni rukohvat za maksimalnu kontrolu nad povratnim udarcima ili reakcijama uslijed okretnog momenta prilikom pokretanja.** Korisnik može kontrolirati reakcije uslijed okretnog momenta ili povratne udarce ako poduzme odgovarajuće mjere opreza.
- **Ne stavljajte ruku u blizinu pribora koji se okreće.** Može doći do povratnog udarca pribora preko ruke.
- **Ne postavljajte tijelo u područje u kojem će se kretati električni alat ako dođe do povratnog udarca.** Povratni udarac će pokrenuti alat u smjeru suprotnom od smjera kretanja kotača u trenutku uklještenja.
- **Budite posebno oprezni kada radite na kutovima, oštrim rubovima, itd. Izbjegavajte odskakivanje i zaglavljivanje pribora.** Kod rubova, oštrih kutova ili odskakivanja može doći do zaglavljivanja rotirajućeg pribora i gubitka kontrole ili povratnog udarca.

Upozorenja u vezi sigurnosti specifična za postupke poliranja:

- Nemojte dopustiti da se slobodan dio poklopca za poliranje ili žice za pričvršćenje slobodno okreću. Uklonite ili odrežite sve labave žice za pričvršćivanje. Opuštene i rotirajuće žice za pričvršćivanje mogu zapetljati vaše prste ili zaglaviti na izrađevini.
- Ne ostavljajte alat u radu. Alat koristite samo kada ga držite u ruci.

Buka i vibracije

Vrijednosti buke i vibracija određene su u skladu s normom EN 62841.
A-ponderirana razina buke električnog alata obično je:

– Razina zvučnog tlaka L_{pA}:

XCE 2 8 14-EC	79 dB(A)
XFE 2 15 14-EC	75 dB(A)

– Razina zvučne snage L_{WA}:

XCE 2 8 14-EC	87 dB(A)
XFE 2 15 14-EC	83 dB(A)

– Nesigurnost: K = 3 dB

Ukupna vrijednost vibracija:

– Vrijednost emisije a_h:

XCE 2 8 14-EC	4,7 m/s^2
XFE 2 15 14-EC	3,1 m/s^2

– Nesigurnost: K = 1,5 m/s^2

⚠ ***OPREZ!***

Navedene izmjerene vrijednosti vrijede za nove električne alate. Svakodnevna upotreba uzrokuje promjenu vrijednosti buke i vibracija.

i ***NAPOMENA***

Razina emisije vibracija navedena u ovim uputama izmjerena je u skladu sa standardiziranim ispitivanjem navedenim u normi EN 62841 i može se upotrijebiti za usporedbu jednog alata s drugim. Ona se također može upotrijebiti za preliminarnu procjenu izloženosti.
Deklarirana razina emisije vibracija predstavlja glavne primjene alata.
Međutim, ako se alat upotrebljava za različite primjene, s različitim priborom ili ako se loše održava, razine emisija vibracija mogu biti različite. To može značajno povećati razinu izloženosti tijekom ukupnog razdoblja rada.
Za preciznu procjenu razine izloženosti vibracijama, u obzir bi se trebala uzeti i vremena kada je alat isključen ili kada radi, ali se zapravo ne upotrebljava. To može značajno smanjiti razinu izloženosti tijekom ukupnog razdoblja rada.
Utvrdite dodatne mjere sigurnosti za zaštitu korisnika od djelovanja vibracija, kao što su: održavanje alata i dodatne opreme, održavanje topline ruku, organizacija načina rada.

⚠ ***OPREZ!***

Pri zvučnom tlaku većem od 85 dB(A), nosite zaštitu za sluh.

Tehnički podaci

Vrsta proizvoda		XCE 2 8 14-EC	XFE 2 15 14-EC
Proizvod		Stroj za poliranje s prisilnom rotacijom	Nasumični orbitalni stroj za poliranje
Nazivni napon	V	220-240	
Frekvencija	Hz	50/60	
Ulazna snaga	W	1400	
Promjer nosive ploče	mm	125/150	
Maks. Ø alata	mm	160	160
Orbitiranje	mm	8	15
nazivna brzina	o/min	700	8700
brzina bez opterećenja	o/min	225-700	-
brzina bez opterećenja	osc./min	2700-8700	2700-8700
Težina prema FLEX postupku 01	kg	2,2	2,3
Radna temperatura	-10 – 40 °C		
Temperatura skladištenja	- 20 ~ 50 °C		
A-ponderirana razina zvučnog tlaka prema EN 62841 (pogledajte „Buka i vibracije"):			
Razina zvučnog tlaka L_{pA}	dB (A)	79	75
Razina zvučne snage L_{wA}	dB (A)	87	83
Nesigurnost K	dB	3	

Ukupna vrijednost vibracija prema EN 62841 (pogledajte "Buka i vibracije"):			
Vrijednost emisije ah prilikom poliranja obojene površine	m/s^2	4,7	3,1
Nesigurnost K	m/s^2	1,5	

Pregled (pogledajte sliku A)

Brojčane oznake značajki proizvoda odnose se na ilustraciju uređaja na stranici s grafičkim prikazom.

1 Prednji rukohvat
2 Regulator brzine
3 Ručka
4 Kabel za napajanje
5 Gumb za zaključavanje
6 Sklopka okidača s regulacijom brzine
7 Potporna ploča
8 Jastučić za poliranje
9 Imbus ključ

Upute za uporabu

⚠ ***UPOZORENJE!***
Isključite napajanje prije izvođenja bilo kakvih radova na električnom alatu.

Prije uključivanja električnog alata

Raspakirajte električni alat i pribor te provjerite ima li izgubljenih ili oštećenih dijelova.

Postavljanje nosive ploče (pogledajte sliku B)

⚠ ***UPOZORENJE!***
Obvezno se uvjerite da je alat isključen i da je kabel za napajanje iskopčan prije izvođenja bilo kakvih radova na alatu.

- Imbus ključem (9) uklonite tri vijka. Spremite vijke za ponovnu montažu.
- Uklonite nosivu ploču (7).
- Poravnajte montažne rupe u novoj nosivoj ploči s rupama na podnožju ležaja (B-1) i

stavite je na podnožje ležaja (B-1). Učvrstite je s tri vijka.

Postavljanje i uklanjanje jastučića za poliranje (pogledajte sliku C)

Postavljanje jastučića za poliranje

- Isključite alat i odvojite ga od napajanja.
- Poravnajte jastučić za poliranje (8) s nosivom pločom (7), a zatim pritisnite jastučić (8) što čvršće na ploču (7).

Uklanjanje jastučića za poliranje

- Odlijepite jastučić za poliranje (8).

Okidačka sklopka s regulacijom brzine (pogledajte sliku D)

Za uključivanje stroja za poliranje pritisnite okidačku sklopku s regulacijom brzine (6). Okidačka sklopka (6) omogućuje veću brzinu uz jači pritisak na okidač i manju brzinu uz slabiji pritisak na okidač.
Za isključivanje otpustite okidačku sklopku s regulacijom brzine (6).
Ovaj alat je opremljen gumbom za zaključavanje (5), što je praktično za kontinuirano poliranje tijekom dužih vremenskih razdoblja. Pritisnite i držite okidačku sklopku (6), a zatim pritisnite gumb za zaključavanje (5). Otpustite okidačku sklopku (6).
Za otključavanje gumba za zaključavanje (5) i zaustavljanje kontinuiranog poliranja, pritisnite okidačku sklopku (6).

Regulator brzine (pogledajte sliku E)

⚠ ***UPOZORENJE!***

Ne mijenjajte brzinu dok alat radi. *Nepoštivanje ovog upozorenja može dovesti do gubitka kontrole nad alatom i do teških tjelesnih ozljeda.*

Regulatorom brzine (2) postavlja se maksimalna brzina alata.
Okrenite regulator (2) u bilo koji položaj između „1" (najmanja brzina) i „6" (najveća brzina).

Poliranje

⚠ ***UPOZORENJE!***

Kako biste smanjili rizik od ozljede, obvezno nosite odgovarajuću zaštitu za oči. Kada radite u prašnjavim okruženjima, nosite odgovarajuću zaštitu za disanje.

Koristite stezač, škripac ili druga praktična sredstva za držanje radnog komada.
Stroj za poliranje pomičite naprijed-natrag u dugim, brišućim pokretima. Prejak pritisak, pogrešan kut ili nepravilno kretanje mogu ostaviti tragove vrtloga ili dovesti do izgaranja.

Prevencija spaljivanja boje

Lako je spaliti boju na površini. To se može dogoditi ako polirate prebrzo ili ako dopustite da jastučić za poliranje ostane na jednom mjestu čak i kratko vrijeme.
Kako biste spriječili spaljivanje boje, koristite vrlo lagani pritisak i neprestano pomičite stroj za poliranje, posebno kada radite blizu rubova ili gdje su nagle promjene u konturi radne površine. budite posebno oprezni pri radu na većim brzinama, kada je vjerojatnije da će doći do spaljivanje boje.

Prevencija zapinjanja

⚠ ***UPOZORENJE!***

Izbjegavajte zapinjanje na grubim površinama kako biste smanjili mogućnost "povratnog udarca".

Zapinjanje se događa kada se jastučići za poliranje uhvate za grube rubove radne površine.
Zapinjanje može uzrokovati iznenadni „povratni udar" i može uzrokovati da jastučić spali boju. Kako biste smanjili rizik od zapinjanja, stroj za poliranje koristite na niskim brzinama pri poliranju grubih površina.
Za zahtjevne dijelove kao što su blizu ukrasnih letvica ili između zrcala i prozora na automobilu, nemojte riskirati sa strojem za poliranje. Te površine polirajte ručno.

Održavanje i njega

⚠ ***UPOZORENJE!***

Isključite napajanje prije izvođenja bilo kakvih radova na električnom alatu.

Čišćenje

⚠ ***OPREZ!***

Prilikom suhog čišćenja komprimiranim zrakom, nosite naočale.

Redovito čistite električni alat i ventilacijske otvore. Učestalost čišćenja ovisi o materijalu i trajanju uporabe. Unutrašnjost kućišta i motor redovito propušite suhim stlačenim zrakom.

Popravak

Popravke smije izvoditi samo ovlašteni korisnički servisni centar.

NAPOMENA

Tijekom jamstvenog razdoblja nemojte otpuštati vijke na kućištu. Nepoštivanjem ovog zahtjeva izgubit ćete pravo na jamstvo proizvođača.

Zamjenski dijelovi i dodatna oprema

Ostalu dodatnu opremu, posebno alate i pribor, potražite u katalozima proizvođača. Sklopne crteže i popise rezervnih dijelova možete pronaći na našoj početnoj stranici: **www.flex-tools.com.**

Informacije o zbrinjavanju

UPOZORENJE!

Električni alat koji se više ne može upotrebljavati učinite neupotrebljivim:

– *kod alata s mrežnim napajanjem, uklonite kabel za napajanje.*

Samo za zemlje EU
Električne alate nemojte odlagati s otpadom iz kućanstva!

U skladu s Europskom direktivom 2012/19/EU o otpadnoj električnoj i elektroničkoj opremi i prijenosu u nacionalni zakon, iskorištene električne alate potrebno je zasebno sakupljati i reciklirati na ekološki prihvatljiv način.

Povrat neobrađenog materijala umjesto odlaganja u otpad.

Uređaj, dodatnu opremu i ambalažu potrebno je reciklirati na ekološki prihvatljiv način. Plastični dijelovi identificirani su za recikliranje prema vrsti materijala.

NAPOMENA

Informacije o mogućnostima zbrinjavanja zatražite od svog dobavljača!

CE- Izjava o sukladnosti

Izjave o sukladnosti nalaze se u Prilogu 1. ovog priručnika s uputama.

Izuzeće od odgovornosti

Proizvođač i njegov zastupnik nisu odgovorni za štete i izgubljenu dobit uslijed prekida u poslovanju prouzročenog proizvodom ili neupotrebljivim proizvodom.
Proizvođač i njegov zastupnik nisu odgovorni za štetu prouzročenu nepravilnom uporabom proizvoda ili uporabom proizvoda s proizvodima drugih proizvođača.

Vsebina

Simboli, uporabljeni v teh navodilih 118
Simboli na izdelku 118
Pomembne varnostne informacije 118
Hrup in tresljaji 120
Tehnični podatki. 121
Pregled. 121
Navodila za uporabo. 121
Vzdrževanje in nega 123
Informacije o odlaganju 123
CE izjava o skladnosti 123
Oprostitev odgovornosti 123

Simboli, uporabljeni v teh navodilih

⚠ ***OPOZORILO!***
Označuje grozečo nevarnost. Neupoštevanje tega opozorila lahko privede do izgube življenja ali izjemno hudih telesnih poškodb.

⚠ ***POZOR!***
Označuje morebitno nevarnost. Neupoštevanje tega opozorila lahko privede do lažjih telesnih poškodb ali materialne škode.

i ***OPOMBA***
Označuje nasvete pri uporabi in pomembne informacije.

Simboli na izdelku

Pred vklopom električnega orodja preberite priročnik za uporabo.

Nosite zaščitna očala

Vedno delajte z dvema rokama

Zaščitni razred II

Informacije o odstranjevanju starega orodja (glejte stran 123)

Oznaka CE

Oznaka UKCA

Pomembne varnostne informacije

⚠ ***OPOZORILO!***
Pred uporabo električnega orodja preberite sledeče in ustrezno ukrepajte:

- *navodila za uporabo,*
- *»Splošna varnostna navodila« glede upravljanja električnih orodij v priloženi knjižici (št. navodil: 315915),*
- *trenutna veljavna pravila in predpise za preprečevanje nesreč na mestu uporabe.*

To najsodobnejše električno orodje smo izdelali v skladu z uveljavljenimi varnostnimi predpisi.

Kljub temu pri uporabi električnega orodja obstaja nevarnost izgube življenja ali okončine uporabnika in/ali tretje osebe oz. lahko pride do poškodb električnega orodja ali druge materialne škode.

Električno orodje se lahko uporablja le

- *za predvideni namen*
- *in če je v brezhibnem delovnem stanju.*

Okvare, ki ogrožajo stopnjo varnosti, je treba nemudoma odpraviti.

Predvidena uporaba

Orodje za poliranje je namenjeno

- za komercialno uporabo v industriji in trgovini,
- za poliranje.

Varnostna navodila za orodje za poliranje

⚠ ***OPOZORILO!***
Preberite vsa varnostna opozorila, navodila, slike in tehnične podatke, ki so priloženi temu električnemu orodju. *Če ne upoštevate vseh spodaj navedenih navodil, lahko pride do električnega udara, požara in/ali resnih*

telesnih poškodb. Vsa opozorila in navodila shranite za poznejšo uporabo.

- **To električno orodje se uporablja kot orodje za poliranje. Preberite vsa varnostna opozorila, navodila, slike in tehnične podatke, ki so priloženi temu električnemu orodju.** Zaradi neupoštevanja spodaj navedenih navodil lahko pride do električnega udara, požara in/ali hudih telesnih poškodb.
- **Priporočamo, da opravil, kot so brušenje, peskanje, žično ščetkanje, rezanje lukenj ali rezanje, ne izvajate s tem električnim orodjem.** Opravila, za katera to električno orodje ni bilo oblikovano, lahko povzročijo nevarnost in telesne poškodbe.
- **Tega električnega orodja ne predelujte za delovanje na način, ki ga proizvajalec orodja ni posebej zasnoval in določil.** Zaradi takšne predelave lahko pride do izgube nadzora in resnih telesnih poškodb.
- **Ne uporabljajte nastavkov, ki jih proizvajalec orodja ni izrecno zasnoval oz. jih priporočil.** Če lahko nastavek vpnete na električno orodje, še ne pomeni, da ga je mogoče varno uporabljati.
- **Nazivna hitrost nastavka mora biti višja ali enaka najvišji dovoljeni hitrosti, navedeni za električno orodje.** Nastavki z višjimi hitrostmi od njihovih nazivnih hitrosti se lahko staknejo in odletijo.
- **Zunanji premer in debelina vašega nastavka morata biti znotraj nazivne zmogljivosti vašega električnega orodja.** Nastavkov nepravilnih velikosti ni mogoče ustrezno zaščititi ali jih nadzorovati.
- **Ne uporabljajte poškodovanega nastavka. Pred vsako uporabo preglejte nastavek. Tako denimo preverite, ali so brusilni koluti morda okrušeni in razpokani, ali je podporna blazinica morda razpokana, obrabljena oz. prekomerno obrabljena, ali je žična krtača morda zrahljana ali ima razpokane žice. Če vam električno orodje ali nastavek pade na tla, preverite, ali je prišlo do poškodb orodja, oziroma vstavite nepoškodovan nastavek. Ko pregledate in vstavite nastavek, se skupaj s prisotnimi osebami odmaknite od območja vrtenja nastavka in električno orodje zaženite z največjo dovoljeno hitrost brez obremenitve za eno minuto**. Poškodovani nastavki običajno odpadejo med obdobjem preizkušanja.
- **Oblecite osebno varovalno opremo. Uporabite zaščito za obraz, zaščitna očala s transko zaščito ali zaščitna očala, kar je odvisno od primera uporabe. Po potrebi nosite masko za prah, ščitnike za sluh, rokavice in delavniški predpasnik, ki lahko zadrži majhne delce abraziva ali obdelovanca.** Zaščita oči mora biti sposobna zaustaviti leteče delce, ki nastanejo pri različnih postopkih. Protiprašna ali dihalna maska mora zagotavljati filtriranje prašnih delcev, ki nastanejo pri delu. Prekomerna izpostavljenost glasnim šumom lahko povzroči izgubo sluha.
- **Poskrbite, da je kabel speljan proč od vrtečega se nastavka.** Če izgubite nadzor, lahko orodje prereže ali potegne kabel, vašo dlan pa lahko povleče v vrteči se nastavek.
- **Električnega orodja nikoli ne odložite, dokler se nastavek ne ustavi v celoti.** Vrteči se nastavek lahko zagrabi ob stiku s površino in vam potegne električno orodje iz rok.
- **Električnega orodja ne zaženite, če ga nosite ob strani.** Naključen stik z vrtečim se nastavkom se lahko zatakne v vaša oblačila in povleče nastavek k vašemu telesu.
- **Redno čistite prezračevalne odprtine električnega orodja.** Ventilator motorja bo ostanke povlekel v ohišje. Prekomerno nalaganje kovinskih opilkov lahko povzroči tveganje pred električnim udarom.
- **Električnega orodja ne upravljajte v bližini vnetljivih materialov.** Iskre lahko namreč zanetijo požar.
- **Ne uporabljajte nastavkov, ki zahtevajo tekoča hladilna sredstva.** Uporaba vode ali drugih tekočih hladilnih sredstev lahko povzroči električni udar.

Povratni udarec in povezana opozorila:

Povratni sunek predstavlja nenaden odziv na zataknjen ali zaskočen vrtljivi kolut, podporno blazinico, krtačo ali katerikoli drug nastavek. Stisnjeni ali zaskočeni nastavek povzroči nenadno zaustavitev vrtenja, zaradi česar pride do nenadzorovanega sunka električnega orodja v nasprotno smer vrtenja ob stični točki.
Če se brusilni kolut stisne ali zaskoči zaradi obdelovanca, se lahko rob koluta, ki vstopa

v točko stisnjenosti, zakoplje v površino materiala, kolut pa se želi izkopati oz. pride do povratnega sunka. Kolut lahko izvrže v smeri upravljavca ali proč od njega, kar je odvisno od smeri vrtenja koluta pri točki stiska. Brusilni koluti se lahko v takšnih pogojih tudi polomijo. Povratni sunek je posledica nepravilne uporabe električnega orodja in/ali nepravilnih delovnih postopkov ali pogojev, temu pa se lahko izognete s pravilnimi ukrepi, opisanimi v nadaljevanju teh navodil.

- **Trdno primite električno orodje in telo ter roki postavite tako, da boste lahko ublažili sile povratnih sunkov. Vedno uporabljajte pomožni ročaj, če je ta na voljo. Tako namreč zagotovite največji nadzor nad povratnim sunkom ali navorom med zagonom.** Upravljavec lahko nadzira reakcije navora ali sile povratnih sunkov, če upošteva pravilne ukrepe.
- **Dlani nikoli ne približajte vrtečemu se nastavku.** Lahko namreč pride do povratnega sunka nastavka nad vaši roko.
- **Poskrbite, da se s telesom ne zadržujete na območju premikov električnega orodja v primeru povratnega sunka.** Povratni udarec požene orodje v smeri, ki je nasprotna gibanju koluta na mestu zagozdenja.
- **Bodite posebej pozorni pri obdelovanju kotov, ostrih robov itd. Izogibajte se poskakovanju in zaskočitvam nastavka.** Zaradi kotov, ostrih robov ali valovanj, se vrteči se nastavek lahko zaskoči in povzroči izgubo nadzora oziroma povratni sunek.

Varnostna opozorila za postopke poliranja:

- Ne dovolite prostega vrtenja zrahljanih delov polirne krpice ali nitk priključka. Zrahljanje nitke odstranite ali jih odrežite. V zrahljane in vrteče se nitke priključka se lahko zapletete s prsti oziroma zataknete ob obdelovanec.
- Orodja ne pustite vklopljenega. Orodje upravljajte samo takrat, ko ga imate v roki.

Hrup in tresljaji

Vrednosti hrupa in tresljajev so bile določene v skladu s standardom EN 62841.
A-ovrednotena raven hrupa za električno orodje običajno znaša:

- Raven zvočnega tlaka L_{pA}:
  XCE 2 8 14-EC 79 dB(A)
  XFE 2 15 14-EC 75 dB(A)
- Izmerjena raven zvočne moči L_{WA}:
  XCE 2 8 14-EC 87 dB(A)
  XFE 2 15 14-EC 83 dB(A)
- Negotovost: K = 3 dB

Skupna vrednost vibracij:

- Emisijska vrednost a_h:
  XCE 2 8 14-EC 4,7 m/s^2
  XFE 2 15 14-EC 3,1 m/s^2
- Negotovost: K = 1,5 m/s^2

⚠ ***POZOR!***

Navedene izmerjene vrednosti veljajo za nova električna orodja. Če orodje pogosto uporabljate, se lahko vrednosti hrupa in vibracij spremenijo.

ⓘ ***OPOMBA***

Raven emisije vibracij, navedena v teh navodilih, je bila izmerjena v skladu s standardiziranim testom iz EN 62841 in se lahko uporablja za primerjavo enega orodja z drugim. Uporablja se lahko tudi za predhodno oceno izpostavljenosti.
Deklarirana raven oddajanja vibracij je predstavljena za glavne načine uporabe orodja. Toda če orodje uporabljate v druge namene, z drugačnimi nastavki oz. je orodje slabo vzdrževano, se raven oddajanja vibracij lahko razlikuje. To pa lahko znatno poveča raven izpostavljenosti v celotnem delovnem času.
Če želite dobiti natančno oceno izpostavljenosti tresljajem, morate upoštevati tudi čase, ko je orodje izklopljeno ali deluje, vendar ga dejansko ne uporabljate. To pa lahko znatno zmanjša raven izpostavljenosti v celotnem delovnem času.
Določite dodatne varnostne ukrepe za zaščito operaterja pred učinki vibracij, kot so: Vzdrževanje orodja in pripomočkov, ohranjanje toplih rok, organizacija delovnih vzorcev.

⚠ ***POZOR!***

Pri zvočnem tlaku nad 85 dB(A) nosite ščitnike za ušesa.

Tehnični podatki

Vrsta izdelka		XCE 2 8 14-EC	XFE 2 15 14-EC
Izdelek		Orodje za poliranje s prisilno rotacijo	Naključno orbitalno orodje za poliranje
Nazivna napetost	V	220–240	
Frekvenca	Hz	50/60	
Vhodna moč	W	1400	
Premer podporne plošče	mm	125/150	
Najv. Ø premer orodja	mm	160	160
Orbitalni	mm	8	15
Nazivna hitrost	vrt./min.	700	8700
Hitrost brez obremenitve	vrt./min.	225–700	-
Hitrost brez obremenitve	nih./min.	2700–8700	2700–8700
Teža v skladu s postopkom FLEX Procedure 01	kg	2,2	2,3
Delovna temperatura	-10~40 °C		
Temperatura za shranjevanje	-20~50 °C		
Raven A-tehtanega zvočnega tlaka po standardu EN 62841 (glejte razdelek »Hrup in vibracije«)			
Raven zvočnega tlaka L_{pA}	dB (A)	79	75
Izmerjena raven zvočne moči L_{wA}	dB (A)	87	83
Negotovost K	dB	3	
Skupna vrednost vibracij v skladu z EN 62841 (glejte razdelek »Hrup in vibracije«):			
Vrednost emisije ah pri poliranju barvane površine	m/s^2	4,7	3,1
Negotovost K	m/s^2	1,5	

Pregled (glejte sliko A)

Oštevilčenje funkcij izdelka se nanaša na sliko naprave na strani s slikami.

1 **Sprednji ročaj**
2 **Gumb za hitrost**
3 **Ročaj**
4 **Napajalni kabel**
5 **Gumb za zaklepanje**
6 **Sprožilno stikalo za spreminjanje hitrosti**
7 **Podporni nastavek**
8 **Polirna blazinica**
9 **Imbus ključ**

Navodila za uporabo

⚠ ***OPOZORILO!***
Pred kakršnim koli delom na električnem orodju odklopite napajalni kabel.

Pred vklopom električnega orodja

Električno orodje in priključke vzemite iz embalaže in se prepričajte, da noben del ne manjka in ni poškodovan.

Namestitev podporne plošče (glejte sliko B)

⚠ ***OPOZORILO!***
Pred kakršnim koli delom na orodju se vedno prepričajte, da je orodje izklopljeno in da je

napajalni kabel odklopljen.

- Z imbus ključem (9) odstranite tri vijake. Vijake shranite za ponovno sestavljanje.
- Odstranite podporno ploščo (7).
- Pritrdilne luknje na novi podporni plošči poravnajte z luknjami na ležajnem podnožju (B-1) in jo namestite na ležajno podnožje (B-1). Pritrdite ga s tremi vijaki.

Namestitev in odstranjevanje polirne blazinice (glejte sliko C)

Namestitev polirne blazinice

- Izklopite orodje in odklopite napajalni kabel.
- Polirno blazinico (8) poravnajte s podporno ploščo (7), nato pa blazinico (8) čim tesneje pritisnite na ploščo (7).

Odstranjevanje polirne blazinice

- Odlepite polirno blazinico (8).

Stikalo za spremenljivo hitrost (glejte sliko D)

Za vklop orodja za poliranje pritisnite stikalo za spremenljivo hitrost (6).
Stikalo (6) zagotavlja višjo hitrost s povečanim pritiskom na sprožilec in nižjo hitrost z zmanjšanim pritiskom na sprožilec.
Za izklop sprostite stikalo za spremenljivo hitrost (6).
To orodje je opremljeno z gumbom za zaklepanje (5), ki je priročen za neprekinjeno poliranje v daljšem časovnem obdobju. Pritisnite in držite stikalo (6) in nato pritisnite gumb za zaklepanje (5). Stikalo (6) sprostite.
Če želite odkleniti gumb za zaklepanje (5) in ustaviti neprekinjeno poliranje, pritisnite stikalo (6).

Gumb za hitrost (glejte sliko E)

⚠ ***OPOZORILO!***

Med delovanjem orodja nikoli ne spreminjajte hitrosti. *Če ne upoštevate tega opozorila, lahko izgubite nadzor nad orodjem in povzročite resne telesne poškodbe.*

Gumb za hitrost (2) nastavi največjo hitrost orodja.
Gumb (2) obrnite v položaj med »1« za najnižjo hitrost in »6« za najvišjo hitrost.

Poliranje

⚠ ***OPOZORILO!***

Da bi zmanjšali tveganje za telesne poškodbe, vedno nosite ustrezno zaščito za oči. Pri delu v prašnih situacijah nosite ustrezno zaščito za dihala.

Uporabite objemko, škripec ali druga praktična sredstva za držanje obdelovanca.
Orodje za poliranje premikajte naprej in nazaj z dolgimi in širokimi potezami. Prevelik pritisk, napačen kot ali nepravilno gibanje lahko povzročijo vrtinčenje ali opekline.

Preprečevanje opeklin skozi barvo

Skozi barvo na površini je mogoče zlahka doseči opekline obdelovanca. To se lahko zgodi, če polirate s previsoko hitrostjo ali če dovolite, da blazinica ostane na enem mestu celo kratek čas.
Da preprečite opekline skozi barvo, uporabite zelo majhen pritisk in orodje za poliranje nenehno premikajte, zlasti pri delu v bližini robov ali kjer pride do nenadnih sprememb v obrisu delovne površine. Bodite še posebej previdni pri uporabi višjih hitrosti, pri katerih obstaja večja verjetno prežganja barve.

Preprečevanje zatikanja

⚠ ***OPOZORILO!***

Preprečite zatikanje na grobih površinah, da zmanjšate možnost »povratnega udarca«.

Do zatikanja pride, ko se polirne blazinice ujamejo na grobe robove delovne površine. Zatikanje lahko povzroči, da orodje nenadoma povzroči
»povratni udarec« in lahko povzroči, da blazinica povzroči opekline skozi barvo. Pri poliranju grobih površin uporabljajte orodje za poliranje pri nizkih hitrostih, da zmanjšate tveganje za zatikanje.
Pri zapletenih območjih, kot je v bližini oblog oziroma med ogledalom in oknom na avtomobilu, ne tvegajte z uporabo orodja za poliranje. Te površine polirajte ročno.

Vzdrževanje in nega

⚠ ***OPOZORILO!***
Pred kakršnim koli delom na električnem orodju odklopite napajalni kabel.

Čiščenje

⚠ ***POZOR!***
Pri čiščenju s suhim stisnjenim zrakom vedno nosite očala.
Redno očistite električno orodje in prezračevalne odprtine. Pogostost čiščenja je odvisna od materiala in trajanja uporabe. S kompresorjem redno spihajte notranjost ohišja in motor.

Popravila

Popravila lahko izvaja le pooblaščeni servisni center.

i ***OPOMBA***
Med garancijskim obdobjem ne popuščajte vijakov na ohišju. Neupoštevanje te zahteve bo razveljavilo vse zahtevke po garanciji proizvajalca.

Nadomestni deli in nastavki

Če želite izvedeti več o drugih nastavkih, zlasti o orodjih in dodatni opremi, si oglejte prodajno gradivo proizvajalca. Risbe z deli in sezname nadomestnih delov najdete na naši spletni strani: **www.flex-tools.com.**

Informacije o odstranjevanju

⚠ ***OPOZORILO!***
Onemogočite uporabo električnih orodij, ki jih ne potrebujete več:
– *električna orodja tako, da odstranite napajalni kabel.*

Velja samo za države EU
Električnih orodij ne zavrzite med gospodinjske odpadke.
V skladu z Direktivo EU 2012/19/EU glede odpadne električne in elektronske opreme in prenosom na državno zakonodajo je treba iztrošene električne naprave zbirati ločeno in jih reciklirati na okolju prijazen način.
Predelava namesto odstranjevanja med odpadke.
Napravo, nastavke in embalažo je treba reciklirati na okolju prijazen način. Plastični deli so namenjeni reciklaži glede na vrsto materiala.

i ***OPOMBA***
O možnostih odstranjevanja se pozanimajte pri svojem prodajalcu!

CE-Izjava o skladnosti

Izjave o skladnosti so vključene v Prilogo 1 k tem navodilom za uporabo.

Oprostitev odgovornosti

Proizvajalec in njegov predstavnik nista odgovorna za kakršno koli škodo in izgubo prihodkov zaradi prekinitve poslovanja, ki ga je povzročil izdelek oziroma neuporaben izdelek.
Proizvajalec in njegov predstavnik nista odgovorna za kakršno koli škodo, nastalo zaradi nepravilne uporabe izdelka ali uporabe izdelka z izdelki drugih proizvajalcev.

Cuprins

Simboluri utilizate în acest manual 124
Simbolurile de pe produs. 124
Informații privind siguranța 124
Zgomotul și vibrațiile. 126
Date tehnice 127
Prezentare generală. 127
Instrucțiuni de utilizare 128
Întreținerea și îngrijirea 129
Informații privind eliminarea.. 129
Declarație de conformitate CE 129
Exonerare de responsabilitate. 129

Simboluri utilizate în acest manual

⚠ ***AVERTISMENT!***
Implică pericol iminent. Nerespectarea acestui avertisment poate duce la deces sau la vătămări extrem de grave.

⚠ ***ATENȚIE!***
Denotă o posibilă situație periculoasă. Nerespectarea acestui avertisment se poate solda cu vătămare ușoară sau cu pagube.

i ***NOTĂ***
Denotă aplicarea sfaturilor și a informațiilor importante.

Simbolurile de pe produs

Înainte de a porni scula electrică, citiți manualul de utilizare.

Purtați ochelari de protecție

Utilizați întotdeauna cu două mâini

Clasa de protecție II

Informații privind eliminarea sculei vechi (a se vedea pagina 129)

Marcaj CE

Marcaj UKCA

Informații privind siguranța

⚠ ***AVERTISMENT!***
Înainte de a utiliza scula electrică, vă rugăm să citiți următoarele și să acționați în consecință:

- *aceste instrucțiuni de utilizare,*
- *„Instrucțiunile generale de siguranță" privind manipularea sculelor electrice din broșura anexată (broșura nr.: 315915),*
- *normele de șantier în vigoare și reglementările pentru prevenirea accidentelor.*

Această sculă electrică este de ultimă oră și a fost construită în conformitate cu reglementările de siguranță recunoscute.

Însă, pe durata utilizării, scula electrică poate reprezenta un pericol pentru viața și membrele utilizatorului sau ale unui terț, ori scula electrică sau alte bunuri pot fi deteriorate.

Scula electrică poate fi utilizată numai

- *pentru utilizarea prevăzută*
- *în stare perfectă de funcționare.*

Defectele care îi afectează siguranța trebuie remediate imediat.

Utilizarea prevăzută

Mașina de lustruit este destinată
- pentru utilizare comercială în industrie și meșteșuguri,
- pentru lucrări de lustruire.

Instrucțiuni de siguranță pentru mașina de lustruit

⚠ ***AVERTISMENT!***
Citiți toate avertismentele de siguranță, instrucțiunile, ilustrațiile și specificațiile furnizate cu această sculă electrică. *Nerespectarea tuturor instrucțiunilor enumerate mai jos se poate solda cu șoc electric, incendiu și/sau vătămare corporală gravă. Păstrați toate avertismentele și instrucțiunile pentru consultare ulterioară.*

- **Această sculă electrică este destinată să funcționeze ca aparat de lustruit. Citiți toate avertismentele de siguranță, instrucțiunile, ilustrațiile și specificațiile furnizate cu această sculă electrică.** Nerespectarea tuturor instrucțiunilor enumerate mai jos poate duce la șocuri electrice, incendii și/sau vătămări grave.
- **Operațiuni precum șlefuirea, polizarea, periajul cu sârmă, tăierea găurilor sau tăierea nu trebuie efectuate cu această unealtă electrică.** Operațiile pentru care această sculă nu a fost concepută pot prezenta riscuri și pot provoca accidente.
- **Nu transformați această sculă electrică pentru a funcționa într-un mod pentru care nu este proiectată și specificat în mod special de către producătorul sculei.** O astfel de conversie poate duce la pierderea controlului și poate provoca vătămări corporale grave.
- **Nu utilizați accesorii care nu au fost create special și recomandate special de producătorul sculei.** Doar pentru că accesoriul poate fi atașat la scula dumneavoastră electrică nu înseamnă că funcționarea în siguranță a acestuia este asigurată.
- **Viteza nominală a accesoriului trebuie să fie cel puțin egală cu viteza maximă marcată pe scula electrică.** Accesoriile care se rotesc mai repede decât viteza nominală se pot rupe în bucăți și pot fi aruncate.
- **Diametrul exterior și grosimea accesoriului dumneavoastră trebuie să se afle în intervalul de capacitate nominală al sculei electrice.** Accesoriile dimensionate greșit nu pot fi protejate și controlate adecvat.
- **Nu utilizați un accesoriu defect. Înainte de fiecare utilizare, inspectați accesoriile, precum discurile abrazive, pentru depistarea eventualelor crăpături, verificați talerul suport pentru depistarea crăpăturilor sau uzurii excesive, peria metalică pentru depistarea firelor desprinse sau crăpate. Dacă scula sau accesoriul sunt scăpate din mână, inspectați-le pentru depistarea deteriorărilor sau instalați un accesoriu nedeteriorat. După inspectare și instalarea unui accesoriu, poziționați-vă dumneavoastră și celelalte persoane prezente în afara planului accesoriului rotativ și puneți în funcțiune scula electrică la turația maximă de mers în gol timp de un minut**. Accesoriile deteriorate se vor rupe de obicei în timpul acestui test.
- **Utilizați echipamente de protecție personală. În funcție de aplicație, utilizați scut de față sau ochelari de protecție. După caz, purtați mască de praf, protecție auditivă, mănuși și șorț de atelier capabile să oprească micile fragmente abrazive sau din piese de prelucrat.** Protecția ochilor trebuie să fie capabilă să oprească resturile zburătoare generate de diferite operațiuni. Masca de praf sau aparatul autonom de respirat trebuie să fie capabil să filtreze particulele generate în timpul operației executate de dumneavoastră. Expunerea prelungită la zgomot de mare intensitate poate provoca pierderea auzului.
- **Poziționați cablul departe de accesoriul rotativ.** Dacă pierdeți controlul, cablul poate fi secționat sau se poate încâlci și mâna sau brațul dumneavoastră pot fi trase în accesoriul rotativ.
- **Nu lăsați niciodată scula jos pe o suprafață înainte ca accesoriul să se oprească complet.** Accesoriul în rotație poate prinde suprafața și poate scoate scula electrică de sub controlul dumneavoastră.
- **Nu porniți scula electrică în timp ce o transportați.** Prin contactul accidental cu accesoriul rotativ se pot agăța hainele, trăgându-se accesoriul către corpul dumneavoastră.
- **Curățați regulat orificiile de ventilație ale sculei electrice.** Ventilatorul motorului va trage praful în interiorul carcasei și acumularea excesivă a metalului pudră poate cauza pericole electrice.
- **Nu operați scula electrică în apropierea materialelor inflamabile**. Scânteile pot aprinde aceste materiale.
- **Nu utilizați accesorii ce necesită agenți de răcire lichizi.** Utilizarea apei sau a altor lichide de răcire poate conduce la electrocutare sau șoc electric.

Reculul și avertismente conexe:

Reculul este o reacție bruscă la prinderea sau agățarea unui disc în mișcare, a unei plăcuțe de suport, a unei perii sau a oricărui alt accesoriu. Agățarea sau blocarea creează o înceti-

nire rapidă a accesoriului rotativ, care duce la pierderea controlului asupra sculei electrice, care va fi forțată în direcția opusă rotației accesoriului în punctul de blocare.
De exemplu, dacă un disc abraziv este agățat sau blocat de piesa de prelucrat, muchia discului care pătrunde în punctul de agățare poate săpa în suprafața materialului, ceea ce va face discul să urce sau să sară din piesă. Discul poate sări fie spre operator, fie în direcția opusă operatorului, în funcție de direcția de mișcare a discului în punctul de agățare. Discurile abrazive se pot chiar rupe în aceste condiții.
Reculul este rezultatul utilizării necorespunzătoare a sculei și/sau a procedurilor sau condițiilor de operare incorecte și poate fi evitat prin luarea măsurilor de precauție adecvate menționate mai jos.

- **Țineți bine scula electrică și poziționați-vă corpul și brațul astfel încât să reziste la forțele de recul. Utilizați întotdeauna mânerul auxiliar, dacă este prevăzut, pentru un control maxim asupra reculului sau reacției cuplului în timpul pornirii.** Operatorul poate controla momentul de torsiune reactiv și forțele de recul, dacă se iau măsuri de precauție adecvate.
- **Nu vă plasați niciodată mâna în apropierea accesoriului rotativ.** Accesoriul poate avea un recul peste mâna dumneavoastră.
- **Nu vă poziționați corpul în zona în care se va mișca scula electrică dacă apare reculul.** Reculul va arunca scula în direcția opusă față de mișcarea discului abraziv în punctul de blocare.
- **Fiți foarte atent când prelucrați colțuri, muchii ascuțite, etc. Evitați balansarea și agățarea accesoriului.** Colțurile, muchiile ascuțite sau balansarea au tendința de a agăța accesoriul rotativ, ducând la pierderea controlului sau la recul.

Avertismente de siguranță specifice pentru operațiile de lustruire:

- Nu lăsați vreo porțiune mare din calota mașinii de lustruit sau corzile sale de prindere să se rotească necontrolat. Ascundeți sau tăiați orice corzi de prindere slăbite. Corzile de prindere slăbite și care se rotesc se pot încurca în degetele dumneavoastră sau să se înfășoare în jurul piesei de prelucrat.
- Nu lăsați scula în funcțiune. Utilizați scula numai când este ținută în mână.

Zgomotul și vibrațiile

Valorile zgomotului și ale vibrațiilor emise au fost determinate în conformitate cu norma EN 62841.
Nivelul sonor A evaluat pentru această sculă electrică este tipic:

– Nivel de presiune sonoră L_{pA}:	
XCE 2 8 14-EC	79 dB(A)
XFE 2 15 14-EC	75 dB(A)
– Nivel de putere sonoră L_{WA}:	
XCE 2 8 14-EC	87 dB(A)
XFE 2 15 14-EC	83 dB(A)
– Incertitudine:	K = 3 dB

Valoarea totală a vibrațiilor:

– Valoarea emisiilor a_h:	
XCE 2 8 14-EC	4,7 m/s^2
XFE 2 15 14-EC	3,1 m/s^2
– Incertitudine:	K = 1,5 m/s^2

⚠ ***ATENȚIE!***

Valorile măsurate specificate se aplică sculelor electrice noi. Utilizarea zilnică duce la modificarea valorilor de zgomot și vibrații.

i ***NOTĂ***

Nivelul de emisie de vibrații menționat în aceste instrucțiuni a fost măsurat în conformitate cu un test standardizat prezentat în EN 62841 și poate fi utilizat pentru a compara o sculă cu alta. Acesta poate fi, de asemenea, utilizat pentru o evaluare preliminară a expunerii.
Nivelul declarat al vibrațiilor emise reprezintă principalele aplicații ale sculei.
Cu toate acestea, în cazul în care scula este utilizată pentru aplicații diferite, cu accesorii diferite sau cu întreținere necorespunzătoare, nivelul emisiilor de vibrații poate fi diferit. Acest lucru poate mări semnificativ nivelul de expunere în cadrul perioadei totale de lucru. Pentru a face o estimare exactă a nivelului de expunere la vibrații, este, de asemenea, necesar să se țină seama de momentele în care scula este oprită sau funcționează, dar nu este de fapt utilizată. Acest lucru poate diminua semnificativ nivelul de expunere în cadrul perioadei totale de lucru.

Identificați măsurile suplimentare de siguranță pentru a proteja operatorul de efectele vibrațiilor, cum ar fi: Întreținerea sculei și a accesoriilor, menținerea căldurii mâinilor, organizarea tiparelor de lucru.

⚠ ***ATENȚIE!***

Purtați protecții pentru urechi la o presiune acustică de peste 85 dB(A).

Date tehnice

Tipul de produs		XCE 2 8 14-EC	XFE 2 15 14-EC
Produs		Mașină de lustruit cu mișcare orbitală forțată	Mașină de lustruit cu mișcare orbitală aleatorie
Tensiune nominală	V	220-240	
Frecvență	Hz	50/60	
Putere de intrare	W	1400	
Diametrul suportului pentru disc	mm	125/150	
Dimensiune sculă	mm	160	160
Orbită	mm	8	15
viteză evaluată	rpm	700	8700
viteza la mers în gol	rpm	225-700	-
viteza la mers în gol	opm	2700-8700	2700-8700
Greutate în conformitate cu procedura FLEX 01	kg	2,2	2,3
Temperatură de funcționare	-10~40°C		
Temperatură de depozitare	-20~50°C		
Nivelul presiunii acustice ponderat A conform EN 62841 (vezi „Zgomot și vibrații”):			
Nivel de presiune sonoră L_{pA}	dB (A)	79	75
Nivel de putere sonoră măsurată L_{wA}	dB (A)	87	83
Incertitudine K	dB	3	
Valoarea totală a vibrațiilor conform EN 62841 (vezi „Zgomot și vibrații”):			
Valoarea emisiilor ah la lustruirea suprafețelor vopsite	m/s^2	4,7	3,1
Incertitudine K	m/s^2	1,5	

Descriere (consultați figura A)

Numerele ce indică specificațiile produsului fac referire la ilustrația mașinii de pe pagina grafică.

1 **Mâner frontal**
2 **Discului de selectare a vitezei**
3 **Mâner**
4 **Cablul de alimentare**
5 **Buton blocare**
6 **Întrerupător declanșator cu selector de viteză**
7 **Taler de suport**
8 **Disc de lustruire**
9 **Cheie hexagonală**

Instrucțiuni de utilizare

⚠ ***AVERTISMENT!***
Deconectați cablul de alimentare înainte de a efectua orice lucrare la scula electrică.

Înainte de a porni scula electrică

Despachetați scula electrică și accesoriile și asigurați-vă dacă există piese lipsă sau deteriorate.

Instalarea suportului pentru disc (vezi figura B)

⚠ ***AVERTISMENT!***
Asigurați-vă întotdeauna că scula este oprită și că, cablul de alimentare este deconectat înainte de a efectua orice lucrare la sculă.

- Folosiți o cheie hexagonală (9) pentru a scoate cele trei șuruburi. Păstrați șuruburile pentru reasamblare.
- Scoateți suportului pentru disc (7).
- Aliniați orificiile de montare din noul suport pentru disc cu orificiile de pe baza rulmentului (B-1) și așezați-o pe baza rulmentului (B-1). Fixați-l cu cele trei șuruburi.

Instalarea și îndepărtarea discului de lustruire (a se vedea figura C)

Pentru a instala discul de lustruire

- Opriți scula și deconectați cablul de alimentare.
- Aliniați discul de lustruire (8) cu suportul pentru disc (7), apoi apăsați buretele (8) pe placă (7) cât mai ferm posibil.

Pentru a îndepărta discul de lustruire

- Desprindeți discul de lustruire (8).

Comutator cu declanșare cu viteză variabilă (a se vedea figura D)

Pentru a porni mașina de lustruit, apăsați comutatorul cu viteză variabilă (6).
Comutatorul de declanșare (6) asigură o viteză mai mare cu o presiune mai mare pe declanșator și o viteză mai mică cu o presiune mai mică pe declanșator.
Pentru a-l opri, eliberați comutatorul de declanșare cu viteză variabilă 6).
Această sculă este echipată cu un buton de blocare (5), care este convenabil pentru lustruirea continuă pe perioade lungi de timp.
Apăsați și țineți apăsat comutatorul de declanșare (6), apoi apăsați butonul de blocare (5). Eliberați comutatorul de declanșare (6).
Pentru a debloca butonul de blocare (5) și a opri lustruirea continuă, apăsați comutatorul de declanșare (6).

Selector de viteză (a se vedea figura E)

⚠ ***AVERTISMENT!***
Nu schimbați niciodată viteza în timp ce scula este în funcțiune. *Nerespectarea acestei avertizări poate duce la pierderea controlului asupra sculei și la vătămări corporale grave.*

Selectorul de viteză (2) setează viteza maximă a sculei.
Rotiți butonul (2) în orice poziție între „1” pentru viteza cea mai mică și „6” pentru viteza cea mai mare.

Lustruirea

⚠ ***AVERTISMENT!***
Pentru a reduce riscul de rănire, purtați întotdeauna ochelari de protecție adecvați. Când lucrați în medii cu praf, purtați echipament de protecție respiratorie adecvat.

Folosiți o clemă, o menghină sau alte mijloace practice pentru a fixa piesa de lucru.
Mișcați dispozitivul de lustruit înainte și înapoi cu mișcări lungi și ample. Presiunea prea mare, unghiul greșit sau mișcarea necorespunzătoare pot provoca urme de spirale sau arsuri.

Prevenirea arderii vopselei

Este ușor să arzi vopseaua de pe o suprafață. Acest lucru se poate întâmpla dacă lustruiți la o viteză prea mare sau dacă lăsați discul de lustruit să rămână într-un singur loc chiar și pentru o perioadă scurtă de timp.
Pentru a preveni arderea vopselei, aplicați o presiune foarte ușoară și mențineți mașina de lustruit în mișcare constantă, în special atunci când lucrați în apropierea marginilor sau în locurile în care există schimbări bruște ale conturului suprafeței de lucru. Fiți deosebit de atenți atunci când utilizați viteze mai mari, care sunt mai susceptibile să ardă vopseaua.

Prevenirea agățării

⚠ ***AVERTISMENT!***

Evitați agățarea pe suprafețe rugoase pentru a reduce posibilitatea de „recul".

Întâmpinarea de obstacole apare atunci când discul de lustruit se prind de marginile aspre ale unei suprafețe de lucru.
Blocarea poate provoca o „reacție violentă" bruscă a sculei și poate determina arderea vopselei de către disc. Pentru a reduce riscul de agățare, utilizați polizorul la viteze reduse atunci când lustruiți suprafețe rugoase.
Pentru zonele dificile, cum ar fi în apropierea garniturilor sau între oglinda și geamul mașinii, nu vă asumați riscuri folosind o scula de lustruit. Lustruiți aceste suprafețe manual.

Întreținerea și îngrijirea

⚠ ***AVERTISMENT!***

Deconectați cablul de alimentare înainte de a efectua orice lucrare la scula electrică.

Curățarea

⚠ ***ATENȚIE!***

La curățarea cu aer comprimat uscat, purtați întotdeauna ochelari de protecție.

Curățați regulat orificiile de ventilație ale sculei electrice. Frecvența curățării depinde de material și de durata de utilizare. Curățați periodic interiorul carcasei și motorul cu aer comprimat uscat.

Reparații

Reparațiile pot fi efectuate numai de către un centru de service autorizat.

i ***NOTĂ***

Nu slăbiți șuruburile de pe capul angrenajului în perioada de garanție. Nerespectarea acestei cerințe va invalida orice pretenții în temeiul garanției producătorului.

Piese de schimb și accesorii

Alte accesorii, în special scule și accesorii, consultați cataloagele producătorului. Desenele detaliate și listele de piese de schimb pot fi găsite pe pagina noastră de Internet: **www.flex-tools.com.**

Informații privind eliminarea

⚠ ***AVERTISMENT!***

Instrucțiuni de dezafectare a sculelor electrice inutilizabile:

– *îndepărtați cablul de alimentare al sculei alimentate de la rețea.*

Numai pentru țările UE
Nu eliminați sculele electrice împreună cu deșeurile menajere!

Conform Directivei europene 2012/19/UE privind echipamentele electrice și electronice și transpunerea acesteia în legislația națională, sculele electrice uzate trebuie colectate separat și eliminate într-un mod ecologic.

Recuperarea materiilor prime în loc de eliminarea acestora.

Dispozitivul, accesoriile și ambalajul trebuie reciclate într-un mod ecologic. Componentele de plastic sunt identificate în vederea reciclării în funcție de tipul de material.

i ***NOTĂ***

Vă rugăm să întrebați distribuitorul despre opțiunile privind eliminarea!

CE-Declarație de conformitate

Declarațiile de conformitate sunt incluse în anexa 1 a prezentului manual de instrucțiuni.

Exonerare de responsabilitate

Producătorul și reprezentantul acestuia nu sunt responsabili pentru orice pagubă și pierdere de profit suferită ca urmare a întreruperii activității comerciale cauzate de produs sau de un produs neadecvat.
Producătorul și reprezentantul acestuia nu sunt responsabili pentru orice pagubă cauzată de utilizarea neadecvată a produsului sau de utilizarea produsului cu produse de la alți producători.

Съдържание

Символи използвани в това ръководство .130
Символи върху продукта 130
Важна информация за безопасност 130
Шум и вибрации. 132
Технически данни 133
Преглед. 134
Инструкции за употреба 134
Поддръжка и полагане на грижи 135
Информация за изхвърляне 136
CE Декларация за съответствие 136
Освобождаване от отговорност 136

Символи използвани в това ръководство

⚠ ***ПРЕДУПРЕЖДЕНИЕ!***

Означава непосредствена опасност. Неспазването на това предупреждение може да доведе до смърт или изключително тежки наранявания.

⚠ ***ВНИМАНИЕ!***

Означава възможна опасна ситуация. Неспазването на това предупреждение може да доведе до леко нараняване или материални щети.

i ***БЕЛЕЖКА***

Означава приложни съвети и важна информация.

Символи върху продукта

Преди да включите електроинструмента, прочетете ръководството за експлоатация.

Носете защитни очила

Винаги работете с две ръце

Клас на защита II

Информация за изхвърляне на стария инструмент (виж страница 136)

CE маркировка

UKCA маркировка

Важна информация за безопасност

⚠ ***ПРЕДУПРЕЖДЕНИЕ!***

Преди да използвате електроинструмента, моля, прочетете следното и действайте по съответния начин:

- *настоящите инструкции за употреба,*
- *„общите инструкции за безопасност" за боравене с електрически инструменти в приложената книжка (брошура №: 315915),*
- *действащите валидни правила на мястото на употреба и регулациите за предотвратяване на злополуки.*

Този електрически инструмент е съвременен и е конструиран в съответствие с признатите правила за безопасност.

Въпреки това, когато е в употреба, електрическият инструмент може да постави в опасност живота и здравето на потребителя или трета страна, или електрическият инструмент или друга собственост могат да бъдат повредени.

Електрическият инструмент може да се използва само

- *по предназначение*
- *в перфектно работно състояние.*

Неизправности, които намаляват безопасността, трябва да бъдат ремонтирани незабавно.

Употреба по предназначение

Инструментът за полиране е предназначен

- за комерсиална употреба в индустрията и търговията,
- за полиране.

Инструкции за безопасност за инструмента за полиране

⚠ ***ПРЕДУПРЕЖДЕНИЕ!***

Прочетете всички предупреждения за безопасност, инструкции, илюстрации и спецификации предоставени с този електрически инструмент. *Неспазването на всички инструкции изброени долу може да доведе до токов удар, пожар и/или сериозно нараняване. Запазете всички предупреждения и инструкции за бъдеща справка.*

- **Този електрически инструмент е предназначен да функционира като полиращ инструмент. Прочетете всички предупреждения за безопасност, инструкции, илюстрации и спецификации предоставени с този електрически инструмент.** Неспазването на всички инструкции изброени долу може да доведе до токов удар, пожар и/или сериозно нараняване.
- **Операции като шлифоване, шкурене, почистване с телена четка, пробиване на отвори или отрязване не трябва да се извършват с този електроинструмент.** Операции, за които електроинструментът не е проектиран, могат да създадат опасност и да причинят телесни повреди.
- **Не преустройвайте този електроинструмент да работи по начин, който не е специално проектиран и указан от производителя на инструмента.** Такова преустройство може да доведе до загуба на управление и да причини сериозни телесни повреди.
- **Не използвайте аксесоари, които не са специално конструирани и препоръчани от производителя на инструмента.** Точно защото аксесоарът не може да бъде закрепен към вашия електрически инструмент, той не гарантира безопасна работа.
- **Номиналната скорост на аксесоара трябва да бъде най-малко равна а максималната скорост маркирана на електрическия инструмент.** Аксесоари работещи по-бързо от своята номинална скорост могат да се счупят и разлетят.
- **Външният диаметър и дебелината на вашия аксесоар трябва да бъдат в рамките на номиналния капацитет на вашия електрически инструмент.** Неправилно оразмерени аксесоари не могат да бъдат подходящо предпазени и контролирани.
- **Не използвайте повреден аксесоар. Преди всяка употреба инспектирайте аксесоара като абразивен диск за стружки и пукнатини, подложката за пукнатини, откъсване или прекомерно износване, телената четка за свободни или пукнати телове. Ако електрическият инструмент или аксесоарът бъдат изпуснати, проверете ги за повреда или инсталирайте неповреден аксесоар. След инспектиране и инсталиране на аксесоар застанете настрани и накарайте околните да застанат настрани от равнината на въртящия се аксесоар и пуснете електрическия инструмент на максимална скорост без натоварване за една минута**. Повредените аксесоари обикновено се счупват на части по време на този тестов период.
- **Използвайте лични предпазни средства. В зависимост от приложението използвайте маска за лице, предпазни очила или защитни стъкла. Ако е подходящо, носете противопрахова маска, протектори за слуха, ръкавици и работна престилка, способни да спрат малки абразивни частици или фрагменти от детайла.** Защитата на очите трябва да е в състояние да спре летящите отломки, генерирани от различни операции. Противопраховата маска или противогазът трябва да са в състояние да филтрират частици произтичащи от вашата работа. Продължителното излагане на шум с висока интензивност може да причини загуба на слуха.
- **Позиционирайте кабела далеч от въртящия се аксесоар.** Ако загубите управление, кабелът може да бъде отрязан или оголен и китката или ръката ви могат да бъдат увлечени от въртящия се аксесоар.
- **Никога не оставяйте електрическия инструмент, докато аксесоарът не е спрял напълно.** Въртящият се аксесоар може да захване повърхността и да извади от управление електрическия инструмент.
- **Не пускайте електрическия инструмент докато го носите встрани от себе си.** Случаен контакт с въртящия се

аксесоар може да захване облеклото ви и да издърпа аксесоара към тялото ви.

- **Редовно почиствайте вентилационните отвори на електрическия инструмент.** Вентилаторът на двигателя ще увлече праха в корпуса и прекомерното натрупване на прахообразен метал може да причини електрически опасности.
- **Не работете с електрическия инструмент близо до възпламеняеми материали.** Искри могат да запалят тези материали.
- **Не използвайте аксесоари, които изискват течни охлаждащи средства.** Употребата на вода или друго течно охлаждащо средство може да доведе до удар от електрически ток или шок.

Откат и свързани предупреждения:

Откатът е внезапна реакция на защипан или заседнал диск, подложка, четка или друг аксесоар. Защипването или заседането причиняват бързо спиране на въртящия се аксесоар, което на свой ред причинява неконтролирана сила върху електрическия инструмент в посока противоположна на въртенето на аксесоара в точката на засядане.
Например, ако абразивен диск е заседнал или защипан от детайла, ръбът на диска, който прониква в точката на защипване, можа да се вклини в повърхността на материала, което причинява изкачване на диска или откат. Дискът може или да отскочи към оператора, или в обратна посока, в зависимост от посоката на движение на диска в точката на защипване. Абразивните дискове могат да се счупят при тези условия.
Откатът е резултат на злоупотреба с електрическия инструмента и/или неправилни процедури или условия на работа и може да бъде избегнат като се вземат правилни предпазни мерки, които са посочени долу.

- **Дръжте здраво електрическия инструмент и разположете така своето тяло и ръка, че да може да се противопоставите на силите на отката. Винаги използвайте спомагателната ръкохватка, ако има такава, за максимален контрол върху отката или въртящия момент при стартиране.** Операторът може да контролира реакциите на въртящия момент или силите на откат, ако бъдат взети правилни предпазни мерки.
- **Не поставяйте никога ръката си близо до въртящ се аксесоар.** Аксесоарът може да отскочи върху ръката ви.
- **Не разполагайте тялото си в област, в която може да настъпи откат на електрическия инструмент.** Откатът ще завърти инструмента в посока обратна на движението на диска в точката на засядане.
- **Бъдете особено внимателни, когато работите в ъгли, върху остри ръбове и др. Избягвайте отскачането и заседането на аксесоара.** Ъгли, остри ръбове или отскачане могат да доведат до засядане на въртящия се аксесоар и да причинят загуба на контрол или откат.

Предупреждения за безопасност при полиращи операции:

- Не позволявайте никоя свободна част от полиращия капак или неговите закрепващи връзки да се въртят свободно. Отстранете или отрежете всички свободни закрепващи връзки. Свободни и въртящи се закрепващи връзки могат да се усучат около пръстите ви или да заседнат в детайла.
- Не оставяйте инструмента да работи. Работете с инструмента само когато го държите в ръка.

Шум и вибрации

Стойностите на шума и вибрациите са определени в съответствие с EN 62841. Претегленото ниво на шума по метод A на електрическия инструмент е обикновено:

– Ниво на звуково налягане L_{pA}:	
XCE 2 8 14-EC	79 dB(A)
XFE 2 15 14-EC	75 dB(A)
– Ниво на силата на звука L_{WA}:	
XCE 2 8 14-EC	87 dB(A)
XFE 2 15 14-EC	83 dB(A)
– Неопределеност:	K = 3 dB

Обща стойност на вибрациите:

– Стойност на емисията a_h:	
XCE 2 8 14-EC	4,7 m/s^2

XFE 2 15 14-EC 3,1 m/s²

– Неопределеност: K = 1,5 m/s²

⚠ ***ПРЕДПАЗЛИВОСТ!***

Посочените измерени стойности се отнасят за нови електрически инструменти. Ежедневната употреба причинява промяна на стойностите на шума и вибрациите.

ⓘ ***БЕЛЕЖКА***

Нивото на вибрациите посочено в тези инструкции е измерено съгласно стандартизиран тест указан в EN 62841 и може да се използва за сравняване на един инструмент с друг. То може да се използва за предварителна оценка на експозицията.
Декларираното ниво на вибрации представя основните приложения на инструмента.
Ако обаче инструментът се използва за различни приложения, с различни аксесоари или с лоша поддръжка, нивото на вибрации може да се различава. Това може значително да увеличи нивото на излагане за целия период на работа.
За да направите точна оценка на нивото на излагане на вибрации, необходимо е също да вземете под внимание времената, в които инструментът е изключен или работи, но в действителност не се използва. Това може значително да намали нивото на излагане за целия период на работа.
Определете допълнителни мерки за безопасност за защита на оператора от ефектите на вибрациите като: Поддръжка на инструмента и аксесоарите, поддържане на ръцете топли, организация на моделите на работа.

⚠ ***ВНИМАНИЕ!***

Носете антифони при звуково налягане над 85 dB(A).

Технически данни

Тип на продукта		XCE 2 8 14-EC	XFE 2 15 14-EC
Продукт		Инструмент за полиране с принудително въртене	Инструмент за полиране с произволна орбита
Номинално напрежение	V	220-240	
Честота	Hz	50/60	
Входяща мощност	W	1400	
Диаметър на опорната плоча	мм	125/150	
Ø макс. на инструмента	мм	160	160
Орбита	мм	8	15
Номинална скорост	об./мин.	700	8700
Скорост без натоварване	об./мин.	225-700	-
Скорост без натоварване	осц./мин.	2700-8700	2700-8700
Тегло съгласно процедура FLEX 01	кг	2,2	2,3
Работна температура	-10~40°C		
Температура на съхранение	-20~50°C		
А-претеглено ниво на звуково налягане съгласно EN 62841 (виж „Шум и вибрации”):			
Ниво на звуково налягане L_{pA}	dB (A)	79	75

Ниво на силата на звука L_{wA}	dB (A)	87	83
Неопределеност K	dB	3	
Обща стойност на вибрациите съгласно EN 62841 (виж „Шум и вибрации"):			
Стойност на емисиите при полиране на боядисана повърхност	m/s^2	4,7	3,1
Неопределеност K	m/s^2	1,5	

Преглед (виж фигура A)

Изброяването на характеристиките на продукта се отнася за илюстрацията на машината на графичната страница.

1 Предна ръкохватка
2 Регулатор на скоростта
3 Ръкохватка
4 Захранващ кабел
5 Бутон за заключване
6 Спусък превключвател за променлива скорост
7 Опорна плоча
8 Полираща подложка
9 Шестостенен ключ

Инструкции за употреба

⚠ ***ПРЕДУПРЕЖДЕНИЕ!***
Извадете щепсела на захранващия кабел, преди да започнете работа с електроинструмента.

Преди включване на електрическия уред

Разопаковайте електроинструмента и аксесоарите и проверете дали няма липсващи или повредени части.

Монтиране на опорната пластина (виж фигура B)

⚠ ***ПРЕДУПРЕЖДЕНИЕ!***
Винаги се уверявайте, че инструментът е изключен и захранващият кабел е разкачен, преди да започнете работа с инструмента.

- Използвайте шестограмен ключ (9), за да развиете трите болта. Запазете болтовете за повторно сглобяване.
- Свалете опорната пластина (7).
- Подравнете монтажните отвори в новата опорна пластина с отворите на основата на лагера (B-1) и я поставете върху основата на лагера (B-1). Закрепете я с трите болта.

Монтиране и демонтиране на полиращата подложка (виж фигура C)

За да инсталирате полиращата подложка

- Изключете инструмента и извадете захранващия кабел.
- Подравнете полиращата подложка (8) с опорната пластина (7) и притиснете възможно най-плътно подложката (8) към пластина (7).

За да премахнете полиращата подложка

- Отлепете полиращата подложка (8).

Спусък превключвател за променлива скорост (виж фигура D)

За да включите полиращата машина, натиснете спусъка превключвател за променлива скорост (6).
Спусъкът превключвател (6) осигурява по-висока скорост при по-голям натиск върху спусъка и по-ниска скорост при по-малък натиск върху спусъка.
За да го изключите, освободете спусъка превключвател за променлива скорост (6).
Този инструмент е снабден с бутон за заключване (5), който е удобен за продължително полиране за дълги периоди от време. Натиснете и задръжте спусъка превключвател (6) и след това натиснете бутона за заключване (5). Освободете спусъка превключвател (6).

За да отключите бутона за заключване (5) и да спрете непрекъснатото полиране, натиснете спусъка превключвател (6).

Регулатор на скоростта (виж фигура E)

⚠ ***ПРЕДУПРЕЖДЕНИЕ!***

Никога не променяйте скоростта, докато инструментът работи. *Неспазването на това предупреждение може да доведе до загуба на контрол над инструмента и до сериозни телесни повреди.*

Регулаторът на скоростта (2) задава максималната скорост на инструмента.
Завъртете регулатора (2) в някоя позиция между „1" за най-ниска скорост и „6" за най-висока скорост.

Полиране

⚠ ***ПРЕДУПРЕЖДЕНИЕ!***

За да намалите риска от нараняване, винаги носете подходящи предпазни очила. При работа в запрашени помещения носете подходящи средства за защита на дихателните пътища.

Използвайте скоба, менгеме или други практични средства, за да задържите детайла.
Премествайте инструмента за полиране напред и назад с дълги, измитащи движения. Прекалено силен натиск, неправилен ъгъл или неправилно движение могат да причинят следи от въртене или изгаряне.

Предотвратяване на изгаряне на боята

Лесно е да се изгори боята върху повърхността. Това може да се случи, ако полирате с прекалено висока скорост или ако оставите полиращата подложка на едно място дори за кратък период от време.
За да предотвратите изгаряне на боята, упражнявайте много лек натиск и поддържайте полиращата машина в постоянно движение, особено когато работите в близост до ръбове или където има резки промени в контурите на работната повърхност. Бъдете особено внимателни, когато използвате по-високи скорости, които е по-вероятно да изгорят боята.

Предотвратяване на засядане

⚠ ***ПРЕДУПРЕЖДЕНИЕ!***

Избягвайте засядането на груби повърхности, за да намалите възможността за "откат".

Засядането се случва, когато полиращите подложки се закачат за грубите ръбове на работната повърхност.
Засядането може да доведе до внезапен „откат" и това може да доведе до изгаряне на боята от подложката. За да се намали рискът от засядане, използвайте инструмента за полиране на ниски скорости, когато полирате груби повърхности.
За трудни места, като например около лайсни или между огледало и прозорец на кола, не рискувайте с инструмента за полиране. Полирайте тези повърхности на ръка.

Поддръжка и полагане на грижи

⚠ ***ПРЕДУПРЕЖДЕНИЕ!***

Извадете щепсела на захранващия кабел, преди да започнете работа с електроинструмента.

Почистване

⚠ ***ВНИМАНИЕ!***

Когато почиствате със сух сгъстен въздух, винаги носете предпазни очила.

Редовно почиствайте електрическия инструмент и вентилационните отвори. Честотата на почистване зависи от материала и продължителността на работа. Периодично издухвайте вътрешността на корпуса и двигателя със сух сгъстен въздух.

Ремонт

Ремонтните дейности трябва да се извършват само от оторизиран център за обслужване на клиенти.

ⓘ ***БЕЛЕЖКА***

По време на гаранционния период не разхлабвайте винтовете на корпуса. Неспазването на това изискване ще анулира всички искове по гаранцията на производителя.

Резервни части и аксесоари

За други аксесоари, по-конкретно инструменти и аксесоари, вижте каталозите на

производителя. Чертежи в разглобен вид и списъци на резервните части можете да намерите на нашата домашна страница: **www.flex-tools.com.**

Информация за изхвърляне

ПРЕДУПРЕЖДЕНИЕ!

Направете излишните електрически инструменти неизползваеми:

– *задвижваните от мрежата електрически инструменти чрез премахване на захранващия кабел.*

Само за страни от ЕС

Не изхвърляйте електрически инструменти в домакинските отпадъци!

В съответствие с Европейска директива 2012/19/ЕС за отпадъчно електрическо и електронно оборудване и нейното отразяване в националните закони, използваните електрически инструменти трябва да бъдат събирани отделно и рециклирани по съобразен с опазването на околната среда начин.

Рециклирайте суровините, вместо да ги изхвърляте на отпадъците.

Устройства, аксесоари и опаковки трябва да бъдат рециклирани по съобразен с опазването на околната среда начин. Пластмасовите части са обозначени за рециклиране според типа на материала.

БЕЛЕЖКА

Моля, попитайте своя търговец за възможностите за изхвърляне!

CE-Декларация за съответствие

Декларациите за съответствие са включени в Приложение 1 към това ръководство с инструкции.

Освобождаване от отговорност

Производителят и неговите представители не са отговорни за каквато и да било повреда или пропусната печалба поради прекъсване на работата причинено от продукта или от неизползваем продукт. Производителят и неговите представители не са отговорни за каквато и да било повреда причинена от неправилна употреба на продукта или от употреба на продукта с продукти от други производители.

Содержание

Условные обозначения, используемые в данном руководстве 137
Символы на устройстве 137
Важные инструкции по технике безопасности 137
Шум и вибрация 139
Технические характеристики 140
Обзор 141
Инструкция по эксплуатации 141
Обслуживание и уход 142
Информация об утилизации 143
Декларация соответствия нормам ЕС . .143
Отказ от ответственности 143

Условные обозначения, используемые в данном руководстве

⚠ ***ПРЕДУПРЕЖДЕНИЕ!***
Обозначает имеющуюся опасность. Несоблюдение этого предупреждения может привести к смерти или очень серьезным травмам.

⚠ ***ВНИМАНИЕ!***
Обозначает потенциально опасную ситуацию. Несоблюдение этого предупреждения может привести к легкой травме или повреждению имущества.

i ***ПРИМЕЧАНИЕ***
Обозначает советы по применению и важную информацию.

Символы на устройстве

Перед включением электроинструмента ознакомьтесь с инструкцией по эксплуатации.

Используйте защитные очки.

Всегда держите инструмент двумя руками.

Класс защиты II

Информация об утилизации старого инструмента (см. стр. 143).

Маркировка CE

Маркировка UKCA

Важные инструкции по технике безопасности

⚠ ***ПРЕДУПРЕЖДЕНИЕ!***
Перед использованием электроинструмента прочтите и соблюдайте:

- *настоящие инструкции по эксплуатации;*
- *общие инструкции по технике безопасности при обращении с электроинструментами в прилагаемом буклете (буклет № 315915);*
- *правила, действующие в рабочей зоне, и меры по предотвращению несчастных случаев.*

Этот электроинструмент отвечает самым современным требованиям и был сконструирован в соответствии с общепризнанными правилами безопасности.

Тем не менее, при использовании электроинструмент может представлять опасность для жизни и конечностей пользователя или третьих лиц. Кроме того, электроинструмент и другое имущество могут быть повреждены.

Электроинструмент можно эксплуатировать только:

- *по назначению;*
- *в идеальном рабочем состоянии.*

Неисправности, которые влияют на безопасность, должны быть немедленно устранены.

Область применения

Полировальная машина предназначена
- для коммерческого использования в промышленности и торговле;
- для полировочных работ.

Инструкции по безопасному использованию полировальной

машины

⚠ ***ПРЕДУПРЕЖДЕНИЕ!***

Прочитайте все правила безопасности, инструкции, иллюстрации и спецификации, прилагаемые к этому электроинструменту. *Невыполнение изложенных ниже инструкций может привести к поражению электрическим током, пожару и (или) тяжелым травмам. Сохраните все предупреждения и инструкции для использования в будущем.*

- **Данный электроинструмент предназначен для использования в качестве полировальной машины. Прочитайте все правила безопасности, инструкции, иллюстрации и спецификации, прилагаемые к этому электроинструменту.** Невыполнение изложенных ниже инструкций может привести к поражению электрическим током, пожару и (или) тяжелым травмам.
- **С помощью данного электроинструмента нельзя выполнять такие виды работ, как шлифование наждачной бумагой, очистка металлическими щетками, вырезание отверстий и резка.** Операции, для которых электроинструмент не предназначен, могут создать опасную ситуацию и привести к травме.
- **Не пытайтесь переоборудовать этот электроинструмент для работы способом, не предусмотренным его производителем.** Такое преобразование может привести к потере контроля и серьезным травмам.
- **Никогда не используйте принадлежности, не изготовленные или не рекомендованные производителем.** Возможность установки каких-либо принадлежностей на данном электроинструменте не гарантирует их безопасного использования.
- **Номинальная скорость принадлежностей должна быть по меньшей мере равна максимальной скорости, указанной на электроинструменте.** Принадлежности, работающие на скорости выше их номинальной, могут разрушиться и отлететь в стороны.
- **Наружный диаметр и толщина принадлежностей должны соответствовать паспортным данным электроинструмента.** При использовании несоответствующих принадлежностей не обеспечивается надлежащий уровень безопасности и контроля.
- **Не используйте поврежденные принадлежности. Перед каждым использованием проверьте абразивные круги на отсутствие сколов и трещин, диски-подошвы – на отсутствие трещин и износа, проволочную щетку – на отсутствие поврежденной проволоки. Если инструмент или принадлежность падали, проверьте их на наличие повреждений или установите неповрежденную принадлежность. После проверки и установки принадлежностей расположитесь вне плоскости вращающейся насадки и запустите электроинструмент без нагрузки на максимальной скорости в течение одной минуты**. Поврежденные принадлежности, как правило, разрушаются в ходе этого испытания.
- **Используйте средства индивидуальной защиты. В зависимости от характера работы используйте защитную маску или защитные очки. При необходимости используйте респиратор, средства защиты органов слуха, перчатки и фартук, защищающий от мелких абразивных частиц круга или заготовки.** Защита глаз должна быть достаточной против отлетающих фрагментов при выполнении различных операций. Маска или респиратор должны обеспечивать фильтрацию частиц, образующихся во время работы. Длительное воздействие сильного шума может привести к потере слуха.
- **Всегда держите кабель на расстоянии от вращающейся насадки.** При потере контроля кабель может быть перерезан или захвачен, а рука или пальцы могут попасть во вращающийся механизм.
- **Никогда не кладите электроинструмент, пока насадка не остановится полностью.** Вращающаяся насадка может зацепиться за поверхность и потянуть за собой электроинструмент, что приведет к потере контроля.
- **Не включайте электроинструмент, когда держите его сбоку от себя.** При

случайном контакте вращающаяся насадка может зацепить одежду и притянуть инструмент к телу.

- **Регулярно очищайте вентиляционные отверстия.** Вентилятор двигателя засасывает пыль внутрь корпуса и при чрезмерном накоплении металлических частиц возможно поражение электрическим током.
- **Не включайте устройство вблизи горючих материалов.** Искры могут воспламенить эти материалы.
- **Не используйте принадлежности, которые требуют жидких охладителей.** Использование воды или других охлаждающих жидкостей может привести к поражению электрическим током.

Отдача и связанные с ней меры предосторожности

Отдача представляет собой внезапную реакцию на зажатие или зацепление вращающегося круга, диска-подошвы, щетки или любой другой насадки. В результате зажатия или зацепления происходит резкая остановка вращающейся насадки, из-за чего в месте заклинивания неуправляемый электроинструмент начинает вращаться в направлении, противоположном направлению вращения насадки.
Например, если шлифовальный круг зажат обрабатываемой деталью или зацепился за нее, край круга в точке зажима может врезаться в поверхность материала, после чего круг может врезаться еще глубже или отскочить. Круг может быть отброшен к оператору или от него, в зависимости от направления движения круга в точке торможения. Кроме того, в данных условиях абразивный круг может сломаться.
Отдача представляет собой результат неправильного использования инструмента и (или) несоблюдения инструкций или условий работы. Приведенные ниже меры предосторожности позволяют предотвратить возникновение отдачи.

- **Крепко держите инструмент, расположив тело и руку наиболее удобным образом для реакции на отдачу. При наличии вспомогательной рукоятки используйте ее для полного контроля отдачи и крутящего момента во время запуска.** При соблюдении правил безопасности оператор контролирует и крутящий момент, и отдачу.
- **Никогда не приближайте руку к вращающейся насадке.** Насадка может нанести удар по руке.
- **Не располагайтесь в том месте, куда может переместиться электроинструмент в случае отдачи.** Отдача будет происходить в направлении, противоположном движению круга в точке зацепления.
- **Будьте особо осторожны при обработке углов, острых краев и т. д. Опасайтесь отскоков или зажатия насадки.** Углы, острые кромки и отскоки способствуют торможению вращающейся насадки, потере управления и отдаче.

Предостережения об опасности, касающиеся полирования

- Не допускайте свободного вращения свисающей части полировальной насадки или ее фиксирующих элементов. Спрячьте или отрежьте свисающие элементы. Свисающие или вращающиеся фиксирующие элементы могут запутаться в пальцах или зацепиться за заготовку.
- Не оставляйте устройство во включенном состоянии. Используйте и включайте устройство только когда оно находится в руках.

Шум и вибрация

Уровни шума и вибрации были определены в соответствии со стандартом EN 62841. Средний амплитудно-взвешенный уровень шума электроинструмента обычно имеет следующие значения.

– Уровень звукового давления L_{pA}:

XCE 2 8 14-EC	79 дБ (A)
XFE 2 15 14-EC	75 дБ (A)

– Уровень звуковой мощности L_{WA}:

XCE 2 8 14-EC	87 дБ (A)
XFE 2 15 14-EC	83 дБ (A)

– Погрешность: K = 3 дБ

Общее значение вибрации:

– Значение воздействия a_h:

XCE 2 8 14-EC	4,7 м/с^2
XFE 2 15 14-EC	3,1 м/с^2
– Погрешность:	K = 1,5 м/с^2

⚠ ***ВНИМАНИЕ!***

Указанные значения измерений относятся к новым электроинструментам. Ежедневное использование приводит к изменению значений шума и вибрации.

i ***ПРИМЕЧАНИЕ***

Уровень вибрации, указанный в настоящей инструкции, рассчитан с помощью стандартизированного теста, соответствующего директиве EN 62841, и может использоваться для сравнения одного инструмента с другим. Эти сведения можно использовать для предварительной оценки уровня воздействия.

Приведенные уровни вибрации соответствуют основному назначению инструмента.

Если инструмент используется для других целей, с другими принадлежностями или в ненадлежащем состоянии, уровень вибрации может отличаться. Это может значительно повысить уровень воздействия в течение всего времени работы.

Для точной оценки уровня воздействия вибрации необходимо также учитывать время, когда инструмент выключен или работает, но фактически не используется. Это может значительно снизить уровень воздействия в течение всего времени работы.

Необходимо предусмотреть дополнительные способы защиты оператора от воздействия вибрации, такие как: обслуживание инструментов и принадлежностей, защита рук от холода, организация режима работы.

⚠ ***ВНИМАНИЕ!***

Если уровень звукового давления превышает 85 дБ (A), используйте средства защиты органов слуха.

Технические характеристики

Тип изделия		XCE 2 8 14-EC	XFE 2 15 14-EC
Серийный номер		Полировальная машина с принудительным вращением	Орбитальная полировальная машина
Номинальное напряжение	В	220–240	
Частота	Гц	50/60	
Потребляемая мощность	Вт	1400	
Диаметр опорной пластины	мм	125/150	
Макс. Ø инструмента	мм	160	160
Орбитальный ход	мм	8	15
Номинальная скорость вращения	об/мин	700	8700
Скорость вращения без нагрузки	об/мин	225–700	-
Скорость вращения без нагрузки	колебаний в минуту	2700–8700	2700–8700
Масса в соответствии с процедурой FLEX 01	кг	2,2	2,3
Рабочая температура	От -10 до 40 °C		

Температура хранения	От -20 до 50 °C		
Амплитудно-взвешенный уровень звукового давления в соответствии с EN 62841 (см. «Шум и вибрация»)			
Уровень звукового давления L_{pA}	дБ (A)	79	75
Уровень звуковой мощности L_{wA}	дБ (A)	87	83
Погрешность K	дБ	3	
Общее значение вибрации в соответствии с EN 62841 (см. «Шум и вибрация»)			
Значение воздействия ah при полировке окрашенной поверхности	м/с^2	4,7	3,1
Погрешность K	м/с^2	1,5	

Обзор (см. Рис. A)

Нумерация частей относится к иллюстрациям на странице схем.

1 **Передняя рукоятка**
2 **Регулятор скорости**
3 **Рукоятка**
4 **Кабель питания**
5 **Кнопка блокировки**
6 **Курковый регулятор скорости**
7 **Опорная пластина**
8 **Полировальная накладка**
9 **Шестигранный ключ**

Инструкция по эксплуатации

⚠ ***ПРЕДУПРЕЖДЕНИЕ!***
Перед выполнением любых работ по обслуживанию электроинструмента отсоедините кабель питания.

Перед включением электроинструмента

Распакуйте электроинструмент и принадлежности и убедитесь, что все детали имеются в наличии и не повреждены.

Установка опорной пластины (см. Рис. B)

⚠ ***ПРЕДУПРЕЖДЕНИЕ!***
Перед выполнением любых работ по обслуживанию инструмента убедитесь, что он выключен и кабель питания отсоединен.

- Открутите три болта с помощью шестигранного ключа (9). Сохраните болты для последующей сборки.
- Снимите опорную пластину (7).
- Совместите монтажные отверстия в новой опорной пластине с отверстиями на основании подшипника (B-1) и поместите пластину на основание подшипника (B-1). Закрепите ее тремя болтами.

Установка и снятие полировальной накладки (см. Рис. C)

Установка полировальной накладки

- Выключите инструмент и отсоедините кабель питания.
- Совместите полировальную накладку (8) с опорной пластиной (7), затем прижмите накладку (8) к пластине (7) как можно плотнее.

Снятие полировальной накладки

- Снимите полировальную накладку (8).

Курковый регулятор скорости (см. Рис. D)

Чтобы включить инструмент, нажмите на курковый регулятор скорости (6).
Курковый регулятор (6) обеспечивает более высокую скорость при повышенном давлении на курок и более низкую скорость при пониженном давлении на курок.
Чтобы выключить инструмент, отпустите курковый регулятор (6).

Этот инструмент оснащен кнопкой блокировки (5), обеспечивающей удобство при непрерывной полировке в течение длительного времени. Нажмите и удерживайте курковый регулятор (6), а затем нажмите кнопку блокировки (5). Отпустите курковый регулятор (6).
Чтобы разблокировать кнопку блокировки (5) и остановить непрерывную полировку, нажмите курковый регулятор (6).

Регулятор скорости (см. Рис. E)

⚠ ***ПРЕДУПРЕЖДЕНИЕ!***

Никогда не изменяйте скорость во время работы инструмента. *Несоблюдение этого требования может привести к потере контроля над инструментом и стать причиной серьезных травм.*

Регулятор скорости (2) позволяет установить максимальную скорость инструмента. Поверните регулятор (2) в положение «1» для самой низкой скорости и «6» для максимальной скорости.

Полировка

⚠ ***ПРЕДУПРЕЖДЕНИЕ!***

Во избежание травм всегда надевайте защитные очки. При работе в запыленных помещениях используйте соответствующие средства защиты органов дыхания.

Для фиксации заготовки используйте зажим, тиски или другие подходящие приспособления.
Перемещайте полировальную машину вперед и назад длинными, широкими движениями. Слишком сильное давление, неправильный угол или неправильное перемещение могут стать причиной круговых царапин или перегрева поверхности.

Предотвращение прожигания краски

Краску легко повредить при перегреве. Это может произойти, если полировать на слишком высокой скорости или задерживать полировальную накладку на одном месте даже ненадолго.
Чтобы избежать прожига краски, используйте минимальное давление и постоянно перемещайте полировальную машину, особенно на кромках и рельефных участках. Будьте особенно осторожны при работе на высокой скорости, так как в этом режиме высока вероятность прожечь краску.

Предотвращение задиров

⚠ ***ПРЕДУПРЕЖДЕНИЕ!***

Избегайте задиров на неровных поверхностях, чтобы снизить риск отдачи.

Задиры возникают, когда полировальная накладка цепляется за неровные края поверхности.
Задиры могут привести к резкой отдаче инструмента и прожигу краски полировальной накладкой. Чтобы снизить риск задиров, при полировке неровных поверхностей используйте низкую скорость. Для сложных участков (возле молдингов, между зеркалом и стеклом автомобиля) не рискуйте – откажитесь от использования полировальной машины. Полируйте эти поверхности вручную.

Обслуживание и уход

⚠ ***ПРЕДУПРЕЖДЕНИЕ!***

Перед выполнением любых работ по обслуживанию электроинструмента отсоедините кабель питания.

Очистка

⚠ ***ВНИМАНИЕ!***

При очистке сжатым воздухом всегда надевайте защитные очки.

Регулярно очищайте электроинструмент и его вентиляционные отверстия. Частота очистки зависит от материала и продолжительности использования. Регулярно продувайте внутреннюю часть корпуса и двигатель с помощью сухого сжатого воздуха.

Ремонт

Ремонт должен выполняться только в авторизованном сервисном центре.

i ***ПРИМЕЧАНИЕ***

В течение гарантийного срока не откручивайте винты на корпусе. Несоблюдение этого требования приведет к аннулированию любых гарантийных претензий к производителю.

Запасные части и принадлежности

Для получения информации о других принадлежностях и инструментах см. каталоги производителей. Изображения в разобранном виде и списки запасных частей можно найти по адресу:**www.flex-tools.com.**

Информация об утилизации

⚠ ***ПРЕДУПРЕЖДЕНИЕ!***

Чтобы старый электроинструмент нельзя было использовать:

– *отрежьте кабель питания.*

Только для стран ЕС

Не выбрасывайте электроинструменты вместе с бытовыми отходами!

В соответствии с европейской директивой 2012/19/ЕС по транспортировке и утилизации отходов электрического и электронного оборудования согласно национальному законодательству использованные электрические приборы должны собираться отдельно и утилизироваться экологически безопасным способом.

Регенерация сырья вместо утилизации отходов.

Устройство, принадлежности и упаковка должны быть утилизированы экологически безопасным способом. Пластиковые части могут быть переработаны в соответствии с типом материала.

i ***ПРИМЕЧАНИЕ***

Для получения информации о вариантах утилизации обратитесь к продавцу.

CE Декларация соответствия

Декларации соответствия приведены в Приложении 1 настоящей инструкции по эксплуатации.

Отказ от ответственности

Производитель и его представитель не несут ответственности за любой ущерб и упущенную выгоду в результате прерывания деятельности, вызванного изделием или непригодным для использования изделием.

Производитель и его представитель не несут ответственности за любой ущерб, вызванный неправильным использованием устройства или использованием устройства с изделиями других производителей.

Sisukord

Kasutusjuhendis kasutatud sümbolid. 144
Sümbolid tootel 144
Oluline ohutusteave 144
Müra- ja vibratsioonitase 146
Tehnilised andmed 146
Ülevaade 147
Kasutusjuhend 147
Hooldus 148
Utiliseerimise teave.. 149
CE-vastavusdeklaratsioon 149
Vastutusest lahtiütlemine 149

Kasutusjuhendis kasutatud sümbolid

⚠ ***HOIATUS!***
Viitab ähvardavale ohule. Selle hoiatuse eiramine võib põhjustada surma või äärmiselt raskeid vigastusi.

⚠ ***ETTEVAATUST!***
Viitab võimalikule ohtlikule situatsioonile. Selle hoiatuse eiramine võib põhjustada kergeid vigastusi või vara kahjustumist.

i ***MÄRKUS***
Viitab kasutusnõuannetele ja olulisele teabele.

Sümbolid tootel

Enne elektritööriista sisselülitamist lugege kasutusjuhendit.

Kandke kaitseprille

Töötage alati kahe käega

II kaitseklass

Vana tööriista utiliseerimise teave (vt lk 149)

CE märgis

UKCA märgis

Oluline ohutusteave

⚠ ***HOIATUS!***
Enne elektritööriista kasutamist lugege palun alljärgnevat ja toimige vastavalt:

- *käesolevale kasutusjuhendile,*
- *„Üldistele ohutusjuhistele“ elektritööriistade käsitsemise kohta komplektis sisalduvas voldikus (brošüüri nr.: 315915),*
- *antud hetkel kehtivatele tegevuskoha eeskirjadele ja õnnetuste ennetamise eeskirjadele.*

See elektritööriist on kaasaegne toode ja on loodud kooskõlas tunnustatud ohutuseeskirjadega.

Sellegipoolest võib elektritööriist kujutada kasutamise ajal ohtu kasutaja või kolmanda osapoole elule ja tervisele, samuti võivad kahjustuda nii elektritööriist kui ka vara.

Elektritööriista tohib kasutada ainult

- *sihtotstarbeliselt*
- *ja see peab olema ideaalses töökorras.*

Ohutusnõudeid rikkuvad vead tuleb alati viivitamatult parandada.

Sihtotstarve

Poleerija on ettenähtud
- kaubanduslikuks/tööstuslikuks kasutamiseks,
- poleerimistöödeks.

Poleerija ohutusjuhised

⚠ ***HOIATUS!***
Lugege läbi kõik elektritööriistaga kaasas olevad hoiatused, juhised, joonised ja andmed. *Alltoodud juhiste eiramine võib põhjustada elektrilööki, tulekahju ja/või tõsiseid vigastusi. Säilitage kõik hoiatused ja juhised hilisemaks kasutuseks.*

- **See elektritööriist on ette nähtud poleerimiseks. Lugege läbi kõik elektritööriistaga kaasas olevad hoiatused, juhised, joonised ja andmed.** Alltoodud juhiste eiramine võib põhjustada elektrilööki, tulekahju ja/või tõsiseid vigastusi.
- **Selle elektritööriistaga ei soovitata teos-**

tada toiminguid nagu ketaslihvimine, lihvimine, traatharjadega töötlemine, ava lõikamine või mahalõikamine. Elektritööriista kasutamine mitte ettenähtud eesmärgil võib põhjustada ohu ja tekitada kehavigastusi.

- **Ärge muutke seda elektrilist tööriista viisil, mis pole tööriista tootja poolt spetsiaalselt kavandatud ja ette nähtud.** Selline ümberehitamine võib põhjustada kontrolli kaotuse ja tekitada tõsiseid kehavigastusi.
- **Ärge kasutage tarvikuid, mis ei ole spetsiaalselt seadme tootja poolt toodetud ja soovitatud.** See, et tarvikut on võimalik elektritööriistaga ühendada, ei taga veel ohutut tööd.
- **Kasutatava tarviku lubatud pöörlemiskiirus peab olema vähemalt võrdne elektritööriistale märgitud maksimaalse kiirusega.** Lubatud kiirusest kiiremini pöörlevad tarvikud võivad puruneda ning selle tükid võivad laiali paiskuda.
- **Tarviku välimine läbimõõt ja paksus peavad vastama elektritööriista jaoks lubatud mõõtmetele.** Valede mõõtmetega tarvikuid ei kata kaitsekate piisaval määral, mistõttu ei ole võimalik neid kontrollida.
- **Ärge kasutage kahjustatud tarvikut. Enne iga kasutuskorda kontrollige, et tarvikul ei esine järgnevaid nähtusi: lihvkettast eemaldunud killukesed ja selle mõrad, lihvtalla mõrad, katkised kohad või liigne kulumine, traatharja lahtised või mõranenud traadid. Elektritööriista või tarviku mahakukkumise korral veenduge, et see ei oleks kahjustunud, või kasutage kahjustamata tarvikut. Pärast tarviku kontrollimist ja paigaldamist liikuge ise ning suunake kõrvalised isikud pöörleva tarviku lihvpinnast eemale ja laske elektritööriistal ühe minuti jooksul maksimaalsel koormuseta kiirusel töötada**. Kahjustunud tarvikud üldjuhul purunevad selle katse käigus.
- **Kandke isikukaitsevahendeid. Kasutage vastavalt seadme kasutusotstarbele näomaski, silmakaitset või kaitseprille. Vajadusel kandke tolmukaitsemaski, kuulmiskaitsevahendeid, kindaid ja kaitsepõllesid mis on võimelised peatama väikesed abrasiiv- või töödeldava detaili osakesed.** Silmakaitsevahend peab suutma peatada erinevate toimingute käigus tekkivad lendavad prahiosakesed. Tolmu- või hingamisteede kaitsemaskid peavad filtreerima kasutamisel tekkivaid osakesi. Pikaajaline kokkupuude valju müraga võib tekitada kuulmiskahjustusi.
- **Paigutage juhe nii, et see ei puutuks kokku seadme pöörleva tarvikuga.** Kontrolli kaotusel seadme üle tekib toitejuhtme läbilõikamise või kaasahaaramise oht ning teie käsi võib pöörleva tarvikuga kokku puutuda.
- **Ärge pange seadet käest enne, kui seadme tarvik on täielikult seiskunud.** Pöörlev tarvik võib aluspinnaga haakuda ja selle tagajärjel võite kaotada kontrolli elektritööriista üle.
- **Ärge transportige töötavat elektritööriista.** Teie rõivad võivad pöörleva tarvikuga juhuslikult haakuda ning tarvik võib tungida teie kehasse.
- **Puhastage regulaarselt elektritööriista ventilatsiooniavasid.** Mootori ventilaator tõmbab tolmu korpusesse, kogunev metallitolm võib põhjustada elektrilisi ohte.
- **Ärge kasutage elektritööriista kergestisüttivate materjalide läheduses.** Sädemete tõttu võivad need materjalid süttida.
- **Ärge kasutage tarvikuid, mille puhul tuleb kasutada jahutusvedelikke.** Vee või teiste jahutusvedelike kasutamine võib põhjustada elektrilööki.

Tagasilöök ja sellega seotud hoiatused:

Tagasilöök on kinnikiiluvast tarvikust, näiteks lihvkettast, lihvtallast, traatharjast jne tingitud järsk reaktsioon. Kinnikiilumine põhjustab pöörleva tarviku järsu seiskumise. Selle tagajärjel liigub seade kinnikiilumise kohast kontrollimatult tarviku pöörlemissuunale vastupidises suunas.
Kui näiteks lihvketas toorikus kinni kiilub, võib pinda kinnikiilunud ketta serv anda tagasilöögi. Lihvketas võib liikuda sõltuvalt ketta pöörlemissuunast kinnikiilumise hetkel, kas seadme kasutaja poole või kasutajast eemale. Seejuures võivad lihvkettad sellistes tingimustes ka murduda.
Tagasilöök on seadme ebaõige kasutamise ja/või valede töövõtete või -tingimuste tagajärg. Seda saab vältida, rakendades järgnevalt kirjeldatud sobivaid ettevaatusabinõusid.

- **Hoidke elektritööriista tugevasti ja viige oma keha ja käed asendisse, milles saate tagasilöögijõududele vastu astuda. Suurima kontrolli saavutamiseks käivitamisel esinevate tagasilöögijõudude või reaktsioonimomentide üle kasutage alati lisakäepidet, kui see olemas on.** Seadme kasutaja suudab kontrollida tagasilöögi- ja reaktsioonijõudusid siis, kui rakendab sobivaid ettevaatusabinõusid.
- **Ärge kunagi pange kätt pöörleva tarviku lähedusse.** Tagasilöögi puhul võib tarvik liikuda üle teie käe.
- **Vältige oma kehaga piirkonda, kuhu elektritööriist tagasilöögi esinemisel liigub.** Kinnikiilumisel paiskab tagasilöök tööriista lihvketta liikumissuunale vastupidises suunas.
- **Olge eriti ettevaatlik, kui töötate nurkadega, teravate servadega jne. Vältige tarviku esemete vastu põrkumist ja kinnikiilumist.** Pöörlev tarvik kipub nurkades, teravates servades ja tagasipõrkumise korral kinni kiiluma. See põhjustab kontrolli kaotust seadme üle või tagasilööki.

Spetsiaalsed poleerimisega seotud ohutusjuhised/hoiatused

- Vältige poleerimislapi lahtise osa või selle kinnitusnööride vaba pöörlemist. Peitke või lõigake ära kõik lahtised kinnitusnöörid. Lahtised ja pöörlevad kinnitusnöörid võivad teie sõrmedesse või toorikusse kinni jääda.
- Ärge jätke tööriista töötama. Kasutage tööriista ainult käsitsi.

Müra- ja vibratsioonitase

Müra- ja vibratsioonitasemed on määratletud kooskõlas standardiga EN 62841.
Elektritööriista A-hindamise müratase on tavaliselt järgmine:

– Helirõhu tase L_{pA}:

XCE 2 8 14-EC	79 dB(A)
XFE 2 15 14-EC	75 dB(A)

– Helivõimsuse tase L_{WA}:

XCE 2 8 14-EC	87 dB(A)
XFE 2 15 14-EC	83 dB(A)

– Määramatustegur: K = 3 dB

Vibratsiooni koguväärtus:

– Emissiooni väärtus a_h:

XCE 2 8 14-EC	4,7 m/s^2
XFE 2 15 14-EC	3,1 m/s^2

– Määramatustegur: K = 1,5 m/s^2

⚠ ***HOIATUS:***

Kindlaksmääratud mõõteväärtused kehtivad uute elektriliste tööriistade puhul. Igapäevane kasutamine muudab müra- ja vibratsioonitasemete väärtusi.

ⓘ ***MÄRKUS***

Käesoleval infolehel esitatud vibratsioonitaseme mõõtmisel on rakendatud standardis EN 62841 kirjeldatud ühtlustatud katsemetoodikat ning seda saab kasutada tööriistade võrdlemiseks. Seda võib kasutada kokkupuute esialgseks hindamiseks.
Deklareeritud vibratsiooniheite tase kehtib tööriista peamise sihtotstarbe puhul.
Aga kui tööriista kasutatakse teistsugusteks rakendusteks või teistsuguste tarvikutega, või seda hooldatakse kehvasti, siis võivad vibratsioonitasemed esitatust erineda. See võib kokkupuute taset kogu tööperioodi jooksul oluliselt suurendada.
Vibratsiooniga kokkupuute taseme täpseks hindamiseks on vaja arvesse võtta ka aegu, mil tööriist on välja lülitatud või töötab, kuid seda tegelikult ei kasutata. See võib kokkupuute taset kogu tööperioodi jooksul oluliselt vähendada.
Seadme kasutaja kaitsmiseks vibratsiooni mõjude eest määrake kindlaks täiendavad ohutusmeetmed: Tööriista ja tarvikute hooldamine, käte soojana hoidmine, töökorralduse korraldamine.

⚠ ***ETTEVAATUST!***

Kandke kuulmiskaitsevahendeid, kui helirõhu tase ületab 85 db(A).

Tehnilised andmed

Toote tüüp	XCE 2 8 14-EC	XFE 2 15 14-EC

Toode		Sunnitud pöörlemisega poleerija	Mitteregulaarse töötsükliga orbitaalpoleerija
Nimipinge	V	220-240	
Sagedus	Hz	50/60	
Sisendvõimsus	W	1400	
Tugiplaadi läbimõõt	mm	125/150	
Tööriista maksimaalne Ø	mm	160	160
Liikumissuund	mm	8	15
nimipöörlemiskiirus	p/min	700	8700
koormuseta kiirus	p/min	225-700	-
koormuseta kiirus	v/min	2700-8700	2700-8700
Kaal vastavalt FLEX protseduurile 01	kg	2,2	2,3
Töötemperatuur	-10~40°C		
Hoiustamistemperatuur	- 20~50°C		
A-kaalutud helirõhutaseme väärtus vastavalt EN 62841 (vt "Müra ja vibratsioon"):			
Helirõhu tase L_{pA}	dB (A)	79	75
Helivõimsuse tase L_{wA}	dB (A)	87	83
Määramatus K	dB	3	
Koguvibratsiooni väärtus vastavalt EN 62841 (vt "Müra ja vibratsioon"):			
Emissiooniväärtus ah värvitud pinna poleerimisel	m/s^2	4,7	3,1
Määramatus K	m/s^2	1,5	

Ülevaade (vt joonist A)

Toote detailide nummerdus vastab jooniste lehel olevale seadme joonisele.

1 Eesmine käepide
2 Kiiruse reguleerimise ketas
3 Käepide
4 Toitejuhe
5 Lukustusnupp
6 Kiiruse reguleerimisega päästiku lüliti
7 Lihvtald
8 Poleerimispadi
9 Kuuskantvõti

Kasutusjuhend

⚠ ***HOIATUS!***
Enne elektritööriista kallal töötamist eemaldage toitejuhe vooluvõrgust.

Enne elektritööriista sisselülitamist

Pakkige elektritööriist ja tarvikud lahti ning kontrollige, et ükski osa ei oleks puudu või kahjustatud.

Tugiplaadi paigaldamine (vt joonis B)

⚠ ***HOIATUS!***
Enne tööriista kallal töötamist veenduge alati, et tööriist on välja lülitatud ja toitejuhe on eemaldatud.

- Kolme poldi eemaldamiseks kasutage

kuuskantvõtit (9). Hoidke poldid uuesti kokkupanekuks käeulatuses.
- Eemaldage tugiplaat (7).
- Joondage uue tugiplaadi kinnitusavad laagrialuse (B-1) avadega ja asetage see laagrialusele (B-1). Kinnitage see kolme poldiga.

Poleerimispadja paigaldamine ja eemaldamine (vt joonist C)

Poleerimispadja paigaldamiseks

- Lülitage seade välja ja eemaldage toitekaabel.
- Joondage poleerimispadja (8) tugiplaat (7) ja suruge seejärel padi (8) plaadi (7) vastu nii tihedalt, kui võimalik.

Poleerimispadja eemaldamiseks

- Tõmmake poleerimispadi (8) maha.

Muutuva kiiruse päästiklüliti (vt joonist D)

Tööriista sisselülitamiseks vajutage muutuva kiirusega päästiklülitit (6).
Päästiklüliti (6) tagab suurema kiirus tugevama vajutamisega ja väiksema kiirus nõrgema vajutamisega.
Selle väljalülitamiseks vabastage muutuva kiirusega päästiklüliti (6).
See tööriist on varustatud lukustusnupuga (5), mis on mugav pidevaks poleerimiseks pikema aja jooksul. Vajutage ja hoidke päästiklülitit (6) ning seejärel vajutage lukustusnuppu (5). Vabastage päästiklüliti (6).
Lukustusnupu (5) lukust vabastamiseks ja pideva poleerimise lõpetamiseks vajutage päästiklülitit (6).

Kiiruse valikuketas (vt joonist E)

⚠ ***HOIATUS!***

Ärge kunagi muutke kiirust, kui tööriist töötab. *Hoiatuse eiramine võib põhjustada seadme üle kontrolli kaotamise ja tekitada raskeid vigastusi.*

Kiiruse reguleerimisketas (2) määrab tööriista maksimaalse kiirus.
Keerake ketast (2) mistahes asendisse vahemikus „1“ madalaima kiiruse jaoks kuni „6“ kõrgeima kiiruse jaoks.

Poleerimine

⚠ ***HOIATUS!***

Vigastuste riski vähendamiseks kandke alati sobivat silmakaitset. Tolmustes tingimustes töötamisel kandke sobivat hingamiskaitset.

Kasutage töödeldava detaili hoidmiseks klambrit, kruustange või muid praktilisi vahendeid.
Liigutage poleerijat pikkade, pühkivate liigutustega edasi-tagasi. Liigne surve, vale nurk või vale liikumine võivad põhjustada keerisjälgi või värvkatte läbikulutamist.

Värvkatte läbikulutamise vältimine

Värvkatte läbikulutamine on lihtne. See võib juhtuda, kui poleerite liiga kõrgel kiirusel või kui lasete poleerimispadjal jääda ühele kohale isegi lühikeseks ajaks.
Värvkatte läbikulutamise vältimiseks kasutage väga kerget survet ja hoidke poleerijat pidevalt liikumas, eriti töötades servade lähedal või seal, kus on järsud muutused tööpinna kontuuris. Olge eriti ettevaatlik, kui kasutate suuremaid kiirusi, mis võivad tõenäolisemalt värvkatte läbi kulutada.

Kinnijäämise vältimine

⚠ ***HOIATUS!***

Vältige karedatel pindadel kinnijäämist, et vähendada „tagasilöögi“ võimalust.

Kinnijäämine toimub siis, kui poleerimispadjad jäävad kinni tööpinna karedatesse servadesse.
Kinnijäämine võib põhjustada tööriista äkilist "tagasilööki" ja see võib põhjustada värvikatte läbikulumise. Kinnijäämisohu vähendamiseks kasutage karedate pindade poleerimisel poleerijat madalatel kiirustel.
Keerulistes kohtades, nagu kaunistusdetailide lähedal või auto peegli ja akna vahel, ärge riskige poleerija kasutamisega. Poleerige neid pindu käsitsi.

Hooldus

⚠ ***HOIATUS!***

Enne elektritööriista kallal töötamist eemaldage toitejuhe vooluvõrgust.

Puhastamine

⚠ ***ETTEVAATUST!***

Kuiva suruõhuga puhastamisel kandke alati kaitseprille.

Puhastage elektritööriista ja selle ventilatsiooniavasid regulaarselt. Puhastamise sagedus sõltub kasutatavast materjalist ja kasutusajast. Puhastage korpuse sisemust ja mootorit regulaarselt kuiva suruõhuga.

Remont

Remonditöid tohib teostada vaid volitatud hoolduskeskus.

i ***MÄRKUS***

Garantiiperioodi jooksul ärge keerake lahti korpuse kruvisid. Selle nõude täitmata jätmine muudab tootja garantii alusel esitatud nõuded kehtetuks.

Varuosad ja tarvikud

Teavet teiste tarvikute, eriti tööriistade ja tarvikute kohta leiate tootja kataloogidest. Detailjoonised ja varuosade nimekirjad leiate meie kodulehelt:**www.flex-tools.com.**

Kõrvaldamise teave

⚠ ***HOIATUS!***

Muutke kasutuskõlbmatu elektritööriist mittekasutatavaks:

– *vooluvõrku ühendatava elektritööriista puhul eemaldage toitejuhe.*

Ainult ELi riikidele
Ärge visake elektritööriistu olmeprügi hulka!

Kooskõlas Euroopa Liidu elektri- ja elektroonikaseadmetest tekkinud jäätmete direktiivi (WEEE) 2012/19/EL nõuetega ning vastavalt kohalikule seadusandlusele tuleb elektritööriistad eraldi koguda ja keskkonnasäästlikul viisil ümber töödelda.

Toormaterjali taaskasutamine äraviskamise asemel.

Seade, tarvikud ja pakend tuleb keskkonnasäästlikul viisil ümber töödelda. Plastosad tuleb töödelda ümber vastavalt materjali tüübile.

i ***MÄRKUS***

Palun uurige kõrvaldamise teavet oma edasimüüjalt!

CE-Vastavusdeklaratsioon

Vastavusdeklaratsioonid on toodud käesoleva kasutusjuhendi lisas 1.

Vastutusest lahtiütlemine

Tootja ja tootja esindajad ei vastuta kahjustuste ning saamatajäänud tulu eest, mis on põhjustatud tootest või kasutuskõlbmatust tootest tingitud tööseisakutest.
Tootja ja tootja esindajad ei vastuta kahjustuste eest, mis on põhjustatud toote väärkasutusest või toote kasutamisest koos teiste tootjate toodetega.

Turinys

Šiame vadove naudojami simboliai 150
Simboliai ant gaminio 150
Svarbi saugos informacija. 150
Triukšmas ir vibracija 152
Techniniai duomenys. 152
Apžvalga 153
Naudojimo instrukcijos 153
Bendroji ir techninė priežiūra 154
Informacija dėl išmetimo. 155
CE atitikties deklaracija 155
Atleidimas nuo atsakomybės. 155

Šiame vadove naudojami simboliai

⚠ ***ĮSPĖJIMAS!***
Įspėja apie gresiantį pavojų. Nekreipiant dėmesio į šį įspėjimą galima sunkiai ar net mirtinai susižaloti.

⚠ ***DĖMESIO!***
Įspėja apie galimai pavojingą situaciją. Nekreipiant dėmesio į šį įspėjimą galima nesunkiai susižaloti arba sugadinti turtą.

i ***PASTABA***
Pateikia svarbią informaciją ir naudojimo patarimus.

Simboliai ant gaminio

Prieš įjungiant elektrinį įrankį perskaityti naudojimo vadovą.

Dėvėkite apsauginius akinius

Įrankį visada laikyti abiem rankomis.

II apsaugos klasė.

Informacija apie netinkamo naudoti seno įrankio išmetimą (žr. 155 puslapį)

CE ženklinimas

UKCA ženklinimas

Svarbi saugos informacija

⚠ ***ĮSPĖJIMAS!***
Prieš pradedant elektrinį įrankį naudoti, prašome perskaityti šiuos dokumentus ir laikytis juose pateiktų nurodymų:

- *šias naudojimo instrukcijas;*
- *elektrinių įrankių naudojimo „Bendrąsias saugos instrukcijas“, pateiktas pridedamoje brošiūroje (Nr: 315915);*
- *darbo vietoje galiojančias taisykles ir nelaimingų atsitikimų prevencijos reglamentus.*

Šis modernus elektrinis įrankis atitinka visus jam taikomus saugos reikalavimus.

Vis dėlto, naudojant šį elektrinį įrankį gali kilti pavojus sunkiai ar net mirtinai susižaloti ar sužaloti kitus, taip pat sugadinti įrankį ar kitą turtą.

Elektrinį įrankį galima naudoti tik:

- *pagal paskirtį;*
- *jeigu jis visiškai tvarkingas.*

Saugumą mažinančius gedimus reikia nedelsiant pašalinti.

Paskirtis

Poliruoklis skirtas
- naudoti pramonėje ir profesinėje veikloje;
- poliravimo darbams atlikti.

Poliruoklio saugos instrukcijos

⚠ ***ĮSPĖJIMAS!***
Perskaitykite visus su šiuo elektriniu įrankiu pateiktus įspėjimus dėl saugos, instrukcijas, peržiūrėkite paveikslus ir specifikacijas.
Nesilaikant visų toliau išdėstytų nurodymų galima patirti elektros smūgį, sukelti gaisrą ir (arba) sunkiai susižaloti. Išsaugokite visas instrukcijas su įspėjimais, nes jų gali prireikti ateityje.

- **Šis elektrinis įrankis turi būti naudojamas kaip poliravimo įrankis. Perskaitykite visus su šiuo elektriniu įrankiu pateiktus saugos įspėjimus, instrukcijas, iliustracijas ir specifikacijas.** Nesilaikant

visų toliau išdėstytų nurodymų galima patirti elektros smūgį, sukelti gaisrą ir (arba) sunkiai susižaloti.

- **Šiuo elektriniu įrankiu negalima atlikti tokių operacijų kaip šlifavimas, šveitimas vieliniu šepečiu, skylių pjovimas ar pjaustymas.** Darbai, kuriems elektrinis įrankis nėra skirtas, gali sukelti sužalojimo pavojų.
- **Nebandykite šio elektrinio įrankio perdaryti taip, kad jis veiktų kitu nei įrankio gamintojo nurodytu būdu.** Dėl tokio perdarymo įrankio galite nesuvaldyti ir sunkiai susižaloti.
- **Nenaudokite neoriginalių ir įrankio gamintojo nerekomenduojamų priedų.** Jeigu priedą galima pritvirtinti prie jūsų elektrinio įrankio, tai nereiškia, kad jį saugu naudoti.
- **Vardinis priedo sukimosi greitis turi būti ne mažesnis, kaip ant elektrinio įrankio nurodytas maksimalus greitis.** Didesniu nei pažymėtu greičiu besisukantys priedai gali suskilti ir išlakstyti į šalis.
- **Tvirtinamo priedo išorinis skersmuo ir storis turi neviršyti jūsų elektrinio įrankio ribinių verčių.** Netinkamo dydžio priedų neįmanoma tinkamai apsaugoti ar valdyti.
- **Nenaudokite sugadinto priedo. Kiekvieną kartą prieš naudodami priedą patikrinkite, pvz., ar nesupleišėjęs ir neįtrūkęs šlifavimo diskas, ar neįskilusi ir nesudilusi atraminė plokštelė, ar neatsipalaidavusios ir nesulūžusios vielinio šepetėlio vielutės. Numetę elektrinį įrankį ar priedą ant grindų patikrinkite, ar priedas nepažeistas, arba pakeiskite jį kitu. Patikrinę ir pritvirtinę priedą, atsitraukite nuo sukamojo priedo plokštumos patys ir neleiskite artintis kitiems ir, paleidę elektrinį įrankį maksimaliu greičiu be apkrovos, leiskite jam suktis vieną minutę**. Paprastai pažeisti priedai šiuo bandomuoju laikotarpiu suskyla.
- **Naudokite asmens apsaugos priemones. Priklausomai nuo darbo pobūdžio, užsidėkite apsauginį veido skydelį arba apsauginius akinius. Jei reikia, dėvėkite kaukę nuo dulkių, klausos apsaugos priemones, pirštines ir dirbtuvių prijuostę, galinčią sustabdyti smulkias abrazyvines medžiagas arba ruošinio fragmentus.** Akių apsauga turi sustabdyti skriejančias šiukšles, kurios susidaro įvairių darbo operacijų metu. Kaukė nuo dulkių ar respiratorius turi sulaikyti darbo metu pakilusias dulkes ir daleles. Ilgai dirbant dideliame triukšme galima prarasti klausą.
- **Atitraukite laidą toliau nuo sukamojo priedo.** Nesuvaldytas įrankis gali perpjauti laidą ar įtraukti jūsų ranką į sukamąjį priedą.
- **Įrankį padėkite tik sulaukę, kol jo priedas nustos suktis.** Sukamasis priedas gali užkliūti už paviršiaus ir ištraukti elektrinį įrankį jums iš rankų.
- **Neneškite besisukančio įrankio laikydami nuleistoje rankoje.** Sukamasis priedas gali netyčia prisiliesti prie drabužių, juos įtraukti ir jus sužaloti.
- **Reguliariai valykite elektrinio įrankio ventiliacijos angas.** Variklio ventiliatorius į įrankio korpuso vidų įtraukia metalo dulkes, kur susikaupusios jos gali kelti elektros smūgio pavojų.
- **Nedirbkite elektriniu įrankiu šalia degių medžiagų.** Šios medžiagos nuo kibirkščių gali užsidegti.
- **Nenaudokite priedų, kuriems reikia skystų aušinimo medžiagų.** Naudojant vandenį ar kitas skystas aušinimo medžiagas, galima patirti elektros smūgį ir žūti.

Atatranka ir su ja susiję įspėjimai:

Atatranka yra staigi reakcija į sugnybtą ar užkliuvusį sukamąjį diską, atraminę plokštelę, šepetėlį ar kitą priedą. Sugnybtas ar užkliuvęs sukamasis priedas staiga sustoja ir stumia elektrinį įrankį priešinga kryptimi, nei sukosi priedas įstrigimo vietoje.
Pavyzdžiui, jeigu šlifavimo diskas užkliuvo ar įstrigo darbo ruošinyje, sugnybtas disko kraštas gali „įsikasti“ į ruošinio paviršių, priversdamas diską atšokti atgal. Diskas gali atšokti nuo operatoriaus arba į jį, priklausomai nuo jo sukimosi krypties įstrigimo vietoje. Tokiomis aplinkybėmis šlifavimo diskai gali ir skilti.
Atatranka vyksta netinkamai naudojant įrankį ir (ar) dėl netinkamų darbinių procedūrų arba sąlygų. Jos galima išvengti imantis toliau nurodytų atsargumo priemonių.

- **Elektrinį įrankį tvirtai laikykite ir pasirinkite tokią stovėseną ir rankų padėtį, kad galėtumėte pasipriešinti atatrankos jėgoms. Visada naudokite pagalbinę rankeną, jei ji yra, kad maksimaliai**

kontroliuotumėte atatranką arba sukimo momento reakciją paleidimo metu. Imdamasis tinkamų atsargumo priemonių, operatorius gali suvaldyti atatrankos jėgas.
- **Niekada nelaikykite rankos šalia sukamojo priedo.** Priedas gali atšokti ir sužaloti ranką.
- **Atsistokite taip, kad įrankiui atšokus jūsų kūnas neatsidurtų atatrankos zonoje.** Atatranka stumia elektrinį įrankį priešinga kryptimi, nei sukosi diskas įstrigimo vietoje.
- **Būkite ypač atsargūs apdorodami kampus, aštrias briaunas ir pan. Priedas turi nešokinėti ir nestrigti.** Sukamasis priedas paprastai įstringa apdorojant kampus, aštrias briaunas ar priedui šokinėjant, ir tuomet gali įvykti atatranka ir įrankio galite nesuvaldyti.

Su poliravimu susiję įspėjimai dėl saugos:

- Nedirbkite su poliravimo disku, kurio kraštai atspurę ir plaušeliai laisvai plaikstosi. Visus atsipalaidavusius plaušelius paslėpkite arba nukirpkite. Atsipalaidavę plaušeliai gali įsipainioti į jūsų pirštus arba įstrigti darbo ruošinyje.
- Neleiskite įrankiui veikti be priežiūros. Naudokite įrankį tik laikydami rankoje.

Triukšmas ir vibracija

Triukšmo ir vibracijos vertės nustatytos pagal EN 62841.
Elektrinio įrankio svertinis triukšmo lygis A paprastai yra:

– Garso slėgio lygis L_{pA}:
  XCE 2 8 14-EC 79 dB(A)
  XFE 2 15 14-EC 75 dB(A)
– Garso galios lygis L_{WA}:
  XCE 2 8 14-EC 87 dB(A)
  XFE 2 15 14-EC 83 dB(A)
– Neapibrėžtis: K = 3 dB

Bendroji vibracijos vertė:

– Vibracijos vertė a_h:
  XCE 2 8 14-EC 4,7 m/s^2
  XFE 2 15 14-EC 3,1 m/s^2
– Neapibrėžtis: K = 1,5 m/s^2

⚠ ***DĖMESIO!***

Nurodytos išmatuotos vertės taikomos naujiems elektriniams įrankiams. Dėl kasdienio naudojimo triukšmo ir vibracijos vertės keičiasi.

ⓘ ***PASTABA***

Čia pateikta vibracijos vertė išmatuota naudojant EN 62841 standarte nurodytą standartinį testą, todėl ją galima naudoti lyginant vieną įrankį su kitu. Ją galima naudoti vibracijos poveikiui preliminariai įvertinti.
Deklaruotoji vibracijos vertė gauta naudojant įrankį pagal jo pagrindinę paskirtį.
Vis dėlto, pakeitus įrankio naudojimo paskirtį, priedus ar netinkamai techniškai prižiūrint, vibracijos vertės taip pat gali pasikeisti. Dėl to kenksmingas vibracijos poveikis per visą darbo laikotarpį gali pastebimai išaugti.
Norint tiksliai apskaičiuoti vibracijos poveikio vertę, taip pat reikia atsižvelgti į laikotarpius, kuomet įrankis yra išjungtas ar įjungtas, tačiau nenaudojamas. Atmetus šiuos laikotarpius vibracijos poveikis per visą darbo laikotarpį gali reikšmingai sumažėti.
Norėdami apsaugoti operatorių nuo vibracijos poveikio, nustatykite papildomas saugos priemones, pvz.: įrankių ir jo priedų priežiūra, rankų šiluma, darbo organizavimas.

⚠ ***DĖMESIO!***

Jeigu garso slėgis viršija 85 dB(A), užsidėkite apsaugines ausines.

Techniniai duomenys

Gaminio tipas		XCE 2 8 14-EC	XFE 2 15 14-EC
Gaminys		Priverstinio sukimosi poliruoklis	Poliruoklis su atsitiktine orbita
Vardinė įtampa	V	220–240	
Dažnis	Hz	50 / 60	
Įvesties galia	W	1400	
Atraminio disko skersmuo	mm	125/150	

Įrankio maksimalus skersmuo	mm	160	160
Orbita	mm	8	15
nominalus greitis	sūk./min.	700	8700
sūkiai be apkrovos	sūk./min.	225-700	-
sūkiai be apkrovos	osc./min.	2700-8700	2700-8700
Svoris pagal „FLEX procedūrą 01“	kg	2,2	2,3
Darbinė temperatūra	–10~40 °C		
Laikymo temperatūra	–20–50 °C		
A-svertinis garso slėgio lygis pagal EN 62841 (žr. skyrių „Triukšmas ir vibracija“):			
Garso slėgio lygis L_{pA}	dB (A)	79	75
Garso galios lygis L_{wA}	dB (A)	87	83
Neapibrėžtumas K	dB	3	
Bendroji vertė reikšmė pagal EN 62841 (žr. skyrių „Triukšmas ir vibracija“):			
Išmetamų vibracijų vertė ah poliruojant dažytą paviršių	m/s^2	4,7	3,1
Neapibrėžtumas K	m/s^2	1,5	

Apžvalga (žr. A pav.)

Dalių numeriai pateikti pagal įrenginio iliustracijas paveikslų puslapyje.

1 Priekinė rankena
2 Greičio reguliavimo ratukas
3 Rankena
4 Maitinimo kabelis
5 Fiksavimo mygtukas
6 Greitį reguliuojantis paleidimo jungiklis
7 Atraminė plokštelė
8 Poliravimo pagalvėlė
9 Šešiabriaunis raktas

Naudojimo instrukcijos

⚠ ***ĮSPĖJIMAS!***
Prieš atlikdami bet kokius darbus su elektriniu įrankiu, atjunkite maitinimo laidą.

Prieš elektrinį įrankį įjungiant

Išpakuokite elektrinį įrankį bei jo priedus ir patikrinkite, ar nėra trūkstamų ar sugadintų dalių.

Atraminio disko montavimas (žr. B pav.)

⚠ ***ĮSPĖJIMAS!***
Visada įsitikinkite, kad įrankis išjungtas ir maitinimo laidas atjungtas prieš atliekant bet kokius darbus su įrankiu.

- Naudokite šešiakampį raktą (9), kad nuimtumėte tris varžtus. Išsaugokite varžtus pakartotiniam surinkimui.
- Nuimkite atraminį diską (7).
- Sulygiuokite montavimo skyles naujame atraminiame diske su skylėmis ant guolio pagrindo (B-1) ir uždėkite jį ant guolio pagrindo (B-1). Tvirtai pritvirtinkite jį trimis varžtais.

Poliravimo pagalvėlės montavimas ir nuėmimas (žr. C pav.)

Norint sumontuoti poliravimo pagalvėlę

- Išjunkite įrankį ir atjunkite maitinimo laidą.
- Sudėliokite poliravimo pagalvėlę (8) su atraminiu disku (7), tada prispauskite pa-

galvėlę (8) prie disko (7) kuo stipriau.

Norint nuimti poliravimo pagalvėlę

- Nulupkite poliravimo pagalvėlę (8).

Kintamo greičio jungiklis (žr. D pav.)

Norėdami įjungti poliruoklį, paspauskite kintamo greičio jungiklį (6).
Gaiduko jungiklis (6) didina apsukas didinant spaudimą jungikliui ir mažina apsukas mažinant spaudimą.
Įrankiui išjungti atleiskite greitį reguliuojantį paleidimo jungiklį (6).
Šis įrankis yra aprūpintas užrakinimo mygtuku (5), kuris patogus nepertraukiamam poliravimui ilgesnį laiką. Paspauskite ir laikykite jungiklį (6), tada paspauskite užrakinimo mygtuką (5). Atleiskite paleidimo jungiklį (6).
Norėdami atrakinti užrakinimo mygtuką (5) ir sustabdyti nepertraukiamą poliravimą, paspauskite jungiklį (6).

Greičio reguliatorius (žr. E pav.)

⚠ ***ĮSPĖJIMAS!***

Niekada nekeiskite veikiančio įrankio greičio. *Nepaisant šio įspėjimo, galite netekti įrankio kontrolės ir patirti rimtą sužalojimą.*

Greičio reguliatorius (2) nustato įrankio maksimalų greitį.
Pasukite reguliatorių (2) į bet kurią padėtį nuo „1" – žemiausio greičio iki „6" – aukščiausio greičio.

Poliravimas

⚠ ***ĮSPĖJIMAS!***

Siekiant sumažinti sužalojimo riziką, visada dėvėkite tinkamas akių apsaugos priemones. Dirbant dulkėtoje aplinkoje, dėvėkite tinkamas kvėpavimo takų apsaugos priemones.

Naudokite spaustuką, staklių spaustuvą arba kitą tinkamą priemonę tvirtinti apdirbimo detalę.
Judinkite poliruotuvą pirmyn ir atgal ilgais šluojamaisiais judesiais. Per didelis spaudimas, netinkamas kampas arba netinkami judesiai gali sukelti ratilus ar paviršiaus deginimą.

Dažų perdegimo prevencija

Lengva perkaitinti ir perdeginti dažus ant paviršiaus. Tai gali įvykti, jei poliruojate per dideliu greičiu arba jei poliravimo pagalvėlė net ir trumpam laikui lieka vienoje vietoje.
Norint išvengti dažų perkaitimo, naudokite labai lengvą spaudimą ir nuolat judinkite poliruoklį, ypač dirbdami prie kraštų arba ten, kur paviršiaus kontūras staiga keičiasi. Būkite ypač atsargūs, kai dirbate didesniu greičiu, nes dažai gali nudegti

Užstrigimo prevencija

⚠ ***ĮSPĖJIMAS!***

Venkite užkliuvimo už nelygių paviršių, kad sumažintumėte atatrankos galimybę.

Užstrigimai atsiranda, kai poliravimo pagalvėlės įstringa už šiurkščių apdirbimo paviršiaus kraštų.
Užkliuvimas gali sukelti staigią įrankio atatranką ir gali privesti prie poliravimo pagalvėlės perkaitimo bei dažų perdegimo. Kad sumažintumėte įskilimų riziką, poliruodami šiurkščius paviršius naudokite poliruoklį nedideliu greičiu
Sudėtingose vietose, pavyzdžiui, prie apdailos arba tarp veidrodžio ir automobilio lango, nenaudokite poliruoklio. Šiuos paviršius nušlifuokite rankomis.

Bendroji ir techninė priežiūra

⚠ ***ĮSPĖJIMAS!***

Prieš atlikdami bet kokius darbus su elektriniu įrankiu, atjunkite maitinimo laidą.

Valymas

⚠ ***DĖMESIO!***

Valydami sausu suslėgtuoju oru visada dėvėkite apsauginius akinius.

Reguliariai valykite elektrinį įrankį ir jo ventiliacijos angas. Valymo dažnis priklauso nuo pjaunamų medžiagų ir įrankio naudojimo trukmės. Korpuso vidų ir variklį reguliariai prapūskite sausu suslėgtuoju oru.

Remontas

Remonto darbus gali vykdyti tik įgalioto techninės priežiūros centro specialistai.

ⓘ ***PASTABA***

Garantinio laikotarpio metu nebandykite

atsukti korpuso varžtų. Nesilaikant šio reikalavimo, bet kokios pretenzijos pagal gamintojo garantiją netenka galios.

Atsarginės dalys ir priedai

Kitus priedus, ypač įrankius ir jų priedus, rasite gamintojo kataloguose. Išskleistuosius gaminio vaizdus ir atsarginių dalių sąrašus rasite mūsų svetainėje adresu: **www.flex-tools.com.**

Informacija dėl išmetimo

⚠ ***ĮSPĖJIMAS!***

Nereikalingus elektrinius įrankius paverskite netinkamais naudoti:

– *prie elektros lizdo jungiamiems įrankiams nupjaukite maitinimo įtampos laidą.*

Tik ES šalims
Elektrinius įrankius draudžiama išmesti kartu su buitinėmis atliekomis!

Pagal Europos elektrinės ir elektroninės įrangos atliekų direktyvą 2012/19/ES ir atitinkamus nacionalinius įstatymus, netinkamus naudoti elektrinius įrankius reikia surinkti atskirai ir perdirbti aplinkos neteršiančiu būdu.

Žaliavų utilizavimas vietoje atliekų išmetimo.

Įrenginį, jo priedus ir pakuotes reikia perdirbti aplinkos neteršiančiu būdu. Plastikinės dalys yra paženklintos pagal medžiagos tipą, kad jas būtų galima perdirbti.

i ***PASTABA***

Informaciją apie išmetimą jums suteiks įrenginio pardavėjas!

CE-Atitikties deklaracija

Atitikties deklaracijos pateiktos šio naudojimo vadovo 1 priede.

Atleidimas nuo atsakomybės

Gamintojas ir jo atstovas neatsako už jokią žalą ar pelno praradimą dėl verslo prastovų, kurias sukėlė mūsų gaminys ar netinkamas naudoti gaminys.
Gamintojas ir jo atstovas neatsako už jokią žalą, kurią sukėlė netinkamas šio gaminio naudojimas arba jo naudojimas su kitų gamintojų priedais.

Saturs

Šajā rokasgrāmatā izmantotie apzīmējumi 156
Apzīmējumi uz izstrādājuma 156
Svarīga drošības informācija 156
Troksnis un vibrācija 158
Tehniskie dati 159
Pārskats 159
Lietošanas instrukcija 159
Apkope un tīrīšana. 160
Informācija par atbrīvošanos no vecās ierīces. 160
EK atbilstības deklarācija 160
Atbrīvojums no atbildības 160

Šajā rokasgrāmatā izmantotie apzīmējumi

⚠ ***BRĪDINĀJUMS!***
Norāda uz iespējamu apdraudējumu. Šī brīdinājuma neievērošana var izraisīt nāvi vai ļoti smagus ievainojumus.

⚠ ***UZMANĪBU!***
Norāda uz iespējamu bīstamu situāciju. Šī brīdinājuma neievērošana var izraisīt nelielu savainojumu vai īpašuma bojājumus.

i ***PIEZĪME***
Norāda, ka uz to attiecas lietošanas ieteikumi un svarīga informācija.

Apzīmējumi uz izstrādājuma

Pirms elektroinstrumenta ieslēgšanas izlasiet lietošanas instrukciju.

Valkājiet aizsargbrilles

Vienmēr strādājiet ar abām rokām

II aizsardzības klase

Informācija par atbrīvošanos no vecā instrumenta (skatīt 160. lpp.)

CE marķējums

UKCA marķējums

Svarīga drošības informācija

⚠ ***BRĪDINĀJUMS!***
Pirms sākat lietot instrumentu, lūdzu, izlasiet turpmāk norādīto informāciju un ievērojiet:

- *šo lietošanas instrukciju,*
- *„Vispārīgos drošības norādījumus" par elektroinstrumentu lietošanu, kas iekļauti pievienotajā bukletā (brošūra Nr.: 315915),*
- *pašreiz spēkā esošos noteikumus par instrumenta darba vietu un par negadījumu novēršanu.*

Šis elektroinstruments ir izgatavots, izmantojot jaunākās tehnoloģijas, un ir konstruēts saskaņā ar atzītiem drošības noteikumiem.

Tomēr, strādājot ar elektroinstrumentu, pastāv apdraudējums lietotāja vai trešās personas dzīvībai vai veselībai, vai arī elektroinstruments vai īpašums var tikt sabojāts.

Elektroinstrumentu var izmantot tikai

- *tam paredzētajam mērķim un ja tas ir*
- *teicamā darba stāvoklī.*

Bojājumi, kas apdraud drošību, nekavējoties jānovērš.

Paredzētā lietošana

Pulēšanas mašīna ir paredzēta
- komerciālai izmantošanai rūpniecībā un amatniecībā,
- pulēšanas darbiem.

Drošības norādījumi pulēšanas mašīnai

⚠ ***BRĪDINĀJUMS!***
Izlasiet visus ar šo elektroinstrumentu saistītos drošības brīdinājumus, norādījumus, specifikāciju un aplūkojiet attēlus. *Visu turpmāk uzskaitīto norādījumu neievērošana var izraisīt elektriskās strāvas triecienu, aizdegšanos un/vai smagus savainojumus. Saglabājiet visus brīdinājumus un instrukcijas turpmākai atsaucei.*

- **Šis elektroinstruments ir paredzēts pulē-**

šanas darbiem. Izlasiet visus ar šo elektroinstrumentu saistītos drošības brīdinājumus, norādījumus, specifikāciju un aplūkojiet attēlus. Visu turpmāk uzskaitīto norādījumu neievērošana var izraisīt elektriskās strāvas triecienu, aizdegšanos un/vai smagus savainojumus.

- **Ar šo elektroinstrumentu nedrīkst veikt tādus darbus kā, piemēram, slīpēšana, slīpēšana ar smilšpapīra ripu, slīpēšana ar stiepļu suku, caurumu izgriešana vai griešana.** Darbības, kurām šis elektroinstruments nav paredzēts, var radīt apdraudējumu un izraisīt traumas.
- **Nepārveidojiet šo elektroinstrumentu tā, lai tas darbotos veidā, ko nav īpaši projektējis un norādījis instrumenta ražotājs.** Šādas pārveidošanas rezultātā var tikt zaudēta kontrole pār instrumentu un nodarīti nopietni miesas bojājumi.
- **Neizmantojiet piederumus, kas nav paredzēti norādītajam mērķim un ko nav ieteicis šī instrumenta ražotājs.** Jebkurš piederums, kuru iespējams pievienot šim elektroinstrumentam, negarantē drošu ekspluatāciju.
- **Piederuma nominālajam ātrumam ir jābūt vismaz tikpat lielam kā maksimālajam ātrumam, kas atzīmēts uz elektroinstrumenta.** Piederumi, kuru griešanās ātrums ir lielāks kā nominālais ātrums, var salūzt un tikt atsviesti.
- **Piederuma ārējam diametram un biezumam jābūt elektroinstrumenta jaudas robežās.** Nepareiza izmēra piederumus nav iespējams pietiekami uzmanīt vai vadīt.
- **Neizmantojiet bojātu piederumu. Pirms katras lietošanas reizes pārbaudiet, vai piederumam nav robi vai plaisas, vai nav ieplaisājuši atbalsta diski, un vai tie nav nolietojušies vai nodiluši, kā arī, vai nav atskrūvējušies vai ieplaisājuši vadi. Ja elektroinstruments vai piederums nokrīt zemē, pārbaudiet, vai nav radušies bojājumi, vai arī uzstādiet nebojātu piederumu. Pēc piederuma pārbaudes un uzstādīšanas izvēlieties tādu novietojumu sev un apkārtējiem, kas neatrodas piederuma rotācijas plaknē, pēc tam vienu minūti darbiniet elektroinstrumentu ar maksimālo darbības ātrumu bez slodzes**. Bojāti piederumi šādas pārbaudes laikā parasti izjūk.
- **Izmantojiet individuālos aizsarglīdzekļus. Atkarībā no veicamā darba valkājiet sejas aizsargu, aizsargbrilles vai drošības brilles. Vajadzības gadījumā valkājiet putekļu masku, ausu aizsarglīdzekļus, cimdus un darba priekšautu, kas aiztur mazas abrazīvās vai materiāla daļas.** Acu aizsarglīdzekļiem jāaiztur lidojoši gruži, kas rodas dažādu darbu veikšanas laikā. Putekļu maskai vai respiratoram jāaiztur darba laikā atsviestās daļiņas. Ilgstoša un stipra trokšņa iedarbība var izraisīt dzirdes zudumu.
- **Novietojiet strāvas vadu tā, lai tas nepieskartos rotējošajam piederumam.** Zaudējot vadību, strāvas vads var tikt sagriezts vai aizķerts un jūsu delna vai roka var tikt ierauta rotējošajā piederumā.
- **Nekādā gadījumā nenolieciet elektroinstrumentu, pirms tas nav pilnībā apstājies.** Rotējošs piederums var aizķert virsmu un pavilkt elektroinstrumentu, neļaujot jums to noturēt.
- **Nedarbiniet elektroinstrumentu, nesot to sev līdzās.** Ja apģērbs nejauši pieskaras rotējošajam piederumam, tas var tikt ierauts, un piederums var iegriezties jums ādā.
- **Regulāri iztīriet elektroinstrumenta ventilācijas atveres.** Motora ventilators ievelk putekļus korpusā un pārmērīga sīku metāla daļiņu uzkrāšanās var izraisīt elektrosistēmas bojājumus.
- **Nedarbiniet elektroinstrumentu viegli uzliesmojošu materiālu tuvumā.** Dzirksteles var aizdedzināt šos materiālus.
- **Neizmantojiet piederumus, kuriem nepieciešamas šķidrās dzesētājvielas.** Ūdens vai šķidro dzesētājvielu izmantošana var izraisīt nāvējošu elektrošoku.

Atsitiens un ar to saistītie brīdinājumi:

Atsitiens ir pēkšņa reakcija uz iesprūdušu vai aizķērušos rotējošo slīpripu, atbalsta disku, stiepļu suku vai jebkuru citu piederumu. Iesprūšana vai aizķeršanās izraisa pēkšņu rotējošā piederuma apstāšanos, kas saskares brīdī izraisa nevadāmu elektroinstrumenta grūdienu pretēji piederuma rotācijas virzienam.

Piemēram, ja abrazīvā slīpripa aizķeras vai iesprūst apstrādājamā materiālā, slīpripas mala,

kas nokļūst iesprūšanas punktā, var iespiesties materiāla virsmā, liekot slīpripai izvirzīties vai atlēkt. Slīpripa saskares brīdī var izlēkt operatora virzienā vai prom no viņa atkarībā no slīpripas kustības virziena. Šādos gadījumos abrazīvas slīpripas var arī salūzt.
Atsitiens rodas elektroinstrumenta nepareizas lietošanas un/vai nepareizas darbības vai apstākļu rezultātā, un no tā var izvairīties, veicot piemērotus drošības pasākumus, kā norādīts tālāk.

- **Saglabājiet ciešu elektroinstrumenta tvērienu un nostājieties un novietojiet rokas tā, lai pretotos atsitiena spēkam. Lai maksimāli kontrolētu atsitienu iedarbināšanas laikā vai reaktīvo griezes momentu, vienmēr lietojiet palīgrokturi, ja tāds ir.** Operators var savaldīt griezes momenta reakciju vai atsitiena spēku, ja veic atbilstošus piesardzības pasākumus.
- **Nekad nelieciet roku rotējoša piederuma tuvumā.** Piederums var radīt atsitienu, trāpot rokai.
- **Nenostājieties rotējošas slīpripas kustības zonā, kur var rasties atsitiens.** Atsitiens saskares brīdī pārvieto instrumentu slīpripas kustībai pretējā virzienā.
- **Rīkojieties ar īpašu piesardzību, apstrādājot stūrus, asas malas u.tml. virsmas. Neļaujiet piederumam atlēkt un aizķerties.** Stūri, asas malas vai atlēcieni mēdz saķert rotējošo piederumu un izraisīt vadības zaudēšanu pār instrumentu vai atsitienu.

Pulēšanas procesam specifiskie drošības brīdinājumi:

- Neļaujiet griezties pulēšanas diskam vai piederumam, kas ir atskrūvējies. Noņemiet vai aplīdziniet atlūzušās šķembas. Atskrūvējies rotējošs piederums var ieraut pirkstus, bet atlūzušās šķembas var ieķerties sagatavē.
- Neatstājiet instrumentu ieslēgtu. Darbiniet instrumentu tikai tad, kad tas ir paņemts rokās.

Troksnis un vibrācija

Trokšņa un vibrācijas vērtības ir noteiktas saskaņā ar EN 62841.
Parasti novērtētais elektroinstrumenta trokšņa līmenis ir:

– Skaņas spiediena līmenis L_{pA}:

XCE 2 8 14-EC	79 dB(A)
XFE 2 15 14-EC	75 dB(A)

– Skaņas intensitātes līmenis L_{WA}:

XCE 2 8 14-EC	87 dB(A)
XFE 2 15 14-EC	83 dB(A)

– Nenoteiktais: K = 3 dB

Kopējā vibrācijas vērtība:

– Emisijas vērtība a_h:

XCE 2 8 14-EC	4,7 m/s^2
XFE 2 15 14-EC	3,1 m/s^2

– Nenoteiktais: K = 1,5 m/s^2

⚠ ***UZMANĪBU!***

Norādītās mērītās vērtības attiecas uz jaunajiem elektroinstrumentiem. Lietošanas laikā ikdienā trokšņa un vibrācijas vērtības var mainīties.

ℹ ***PIEZĪME***

Šajā informācijas lapā norādītais vibrāciju emisijas līmenis ir izmērīts saskaņā ar standarta pārbaudes metodi, kas norādīta EN 62841 standartā, un to var izmantot viena instrumenta salīdzināšanai ar citu. To var arī lietot iepriekšējai iedarbības novērtēšanai.
Deklarētais vibrācijas emisijas līmenis atspoguļo vērtības instrumentam paredzētās lietošanas laikā.
Tomēr, ja instruments tiek izmantots citiem lietojumiem un kopā ar atšķirīgiem piederumiem, vai nav pareizi uzstādīts, vibrācijas emisijas vērtības var atšķirties. Tas var ievērojami palielināt iedarbības līmeni visā kopējā darbības periodā.
Lai precīzi novērtētu vibrācijas iedarbības līmeni, jāņem vērā arī laiks, kad instruments ir izslēgts vai darbojas, bet faktiski netiek lietots. Tas var ievērojami samazināt iedarbības līmeni visā kopējā darbības periodā.
Noskaidrojiet, kādi vēl drošības pasākumi pastāv, lai aizsargātu lietotāju no vibrācijas radītajām sekām, piemēram: Instrumenta un piederumu apkope, roku uzturēšana siltumā, darba modeļu organizēšana.

⚠ ***UZMANĪBU!***

Ja skaņas spiediens pārsniedz 85 dB(A), lietojiet ausu aizsardzības līdzekļus.

Tehniskie dati

Izstrādājuma veids		XCE 2 8 14-EC	XFE 2 15 14-EC
Izstrādājums		Pulēšanas mašīna ar piespiedu rotāciju	Ekscentriskā orbitālā pulēšanas mašīna
Nominālais spriegums	V	220-240	
Frekvence	Hz	50/60	
Ieejas jauda	W	1400	
Pulēšanas pamatnes diametrs	mm	125/150	
Instrumenta maks. Ø	mm	160	160
Orbīta	mm	8	15
nominālais ātrums	apgr./min.	700	8700
ātrums bez slodzes	apgr./min.	225-700	-
ātrums bez slodzes	svārst./min.	2700-8700	2700-8700
Svars saskaņā ar „FLEX procedūru 01"	kg	2,2	2,3
Darba temperatūra	-10~40 °C		
Uzglabāšanas temperatūra	-20~50 °C		
A-svērtais skaņas spiediena līmenis saskaņā ar EN 62841 (skatīt sadaļu „Troksnis un vibrācija"):			
Skaņas spiediena līmenis L_{pA}	dB (A)	79	75
Skaņas intensitātes līmenis L_{wA}	dB (A)	87	83
Nenoteiktība K	dB	3	
Kopējā vibrācijas vērtība saskaņā ar EN 62841 (skatīt sadaļu „Troksnis un vibrācija"):			
Emisijas vērtība ah, pulējot krāsotu virsmu	m/s^2	4,7	3,1
Nenoteiktība K	m/s^2	1,5	

Pārskats (skatīt A attēlu)

Izstrādājuma funkcijām norādītie cipari atbilst ierīces ilustrācijā norādītajiem cipariem.

1 **Priekšējais rokturis**
2 **Ātruma regulēšanas poga**
3 **Rokturis**
4 **Strāvas vads**
5 **Bloķēšanas poga**
6 **Ātruma pārslēgšanas slēdzis**
7 **Pulēšanas pamatne**
8 **Pulēšanas paliktnis**
9 **Sešstūra atslēga**

Lietošanas instrukcija

⚠ ***BRĪDINĀJUMS!***

Pirms uzsākat darbu ar elektroinstrumentu, atvienojiet strāvas vadu.

Pirms elektroinstrumenta ieslēgšanas

Izsaiņojiet elektroinstrumentu un piederumus un pārbaudiet, vai nav pazudusi vai bojāta kāda daļa.

Pulēšanas pamatnes uzstādīšana (skatiet B attēlu)

⚠ ***BRĪDINĀJUMS!***

Pirms uzsākat darbu ar instrumentu, vienmēr pārliecinieties, ka instruments ir izslēgts un strāvas vads ir atvienots.

- Izmantojiet sešstūra stieņatslēgu (9), lai izņemtu trīs skrūves. Saglabājiet skrūves, lai pēc tam varētu ielikt atpakaļ.
- Noņemiet pulēšanas pamatni (7).
- Salāgojiet jaunās pulēšanas pamatnes stiprinājuma caurumus ar gultņa pamatnes (B-1) caurumiem un novietojiet to uz gultņa pamatnes (B-1). Nostipriniet to ar trim skrūvēm.

Pulēšanas paliktņa uzstādīšana un noņemšana (skatiet C attēlu)

Lai uzstādītu pulēšanas paliktni

- Izslēdziet instrumentu un atvienojiet strāvas vadu.
- Salāgojiet pulēšanas paliktni (8) ar pulēšanas pamatni (7) un pēc tam pēc iespējas ciešāk piespiediet paliktni (8) pie pamatnes (7).

Lai noņemtu pulēšanas paliktni

- Noņemiet pulēšanas paliktni (8).

Ātruma pārslēgšanas slēdzis (skatiet attēlu D)

Lai ieslēgtu pulēšanas mašīnu, nospiediet ātruma pārslēgšanas slēdzi (6).
Nospiežot ātruma pārslēgšanas slēdzi (6) stiprāk, tiek ieslēgts lielāks ātrums, savukārt, nospiežot slēdzi vājāk, ātrums tiek samazināts.
Lai to izslēgtu, atlaidiet ātruma pārslēgšanas slēdzi (6).
Šis instruments ir aprīkots ar bloķēšanas pogu (5), kas ir ērta nepārtrauktai pulēšanai ilgstošā laika posmā. Nospiediet un turiet nospiestu ātruma pārslēgšanas slēdzi (6) un pēc tam nospiediet bloķēšanas pogu (5). Atlaidiet ātruma pārslēgšanas slēdzi (6).
Lai atbloķētu bloķēšanas pogu (5) un pārtrauktu nepārtrauktas pulēšanas režīmu, nospiediet ātruma pārslēgšanas slēdzi (6).

Ātruma regulēšanas poga (skatiet E attēlu)

⚠ ***BRĪDINĀJUMS!***

Nekad nemainiet ātrumu, kamēr instruments ir ieslēgts. *Šī brīdinājuma neievērošanas rezultātā varat zaudēt vadību pār instrumentu un gūt smagus miesas bojājumus.*

Ātruma regulēšanas poga (2) iestata instrumenta maksimālo ātrumu.
Pagrieziet regulētāju (2), lai iestatītu pozīciju starp „1" – zemāko ātrumu un „6" – lielāko ātrumu.

Pulēšana

⚠ ***BRĪDINĀJUMS!***

Lai samazinātu traumu risku, vienmēr lietojiet atbilstošus acu aizsarglīdzekļus. Strādājot putekļainās vidēs, lietojiet atbilstošus elpceļu aizsarglīdzekļus.

Izmantojiet skavu, skrūvspīles vai citus praktiskus līdzekļus, lai noturētu sagatavi.
Pārvietojiet pulēšanas mašīnu uz priekšu un atpakaļ, veicot garas, slaukošas kustības.
Pārāk liels spiediens, nepareizs leņķis vai nepareiza kustība var radīt virpuļveida skrāpējumus vai apdegumus.

Krāsas izdegšanas novēršana

Krāsu uz virsmas var viegli izdedzināt. Tas var notikt, ja pulējat ar pārāk lielu ātrumu vai ja pulēšanas paliktnis pat īsu laiku paliek vienā vietā.
Lai novērstu krāsas izdegšanu, piespiediet instrumentu ļoti viegli un nepārtraukti pārvietojiet pa virsmu, īpaši strādājot pie malām vai vietās, kur darba virsmas kontūra strauji mainās. Esiet īpaši uzmanīgs, ja izmantojat lielāku ātrumu, kas var izdedzināt krāsu.

Aizķeršanās novēršana

⚠ ***BRĪDINĀJUMS!***

Izvairieties no aizķeršanās uz raupjām virsmām, lai samazinātu „atsitiena" iespēju.

Aizķeršanās notiek, kad pulēšanas paliktņi aizķeras aiz darba virsmas raupjajām malām. Aizķeršanās var izraisīt instrumenta pēkšņu „atsitienu", un tā rezultātā paliktnis var izdedzināt krāsu. Lai samazinātu aizķeršanās risku, pulējot raupjas virsmas, izmantojiet pulēšanas mašīnu ar mazu ātrumu.

Grūti pieejamās vietās, piemēram, pie apdares vai starp spoguli un automašīnas logu, pulēšanas mašīnu nevajadzētu izmantot. Nopulējiet šīs virsmas ar rokām.

Apkope un tīrīšana

⚠ ***BRĪDINĀJUMS!***

Pirms uzsākat darbu ar elektroinstrumentu, atvienojiet strāvas vadu.

Tīrīšana

⚠ ***UZMANĪBU!***

Veicot tīrīšanu ar sausu saspiesto gaisu, vienmēr lietojiet aizsargbrilles.

Regulāri iztīriet elektroinstrumentu un ventilācijas atveres. Tīrīšanas biežums ir atkarīgs no izmantotā materiāla un lietošanas ilguma. Regulāri izpūtiet korpusa iekšpusi un motoru ar sausu saspiesto gaisu.

Remonts

Remontu drīkst veikt tikai pilnvarotā klientu apkalpošanas centrā.

i ***PIEZĪME***

Garantijas darbības laikā neatskrūvējiet korpusa skrūves. Ja šī prasība netiek ievērota, tiek anulētas visas ražotāja garantijas prasības.

Rezerves daļas un piederumi

Informācija par citiem piederumiem, jo īpaši instrumentiem ar piederumiem, pieejama ražotāja katalogos. Pilnus rasējumus un rezerves daļu sarakstus var aplūkot mūsu mājas lapā: **www.flex-tools.com.**

Informācija par atbrīvošanos no vecās ierīces

⚠ ***BRĪDINĀJUMS!***

Deaktivizējiet nolietotus elektroinstrumentus:

– *ar elektrību darbināmiem elektroinstrumentiem nogrieziet strāvas vadu.*

Tikai ES valstīm

Neizmetiet elektroinstrumentus mājsaimniecības atkritumos!

Saskaņā ar Eiropas Savienības Direktīvu Nr.2012/19/ES par elektrisko un elektronisko iekārtu atkritumiem un to īstenojošiem aktiem valsts tiesību sistēmā vairs nelietojami elektroinstrumenti jāsavāc atsevišķi un jānodod videi nekaitīgai otrreizējai pārstrādei.

Neiznīciniet izejvielas – tā vietā nogādājiet uz otrreizējo pārstrādes punktu.

Ierīce, piederumi un iepakojums ir jāpārstrādā videi nekaitīgā veidā. Otrreizējai pārstrādei paredzētās plastmasas daļas ir apzīmētas ar speciālu otrreizējās pārstrādes simbolu.

i ***PIEZĪME***

Lūdzu, jautājiet savam izplatītājam par utilizācijas iespējām!

CE-Atbilstības deklarācija

Atbilstības deklarācijas ir iekļautas šīs lietošanas rokasgrāmatas 1. pielikumā.

Atbrīvojums no atbildības

Ražotājs un viņa pārstāvis nav atbildīgi par jebkādu kaitējumu un zaudēto peļņu, ko izraisījis pārtraukums uzņēmējdarbībā sakarā ar izstrādājuma lietošanu vai nelietojamību. Ražotājs un viņa pārstāvis nav atbildīgi par jebkādiem bojājumiem, kas radušies nepareizas izstrādājuma izmantošanas rezultātā vai izmantojot izstrādājumu kopā ar citu ražotāju izstrādājumiem.

علامة تقييم المطابقة UKCA

معلومات سلامة هامة

⚠ ***تحذير!***

قبل استخدام الآلة العاملة بالطاقة، يُرجى قراءة ما يلي والالتزام به:

- *تعليمات التشغيل هذه،*
- *"تعليمات السلامة العامة" المرفقة بالآلات العاملة بالطاقة (رقم المرجع: 315915)،*
- *القواعد والتوجيهات المطبقة في الوقت الحالي لمنع وقوع الحوادث.*

هذه الآلة العاملة بالطاقة من الآلات الحديثة وتم تصميمها وفقًا لتوجيهات السلامة المعترف بها.

بالرغم من ذلك، ففي أثناء استخدام الآلة، قد تصبح مصدر خطر على حياة المستخدم وأطرافه، أو على أي شخص آخر، أو قد تتعرض الآلة أو الممتلكات الأخرى للضرر.

لا يجب استخدام الآلة العاملة بالطاقة إلا

- *للغرض المحدد للاستخدام فقط*
- *وأن تكون في حالة ممتازة.*

يجب إصلاح الأعطال المتعلقة بالسلامة على الفور.

الغرض المحدد للاستخدام

آلة التلميع مخصصة

- للاستخدام التجاري في الأماكن الصناعية والتجارية،
- لأعمال التلميع.

تعليمات السلامة الخاصة بآلة التلميع

⚠ ***تحذير!***

اقرأ جميع تحذيرات السلامة والتعليمات والرسوم التوضيحية والمواصفات المرفقة مع هذه الآلة. *عدم اتباع جميع التعليمات الواردة أدناه قد يؤدي إلى حدوث صدمة كهربائية أو نشوب حريق أو التعرض للإصابة، أحدها أو جميعها. احتفظ بجميع التحذيرات والتعليمات للرجوع إليها في المستقبل.*

- **هذه الآلة العاملة بالطاقة معدة للعمل كأداة تلميع. اقرأ جميع تحذيرات السلامة والتعليمات والرسوم التوضيحية والمواصفات المرفقة مع هذه الآلة.** عدم اتباع جميع التعليمات الواردة أدناه قد يؤدي إلى حدوث صدمة كهربائية أو نشوب حريق أو التعرض للإصابة، أحدها أو جميعها.
- **لا نوصي بتنفيذ مهام، مثل التجليخ أو السنفرة أو التجليخ بالفرشاة السلكية أو الثقب أو القطع بالكشط، بهذه الآلة العاملة بالطاقة.** حيث إن تنفيذ مهام غير تلك المصممة لها هذه الآلة قد يؤدي إلى مخاطر ويتسبب في وقوع إصابات شخصية.

المحتويات

الرموز المستخدمة في هذا الدليل. 162
الرموز الموجودة على المنتج 162
معلومات سلامة هامة 162
الضوضاء والاهتزاز 164
البيانات الفنية 164
نظرة عامة. 165
تعليمات التشغيل. 165
الصيانة والعناية. 166
معلومات التخلص من المنتج. 166
بيان المطابقة المتوافق مع المعايير الأوروبية CE . . 166
إعفاء من المسؤولية 166

الرموز المستخدمة في هذا الدليل

⚠ ***تحذير!***

يشير إلى وجود خطر وشيك. عدم مراعاة هذا التحذير قد يؤدي إلى الوفاة أو التعرض لإصابات خطيرة للغاية.

⚠ ***تنبيه!***

يشير إلى حالة خطيرة محتملة. عدم مراعاة هذا التحذير قد يؤدي إلى إصابة خفيفة أو تلف الممتلكات.

ℹ ***ملاحظة***

يشير إلى نصائح التطبيق والمعلومات الهامة.

الرموز الموجودة على المنتج

قبل تشغيل الآلة العاملة بالطاقة، اقرأ دليل التشغيل.

ارتدِ نظارات الحماية

احرص دائمًا على العمل بكلتا يديك

فئة الحماية II

معلومات التخلص من الآلات القديمة (انظر الصفحة 166)

علامة الاتحاد الأوروبي CE

كهربائية.

- **لا تقم بتشغيل الآلة العاملة بالطاقة بالقرب من المواد القابلة للاشتعال.** حيث أن الشرر المتطاير قد يتسبب في اشتعال تلك المواد.
- **لا تستخدم الملحقات التي تحتاج إلى سوائل تبريد.** قد يؤدي استخدام الماء أو السوائل المبرّدة الأخرى إلى حدوث صعق كهربائي أو صدمة كهربائية.

رد الفعل العكسي والتحذيرات ذات الصلة:

رد الفعل الارتدادي هو رد الفعل المفاجئ عند انحصار أو تعوّق الأسطوانة الدوّارة أو بطانة الدعم أو الفرشاة أو أي ملحق آخر. الانحصار أو الإعاقة قد يتسبب في الانهيار السريع للملحق الدوّار، والذي بدوره يتسبب في اندفاع الآلة العاملة بالطاقة غير المتحكم فيها في الاتجاه المعاكس لدوران الملحق عند نقطة الربط.
مثلاً، عند انحصار أو إعاقة أسطوانة كاشطة في القطعة التي يتم تجليخها، فإن حافة الأسطوانة الداخلة في نقطة الانحصار يمكنها أن تحفر سطح المادة متسببة في جعل الأسطوانة تقفز إلى الخارج. فقد تقفز الأسطوانة نحوك أو بعيداً عنك، وذلك بحسب اتجاه حركة الأسطوانة عند نقطة الانحصار. قد تتكسر الأسطوانات الكاشطة في مثل تلك الظروف.
رد الفعل الارتدادي يكون نتيجة لسوء استخدام الآلة العاملة بالطاقة، أو اتباع إجراءات أو شروط تشغيل غير صحيحة، ويمكن تجنبها باتخاذ الاحتياطات الملائمة كما هو موضح أدناه.

- **أمسك بالآلة بإحكام واجعل جسمك وذراعك في موضع يسمح لك مقاومة قوى رد الفعل الارتدادي. استخدم المقبض الإضافي دائماً، إذا كان مرفقًا، من أجل التحكم الكامل في رد الفعل العكسي أو رد فعل العزم في أثناء بداية التشغيل.** يمكن للمستخدم التحكم في ردود أفعال العزم أو قوى رد الفعل العكسي في حال اتخاذ الاحتياطات الملائمة.
- **لا تضع يدك أبداً بالقرب من الملحق الدوّار.** قد يرتد الملحق على يدك.
- **لا ينبغي أن يكون جسمك في المنطقة التي قد تتحرك إليها الآلة في حال حدوث رد فعل عكسي.** رد الفعل العكسي سيدفع الآلة في الاتجاه المعاكس لحركة الأسطوانة عند نقطة التعوّق.
- **كن حذرًا للغاية عند العمل على الأركان أو الحواف الحادة وما شابه. تجنب الضربات القوية أو انحصار الملحق.** تميل الأركان أو الحواف الحادة أو الضربات القوية إلى تعويق الملحق الدوّار مسببة فقد السيطرة أو رد الفعل العكسي.

تحذيرات السلامة الخاصة بعمليات التلميع:

- لا تسمح لأي جزء مفكوك من غطاء أسطوانة التلميع أو أسلاك ملحقاتها أن تدور بحرية تامة. قم بإبعاد أو قص أي أسلاك ملحق مفكوكة. لأن أسلاك الملحق المفكوكة التي تدور قد تنشبك في أصابعك أو تنحصر في القطعة التي يتم العمل عليها.
- لا تترك الآلة وهي تعمل. بل يجب تشغيل الآلة عندما تكون محمولة باليد فقط.
- **لا تقم بتحويل هذه الآلة العاملة بالطاقة لتعمل بطريقة غير تلك المصممة والمحددة من قبل الشركة المصنعة للآلة خصيصًا.** لأن مثل هذا التحويل قد يؤدي إلى فقدان القدرة على التحكم في الآلة، مما قد يتسبب في وقوع إصابات شخصية خطيرة.
- **لا تستخدم الملحقات غير المصممة خصيصًا أو الموصى بها من قبل الشركة الصانعة للآلة.** ليس معنى أن الملحق يمكن تركيبه على الآلة أن استخدامه سيكون آمنًا.
- **ينبغي أن تكون السرعة المقدّرة للملحق مساوية على الأقل للسرعة القصوى الموضحة على الآلة العاملة بالطاقة.** الملحقات التي تدور أسرع من سرعتها المقدّرة قد تتكسر وتتطاير.
- **القطر الخارجي للملحق وسمكه ينبغي عليهما أن يكونا في نطاق السعة المقدّرة لآلتك العاملة بالطاقة.** لا يمكن حماية الملحقات ذات الحجم غير المناسب أو التحكم فيها.
- **لا تستخدم ملحقًا تالفًا. قبل كل استخدام، قم بفحص الملحق مثل الأقراص الكاشطة بحثًا عن الاهتراءات والتشققات، أو بطانة الدعم بحثًا عن التشققات أو الثقوب أو الاهتراء الزائد عن الحد، أو الفرشاة السلكية بحثًا عن الأسلاك المفكوكة أو المتشققة بها. إذا حدث أن وقعت الآلة أو أحد الملحقات على الأرض، فافحصه بحثًا عن أي آثار للتلف أو قم بتركيب ملحق غير تالف. بعد الفحص وتركيب الملحق، قف أنت ومن معك بزاوية بعيدة عن نطاق دوران المرفق وقم بتشغيل الآلة العاملة بالطاقة بسرعة قصوى بدون حمل لمدة دقيقة.** عادة ما تتكسر الملحقات التالفة إلى أجزاء في أثناء وقت الاختبار هذا.
- **ارتدِ معدات الحماية الشخصية. بحسب استخدام الآلة، استعمل واقٍ للوجه أو نظارات حماية. بحسب ما هو ملائم، ارتد واقٍ من الغبار، وأدوات حماية للسمع، وقفازات، ورداء ورشة يمكنه إيقاف الشظايا الصغيرة المتطايرة.** ينبغي أن تكون أدوات حماية العينين قادرة على إيقاف الشظايا المتطايرة نتيجة المهام المختلفة. ينبغي أن يكون واقي الغبار أو القناع قادر على ترشيح الجسيمات الناتجة عن استخدامك للآلة. قد يتسبب التعرض لفترة طويلة لضوضاء ذات كثافة عالية في حدوث فقدان للسمع.
- **ضع سلك التيار بعيدًا عن الملحق الدوّار.** إذا فقدت السيطرة، فقد ينقطع سلك التيار أو ينحصر، وقد يتم سحب يدك أو ذراعك إلى داخل الملحق الدوّار.
- **لا تقم أبدًا بوضع الآلة على الأرض إلى أن يتوقف الملحق تماماً.** حيث إن الملحق الذي يدور قد يلامس الأرض فيتحرك ويسحب الآلة العاملة بالطاقة فتفقد السيطرة عليها.
- **لا تقم بتشغيل الآلة العاملة بالطاقة وأنت تحملها في جانبك.** قد يؤدي التلامس غير المقصود مع الملحق الذي يدور إلى تعلقه بملابسك، وهو ما سيجذب الملحق ناحية جسمك.
- **نظف فتحات التهوية للآلة بانتظام.** ستسحب مروحة المحرك أتربة إلى داخل الهيكل، وقد يتسبب التراكم المتزايد للمعادن المسحوقة في التعرض لمخاطر

البيانات الفنية

نوع المنتج		XCE 2 8 14-EC	XFE 2 15 14-EC
المنتج		آلة التلميع بالدوران القسري	آلة التلميع المدارية العشوائية
الجهد المقدر	فولت	220-240	
التردد	هرتز	50/60	
طاقة الإدخال	واط	1400	
قطر لوحة الدعم	مم	125/150	
الحد الأقصى لقطر الآلة	مم	160	160
مداري	مم	8	15
السرعة المُقدّرة	لفة في الدقيقة	700	8700
السرعة من دون حمل	لفة في الدقيقة	225-700	-
السرعة من دون حمل	مدار في الدقيقة	2700-8700	-2700 8700
الوزن وفقًا لإجراءات شركة FLEX 1	كجم	2.2	2.3
درجة حرارة التشغيل	10-~40 درجة مئوية		
درجة حرارة التخزين	20-~50 درجة مئوية		
مستوى ضغط الصوت من المعيار A وفقًا للمعيار EN 62841 (راجع "الضوضاء والاهتزاز"):			
مستوى ضغط الصوت L_{pA}	ديسيبل(أ)	79	75
مستوى قوة الصوت L_{wA}	ديسيبل(أ)	87	83
نسبة الشك K	ديسيبل	3	
القيمة الكلية للاهتزاز وفقًا للمعيار EN 62841 (راجع "الضوضاء والاهتزاز"):			
قيمة الانبعاث عند تلميع الأسطح المطلية	م/ثانية²	4.7	3.1

الضوضاء والاهتزاز

تم تحديد مستويات الضوضاء والاهتزاز وفقًا للمعيار EN 62841.
مستوى الضوضاء المقدر A للآلة العاملة بالطاقة هو عادة:

– مستوى ضغط الصوت L_{Ap}:

XCE 2 8 14-EC 79 ديسيبل(أ)

XFE 2 15 14-EC 75 ديسيبل(أ)

– مستوى قوة الصوت L_{AW}:

XCE 2 8 14-EC 87 ديسيبل(أ)

XFE 2 15 14-EC 83 ديسيبل(أ)

– نسبة الشك: K = 3 ديسيبل

القيمة الكلية للاهتزاز:

– قيمة الانبعاثات a_h:

XCE 2 8 14-EC 4.7 م/ثانية²

XFE 2 15 14-EC 3.1 م/ثانية²

– نسبة الشك: K = 1.5 م/ثانية²

⚠ ***تنبيه!***

تنطبق القيم المقاسة المحددة على الآلات العاملة بالطاقة الجديدة. الاستخدام اليومي يتسبب في تغيّر قيم الضوضاء والاهتزاز.

i ***ملاحظة***

تم قياس مستوى انبعاث الاهتزاز الموضح في هذه التعليمات وفقًا للاختبار المعياري المحدد في المعيار EN 62841، ويمكن استخدامه لمقارنة آلة مع أخرى. ويمكن أيضًا استخدامه لتقييم المبدئي للتعرض.
مستوى انبعاث الاهتزاز الموضح يمثّل التطبيقات الرئيسية للآلة.
إلا أنه لو تم استخدام الآلة في تطبيقات مختلفة، أو مع ملحقات مختلفة، أو تمت صيانتها بشكل رديء، فقد يختلف مستوى انبعاث الاهتزاز. وهو ما قد يزيد بشكل كبير من مستوى التعرض على مدار فترة العمل بأكملها.
للوصول لتقدير دقيق لمستوى التعرض للاهتزازات، من الضروري أيضًا الأخذ في الاعتبار بأوقات إيقاف تشغيل الآلة أو إدارتها بدون استخدامها فعليًا. وهو ما قد يخفض بشكل كبير من مستوى التعرض على مدار فترة العمل بأكملها.
قم بتحديد معايير السلامة الإضافية لحماية المشغل من تأثيرات الاهتزاز، مثل: المحافظة على الآلة والملحقات، والمحافظة على دفء الأيدي، وتنظيم أنماط العمل.

⚠ ***تنبيه!***

ارتدِ واقيات للأذن ذات مستوى ضغط صوتي أعلى من 85 ديسيبل(أ).

الزنبركي (6).
المفتاح الزنبركي (6) يقدم سرعة أعلى عند زيادة الضغط على الزناد، وسرعة أقل عند تقليل الضغط على الزناد.
لإيقاف تشغيل الآلة، حرر مفتاح تغيير السرعات الزنبركي (6).
تم تجهيز هذه الآلة بزر القفل (5)، وهو مناسب للتلميع المستمر لفترات طويلة من الزمن. اضغط مع الاستمرار على المفتاح الزنبركي (6)، ثم اضغط على زر القفل (5). اترك المفتاح الزنبركي (6).
عيمل تلا فاوي أو (5) لفقلا رز لفق ءاغلإ (6) يكربنزلا حاتفملا ىلع طغضا ،رمتسملا.

بكرة السرعة (انظر الشكل E)

⚠ ***تحذير!***
لا تقم أبدًا بتغيير السرعة أثناء تشغيل الأداة. *قد يؤدي عدم الالتزام بهذا التحذير إلى فقدان السيطرة على الآلة، وهو ما قد يؤدي إلى إصابة شخصية خطيرة.*
تقوم بكرة السرعة (2) بتعيين السرعة القصوى للآلة.
قم بتدوير البكرة (2) إلى أي موضع بين "1" لأقل سرعة و"6" لأعلى سرعة.

التلميع

⚠ ***تحذير!***
لتقليل خطر الإصابة، احرص دائمًا على ارتداء أدوات حماية مناسبة للعينين. عند العمل في الأماكن المترية، احرص على ارتداء أدوات حماية الجهاز التنفسي المناسبة.
استخدم المشبك أو المنجلة أو أي وسيلة عملية أخرى لتثبيت قطعة العمل الخاصة بك.
حرك آلة التلميع ذهابًا وإيابًا بضربات طويلة وواسعة. قد يؤدي الضغط المفرط أو الزاوية الخاطئة أو الحركة غير الصحيحة إلى ظهور علامات دوامة أو احتراق.

منع الاحتراق على طول الطلاء

من السهل حرق الطلاء على طول السطح. يمكن أن يحدث هذا إذا قمت بالتلميع بسرعة عالية جدًا، أو إذا سمحت لوسادة التلميع بالبقاء في مكان واحد حتى لفترة قصيرة من الوقت.
لمنع الاحتراق على طول الطلاء، استخدم ضغطًا خفيفًا جدًا واستمر في تحريك آلة التلميع باستمرار، خاصة عند العمل بالقرب من الحواف أو عند حدوث تغييرات مفاجئة في محيط سطح العمل. كن حذرًا بشكل خاص عند استخدام سرعات أعلى، والتي من المرجح أن تحرق الطلاء.

منع التشابك

⚠ ***تحذير!***
تجنب التشابك على الأسطح الخشنة لتقليل احتمالية "رد الفعل العكسي".
يحدث التشابك عندما تعلق وسادات التلميع على الحواف الخشنة لسطح العمل.
يمكن أن يتسبب التشابك في جعل الآلة

نظرة عامة (انظر الشكل A)

ترقيم خصائص المنتج تشير إلى الصور الخاصة بالآلة في صفحة الرسوم التوضيحية.

1 **المقبض الأمامي**
2 **بكرة السرعة**
3 **المقبض**
4 **سلك التيار**
5 **زر القفل**
6 **مفتاح تغيير السرعات الزنبركي**
7 **لوحة الدعم**
8 **وسادة التلميع**
9 **مفتاح ألانكيه**

تعليمات التشغيل

⚠ ***تحذير!***
افصل سلك التيار قبل تنفيذ أي أعمال على الآلة العاملة بالطاقة.

قبل تشغيل الآلة العاملة بالطاقة

قم بإخراج الآلة العاملة بالطاقة والملحقات من العبوة، وتحقق من عدم تعرض أي أجزاء للفقد أو التلف.

تثبيت لوحة الدعم (انظر الشكل B)

⚠ ***تحذير!***
تأكد دائمًا من إيقاف تشغيل الآلة وفصل سلك الطاقة قبل تنفيذ أي أعمال على الآلة.

- استخدم مفتاح ألانكيه (9) لفك البراغي الثلاثة. احتفظ بالبراغي لإعادة التجميع.
- أزل لوحة الدعم (7).
- قم بمحاذاة فتحات التثبيت في لوحة الدعم الجديدة مع الفتحات الموجودة على قاعدة كرسي التحميل (B-1)، وضعها على قاعدة كرسي التحميل (B-1). ثبتها بثلاثة براغي.

تركيب وسادة التلميع وإزالتها (انظر الشكل C)

لتركيب وسادة التلميع
- أوقف تشغيل الآلة وافصل سلك الطاقة.
- قم بمحاذاة وسادة التلميع (8) مع لوحة الدعم (7)، ثم اضغط على الوسادة (8) مقابل اللوحة (7) بإحكام قدر الإمكان.

لإزالة وسادة التلميع
- قشّر وسادة التلميع (8).

مفتاح تغيير السرعات الزنبركي (انظر الشكل D)

لتشغيل آلة التلميع، اضغط على مفتاح تغيير السرعات

تجب إعادة تدوير الجهاز والملحقات ومكونات التغليف بطريقة صديقة للبيئة. يتم تحديد الأجزاء البلاستيكية لعملية إعادة التدوير وفقًا لنوع المادة.

ملاحظة

يرجى الاستفسار من الوكيل المتواجد في منطقتك عن خيارات التخلص من المنتج!

بيان المطابقة

إعلانات المطابقة مرفقة في الملحق رقم 1 من دليل التعليمات هذا.

إعفاء من المسؤولية

لا تتحمل الشركة الصانعة وممثليها أي مسؤولية عن أي ضرر أو فوائد ضائعة بسبب تعطل العمل الناتج عن المنتج أو بسبب عدم صلاحية المنتج للاستخدام.
لا تتحمل الشركة الصانعة وممثليها أي مسؤولية عن أي ضرر ينتج عن الاستخدام غير الصحيح للمنتج أو بسبب استخدام المنتج مع منتجات تخص شركات أخرى.

"ترتد" فجأة، وقد يتسبب ذلك في جعل الوسادة تحرق الطلاء. لتقليل خطر التشابك، استخدم آلة التلميع بسرعات منخفضة عند تلميع الأسطح الخشنة.
بالنسبة للمناطق الصعبة مثل العمل بالقرب من الزخرفة، أو بين المرآة والنافذة في السيارة، لا تغامر باستخدام آلة التلميع. قم بتلميع هذه الأسطح يدويًا.

الصيانة والعناية

تحذير!

افصل سلك التيار قبل تنفيذ أي أعمال على الآلة العاملة بالطاقة.

التنظيف

تنبيه!

عند التنظيف باستخدام الهواء المضغوط الجاف، احرص دائمًا على ارتداء نظارات حماية.

نظف الآلة العاملة بالطاقة وفتحات التهوية بانتظام. يعتمد مدى تكرار التنظيف على المواد التي تم التعامل معها ومدة الاستخدام. قم بنفخ الهيكل الداخلي والمحرك بالهواء الجاف المضغوط لتنظيفهم.

الإصلاحات

يجب تنفيذ الإصلاحات من قبل مركز خدمة عملاء معتمد فقط.

ملاحظة

لا تفك المسامير الموجودة في الهيكل في أثناء فترة الضمان. إن عدم الامتثال لهذا المطلب سوف يؤدي إلى إبطال أي مطالبات مستحقة بموجب ضمان الشركة المصنعة.

قطع الغيار والملحقات

يمكنك التعرف على الملحقات الأخرى، وخاصة الأدوات والملحقات، من خلال قوائم منتجات الشركة الصانعة.
يمكنك التعرف على الصور التوضيحية وقوائم قطع الغيار من خلال صفحتنا الرئيسية: **www.flex-tools.com.**

معلومات التخلص من المنتج

تحذير!

عندما تصبح الآلات العاملة بالطاقة غير صالحة للاستعمال:

- *بالنسبة للآلة العاملة بالطاقة، افصل سلك التيار.*

دول الاتحاد الأوروبي فقط
لا تتخلص من الآلات الكهربائية في النفايات المنزلية!

وفقًا للتوجيه الأوروبي EU/19/2012 الخاص بنفايات الأجهزة الكهربائية والإلكترونية مع اتباع القانون المحلي، يجب جمع الآلات الكهربائية المستهلكة بشكل منفصل وإعادة تدويرها بطريقة صديقة للبيئة.

استخلاص المواد الخام بدلًا من التخلص منها في النفايات.

FLEX

Flex-Elektrowerkzeuge GmbH
Bahnhofstr. 15
71711 Steinheim/Murr
Germany
Tel. +49(0) 7144 828-0
Fax. +49(0) 7144 25899
info@flex-tools.com
www.flex-tools.com

Flex Power Tools Ltd.
Unit 8 Anglo Office Park
Lincoln Road
HP12 3RH, High Wycombe, Buckinghamshire
United Kingdom
Phone: +44 (0)1325 741 793
E-Mail: uk.sales@flex-tools.com

22
PAP

535624 / 08-2025 / No responsibility for typographical errors. Technical changes reserved