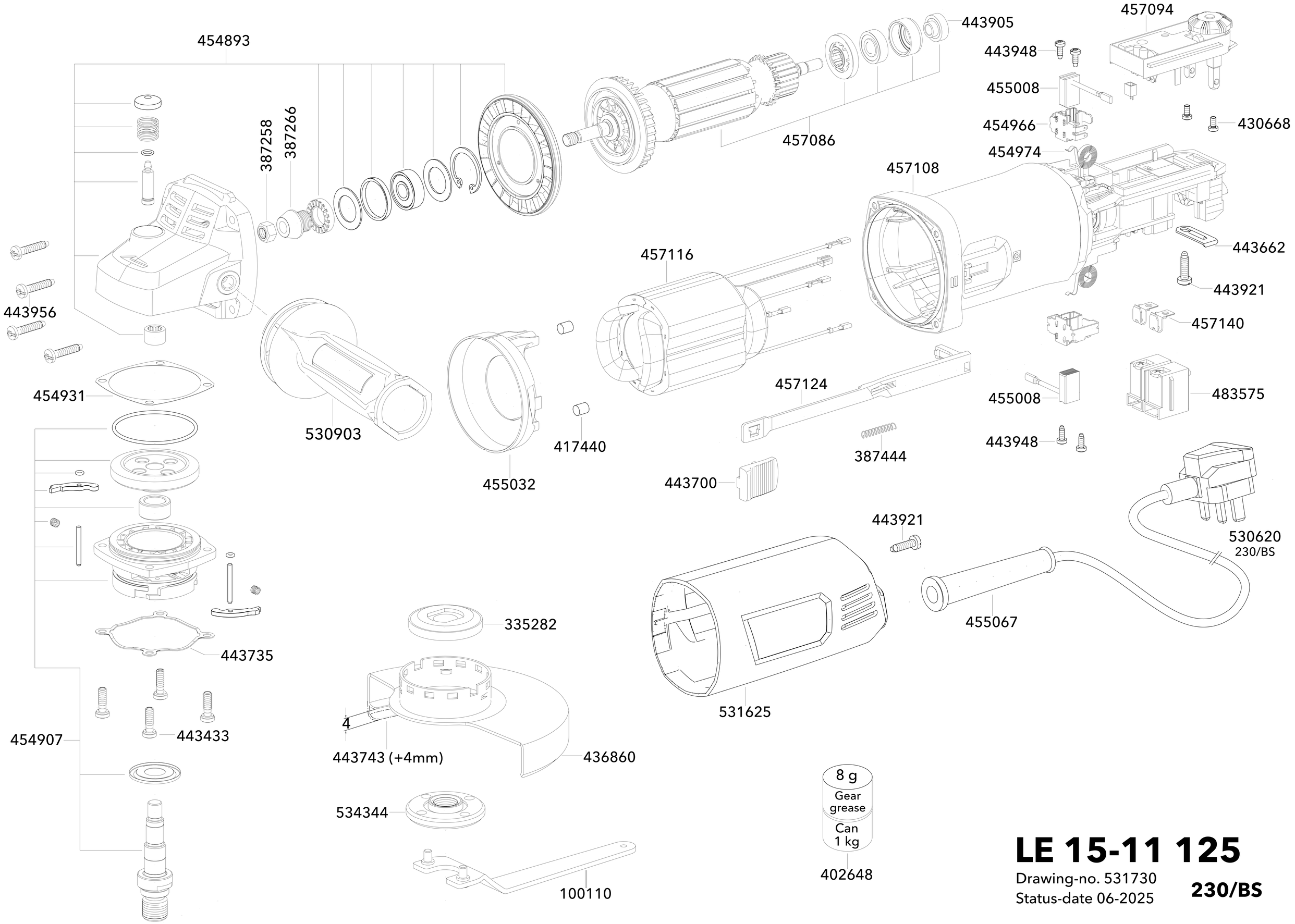

LE 15-11 125

Drawing-no. 531730
Status-date 06-2025

230/BS