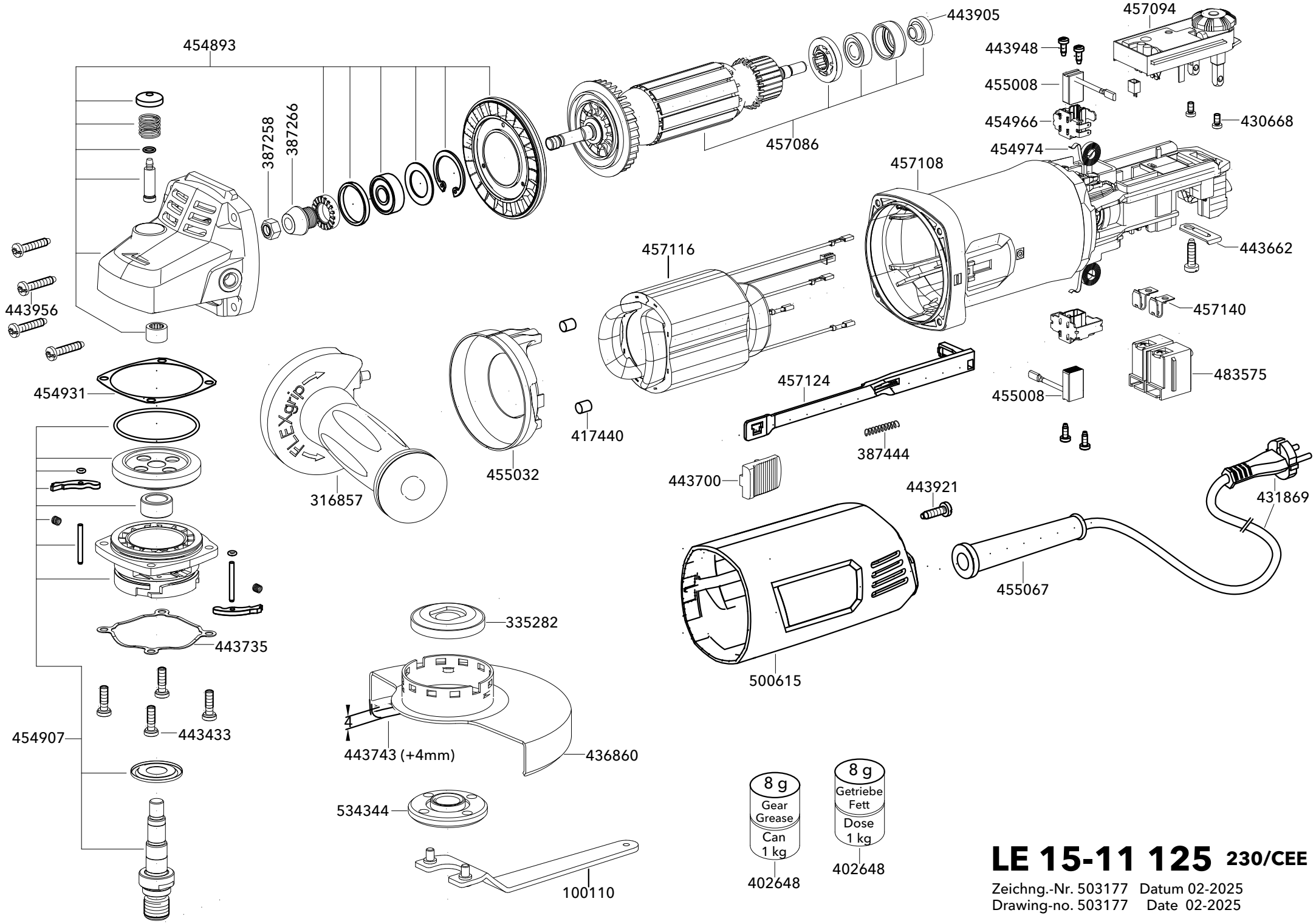

LE 15-11 125 230/CEE

Zeichng.-Nr. 503177 Datum 02-2025
Drawing-no. 503177 Date 02-2025