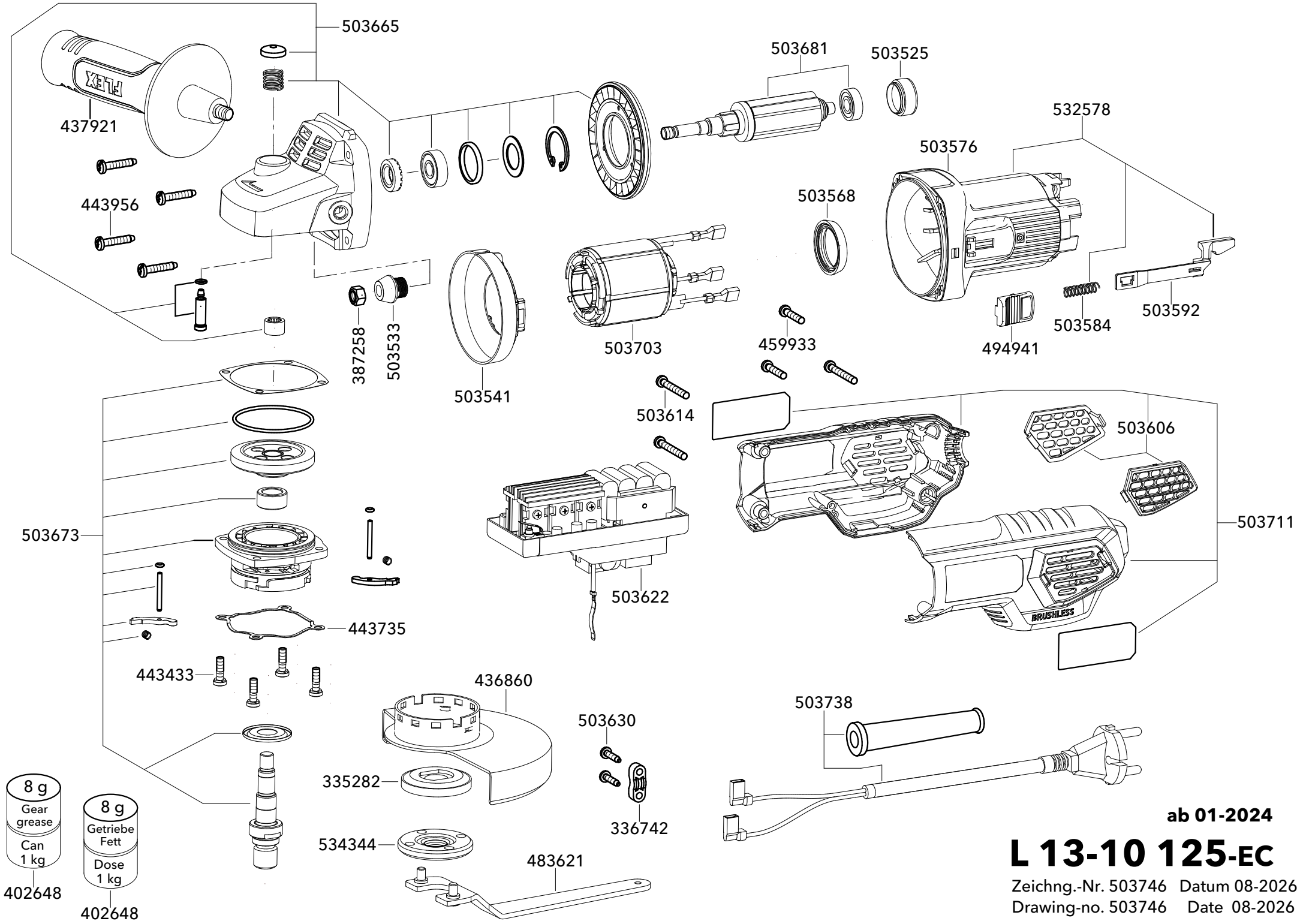

ab 01-2024

L 13-10 125-EC

Zeichng.-Nr. 503746 Datum 08-2026
Drawing-no. 503746 Date 08-2026