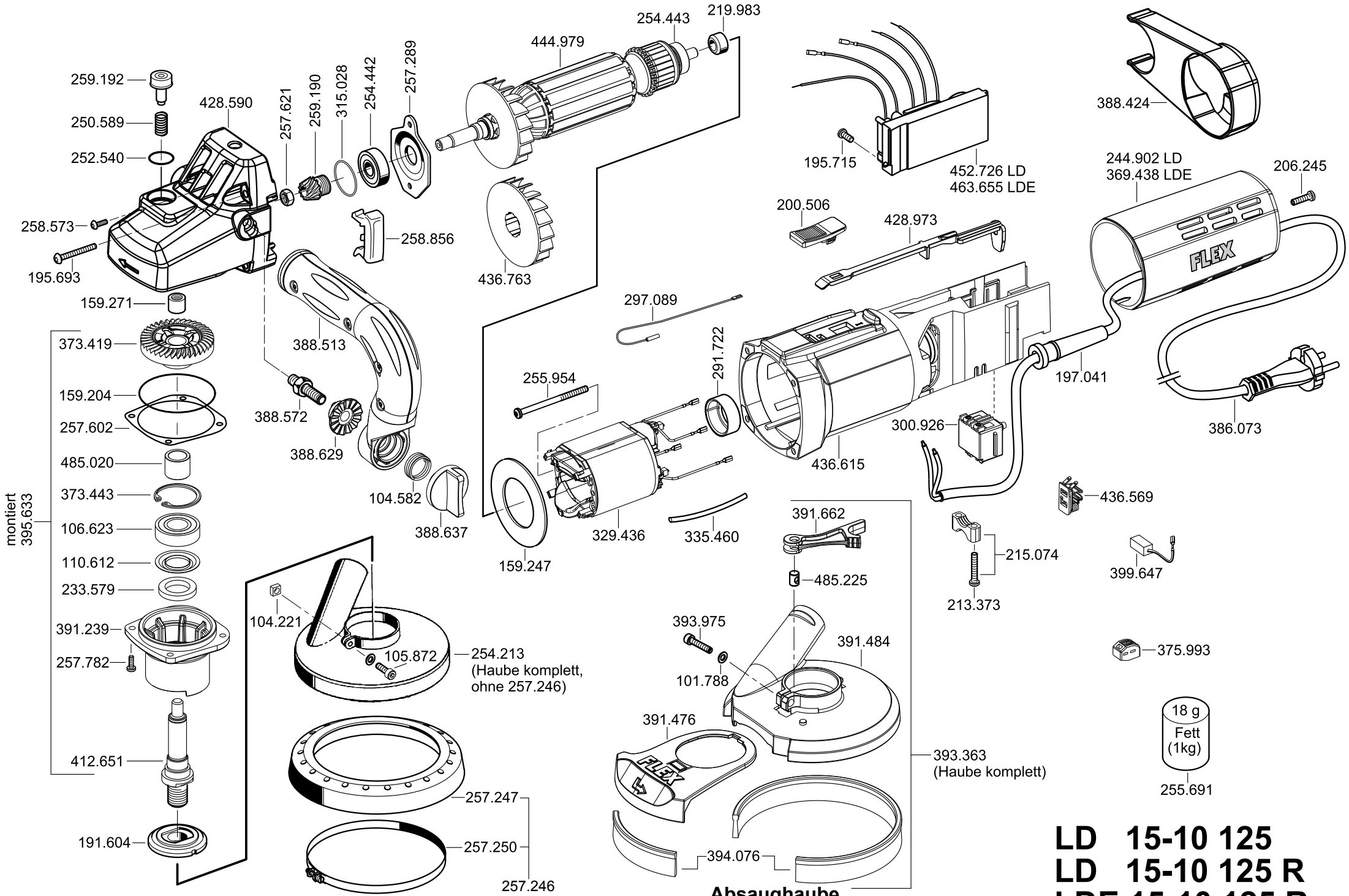

LD 15-10 125
LD 15-10 125 R
LDE 15-10 125 R

Teile-Nr. 394.211 Stand 08/19