FLEX

XFE 2 15 18-EC
XCE 2 8 18-EC

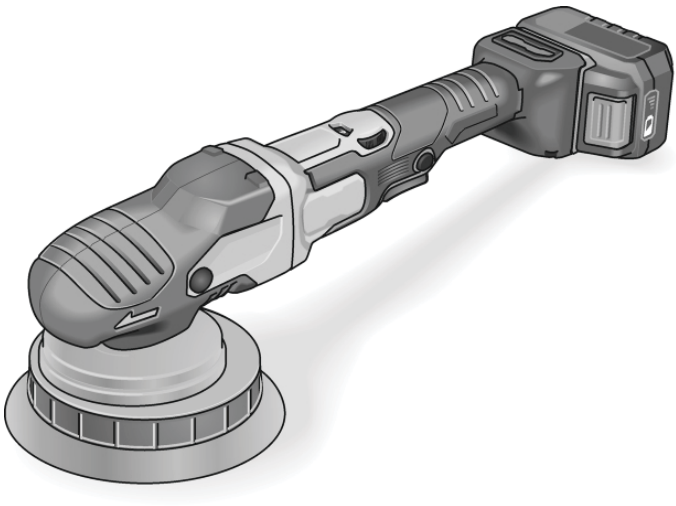

de Originalbetriebsanleitung 3
en Original operating instructions 14
fr Notice d'instructions d'origine 25
it Istruzioni per l'uso originali 36
es Instrucciones de funcionamiento originales 47
pt Instruções de serviço originais 58
nl Originele gebruiksaanwijzing 69
da Originale driftsvejledning 80
no Originale driftsanvisningen 91
sv Originalbruksanvisning 102
fi Alkuperäinen käyttöohjekirja 113
el Αυθεντικές οδηγίες χειρισμού 124
tr Orijinal işletme kılavuzu 137
pl Instrukcja oryginalna 148
hu Eredeti üzemeltetési útmutató 159
cs Originální návod k obsluze 170
sk Originálny návod na obsluhu 181
hr Originalna uputa za rad 192
sl Izvirno navodilo za obratovanje 203
ro Instrucţiuni de funcţionare originale 214
bg Оригинално упътване за експлоатация 225
ru Оригинальная инструкция по эксплуатации 236
et Originaalkasutusjuhend 247
lt Originali naudojimo instrukcija 258
lv Lietošanas pamācības oriģināls 269
ar ترجمة لإرشادات التشغيل الأصلية 280

Inhalt

In diesem Handbuch verwendete Symbole . 3
Symbole auf dem Produkt 3
Zu Ihrer Sicherheit 3
Geräuschpegel und Schwingungen 6
Technische Daten 7
Übersicht 8
Bedienungsanleitung 9
Wartung und Pflege 11
Entsorgungshinweise 13
CE-Konformitätserklärung 13
Haftungsausschluss 13

In diesem Handbuch verwendete Symbole

⚠ ***WARNUNG!***
Kennzeichnet eine drohende Gefahr. Die Nichtbeachtung dieser Warnung kann zum Tod oder zu schweren Verletzungen führen.

⚠ ***VORSICHT!***
Kennzeichnet eine möglicherweise gefährliche Situation. Die Nichtbeachtung dieser Warnung kann zu Verletzungen oder Sachschäden führen.

i ***ANMERKUNG***
Kennzeichnet Anwendungstipps und wichtige Informationen

Symbole auf dem Produkt



Lesen Sie vor dem Einschalten des Elektrowerkzeugs die Bedienungsanleitung.



Entsorgungshinweise für das Altgerät (siehe Seite 13)!

CE-Kennzeichnung

UKCA-Kennzeichnung

Zu Ihrer Sicherheit

⚠ ***WARNUNG!***
Bevor Sie die Poliermaschine benutzen, lesen und befolgen Sie:

- *die vorliegende Bedienungsanleitung,*
- *die „Allgemeinen Sicherheitshinweise" zur Handhabung von Elektrowerkzeugen im beiliegenden Heft (Broschüre-Nr.: 315915),*
- *die aktuell gültigen Betriebsvorschriften und die Unfallverhütungsvorschriften.*

Diese Poliermaschine befindet sich auf dem neuesten Stand der Technik und wurde in Übereinstimmung mit den anerkannten Sicherheitsvorschriften gebaut.

Dennoch kann das Elektrowerkzeug während der Verwendung eine Gefahr für das Leben und die Gesundheit des Benutzers oder eines Dritten darstellen oder das Elektrowerkzeug oder andere Gegenstände können beschädigt werden. Die Poliermaschine darf nur

- *bestimmungsgemäß und*
- *in einwandfreiem Zustand verwendet werden.*

Mängel, die die Sicherheit beeinträchtigen, müssen unverzüglich behoben werden.

Bestimmungsgemäße Verwendung

Dieser Hand-Exzenterpolierer ist konzipiert

- für industrielle Anwendungen,
- für alle Arten von Polierarbeiten, z. B. Lackarbeiten an Fahrzeugen, Möbel- und Metalloberflächen usw. mit Polierschwamm,
- für den Einsatz von Polierwerkzeugen, die mit einer Drehzahl von mindestens 500/min laufen dürfen.

Sicherheitshinweise für den Exzenter-Rotationspolierer

⚠ ***WARNUNG!***
Beachten Sie alle Warnhinweise, Anweisungen, Abbildungen und technischen Daten, die diesem Elektrowerkzeug beigefügt sind. Die Nichtbeachtung der unten aufgeführten Anweisungen kann zu Stromschlägen, Bränden und/oder schweren Verletzungen führen.

Bewahren Sie alle Warn- und Bedienhinweise für Nachschlagezwecke auf.

- **Dieses Elektrowerkzeug ist eine Poliermaschine und nur für solche Arbeiten vorgesehen. Beachten Sie alle Sicherheitshinweise, Anweisungen, Abbildungen und Spezifikationen, die diesem Elektrowerkzeug beiliegen.** Die Nichtbeachtung auch nur einer der unten aufgeführten Anweisungen kann zu Stromschlägen, Bränden und/oder schweren Verletzungen führen.
- **Arbeiten wie Schleifen, Schmirgeln, Bearbeiten mittels Drahtbürste oder Abschneiden werden für dieses Elektrowerkzeug nicht empfohlen.** Arbeiten, für die das Elektrowerkzeug nicht konstruiert wurde, stellen eine Gefahrenquelle dar und können Verletzungen verursachen.
- **Zubehörteile, die nicht exakt für das Gerät gebaut wurden und auch nicht vom Werkzeughersteller empfohlen werden, sollten nicht verwendet werden.** Dass sich ein Zubehörteil am Elektrowerkzeug montieren lässt, stellt noch längst keine Betriebssicherheit sicher.
- **Die Bemessungsdrehzahl des Zubehörs muss mindestens der Maximaldrehzahl entsprechen, die auf dem Elektrowerkzeug angegeben ist.** Wird ein Werkzeug über seine Maximaldrehzahl hinaus betrieben, kann es abbrechen und auseinander fallen.
- **Der Außendurchmesser und die Dicke des Zubehörs dürfen das Leistungsvermögen des Elektrowerkzeugs nicht überschreiten.** Zubehörteile mit falschen Maßen können nicht auf geeignete Weise überwacht oder unter Kontrolle gehalten werden.
- **Das Schraubgewinde des Anbauteils muss zum Aufnahmegewinde der Schleifgerätespindel passen. Werden die Zubehörteile über Flansche befestigt, muss die Bohrung des Zubehörs zum Durchmesser des Flanschs passen.** Passt das Zubehör nicht exakt zur Montageaufnahme am Elektrowerkzeug, wird eine Unwucht hervorgerufen oder es kommt zu starken Vibrationen und zum Verlust der Werkzeugkontrolle.
- **Kein beschädigtes Zubehör verwenden. Überprüfen Sie das Zubehör vor jedem Gebrauch, z. B. Schleifscheiben auf Spanabplatzer und Risse oder Stützteller auf Risse, Abnutzung oder überhöhten Verschleiß. Falls das Elektrowerkzeug oder Zubehör herunterfällt, prüfen Sie es auf Schäden oder montieren Sie ein unbeschädigtes Zubehörteil. Stellen Sie sich nach dem Prüfen und Montieren des Zubehörs in sicherem Abstand zum sich drehenden Zubehör auf und lassen Sie das Elektrowerkzeug eine Minute lang mit maximaler Leerlaufdrehzahl laufen. Achten Sie darauf, dass Personen in der Nähe ebenfalls einen sicheren Abstand einhalten.** Während dieser Testphase bricht ein beschädigtes Zubehör normalerweise ab.
- **Tragen Sie eine persönliche Schutzausrüstung. Benutzen Sie je nach Einsatzgebiet einen Gesichtsschutz, eine Schutzbrille oder Sicherheitsgläser. Tragen Sie ggf. eine Staubschutzmaske, Gehörschützer, Arbeitshandschuhe und eine Werkstattschürze, die kleine Schleifrückstände oder Werkstückfragmente abfangen kann.** Der Augenschutz muss in der Lage sein, umhergeschleuderte Rückstände von verschiedenen Arbeitsgängen abzufangen. Die Staubschutzmaske oder das Atemgerät müssen in der Lage sein, Feinstaubpartikel vom Werkzeugeinsatz zu filtern. Ein längerer Aufenthalt in Umgebungen mit starker Lärmentwicklung kann einen Gehörverlust herbeiführen.
- **Umstehende Personen müssen einen ausreichenden Sicherheitsabstand zum Arbeitsbereich einhalten. Alle Personen, die den Arbeitsbereich betreten, müssen eine persönliche Schutzausrüstung tragen.** Bruchstücke des Werkstücks oder abgebrochenes Werkzeugzubehör kann umhergeschleudert werden und über den unmittelbaren Arbeitsbereich hinaus Verletzungen verursachen.
- **Halten Sie das Elektrowerkzeug an den isolierten Griffflächen fest, wenn Sie Arbeiten ausführen, bei denen der Werkzeugaufsatz mit verdeckten Stromleitungen in Berührung kommen könnte.** Falls das Schneidwerkzeug einen Strom führenden Leiter kontaktiert, werden auch die frei liegenden Metallteile des Elektrowerkzeugs unter Strom gesetzt und stellen für den Bediener somit eine Stromschlaggefahr dar.

- **Legen Sie das Elektrowerkzeug erst ab, wenn das Zubehör komplett zum Stillstand gekommen ist.** Das rotierende Zubehör kann sich in der Oberfläche verfangen und das Elektrowerkzeug heranziehen, sodass Sie die Kontrolle verlieren.
- **Schalten Sie das Elektrowerkzeug nicht ein, wenn Sie es seitlich tragen.** Durch den versehentlichen Kontakt mit dem rotierenden Zubehör könnte es sich in Ihrer Kleidung verfangen und Sie verletzen.
- **Reinigen Sie die Lüftungsschlitze des Elektrowerkzeugs regelmäßig.** Der Lüfter des Motors saugt den Staub ins Gehäuse und eine übermäßige Ansammlung von pulverförmigem Metall kann zu elektrischen Gefahren führen.
- **Setzen Sie das Elektrowerkzeug nicht in der Nähe von entzündlichem Material in Betrieb.** Das Material könnte sich durch Funken entzünden.
- **Verwenden Sie kein Werkzeugzubehör, das flüssiges Kühlmittel benötigt.** Durch Wasser oder andere flüssige Kühlmittel besteht Stromschlaggefahr.

Rückschläge und damit verbundene Warnungen

Ein Rückstoß ist eine plötzliche Reaktion auf eine zusammengedrückte oder eingeklemmte rotierende Scheibe, einen Stützteller, eine Bürste oder ein anderes Zubehörteil. Das Einklemmen oder Hängenbleiben des rotierenden Einsatzwerkzeugs führt zu einem plötzlichen Stillstand. Dadurch wird das unkontrollierte Elektrowerkzeug an der Klemmstelle entgegen der Drehrichtung des Einsatzwerkzeugs bewegt. Wenn eine Schleifscheibe zum Beispiel im Werkstück eingeklemmt wird oder hängen bleibt, kann sich die in die Klemmstelle eintauchende Scheibenkante in die Materialoberfläche eingraben. Dadurch kann die Schleifscheibe aus der Schnittfuge herausklettern oder einen Rückschlag verursachen. Das Scheibe kann entweder auf den Bediener zu oder von ihm weg springen, je nachdem, in welche Richtung sich die Scheibe an der Klemmstelle bewegt.
Unter diesen Umständen können Schleifscheiben auch brechen. Ein Rückschlag ist die Folge eines unsachgemäßen Gebrauchs des Elektrowerkzeugs und/oder falscher Betriebs- oder Einsatzbedingungen. Rückschläge lassen sich durch die unten genannten Vorsichtsmaßnahmen vermeiden.

- **Halten Sie das Elektrowerkzeug gut fest. Nehmen Sie eine Körper- und Armhaltung ein, mit der Sie den Rückstoßkräften standhalten können. Benutzen Sie immer den Zusatzhandgriff, sofern verfügbar, um die maximale Kontrolle im Falle eines Rückstoßes oder beim Kontern der Anlaufkräfte nach dem Einschalten zu behalten.** Bei entsprechenden Vorkehrungen kann die Bedienperson die Reaktions- oder Rückschlagkräfte abfangen.
- **Halten Sie Ihre Hand niemals in die Nähe des rotierenden Zubehörs.** Das Zubehör kann an der Hand einen Rückstoß auslösen.
- **Halten Sie Ihren Körper aus dem Bereich fern, in den sich das Elektrowerkzeug bewegen wird, falls ein Rückschlag auftritt.** Durch den Rückstoß wird das Werkzeug am Kontaktpunkt in die entgegengesetzte Drehrichtung der Scheibe gestoßen.
- **Seien Sie besonders vorsichtig bei der Bearbeitung von Ecken, scharfen Kanten usw. Achten Sie darauf, dass das Zubehör nicht wandert oder verkantet.** Bei Ecken, scharfen Kanten oder einem Sturz besteht tendenziell die Gefahr, dass sich das rotierende Werkzeug festsetzt und die Kontrolle über das Werkzeug verloren geht oder ein Rückstoß auftritt.
  Montieren Sie weder Kettensägeblätter für die Holzbearbeitung noch grob gezahnte Sägeblätter. Diese Sägeblätter führen häufig zu Rückstößen und zu einem Kontrollverlust.

Besondere Sicherheitshinweise für Polierarbeiten

- Achten Sie darauf, dass sich keine losen Teile der Polierteller-Abdeckung oder deren Befestigungsschnüre frei mitdrehen. Verstauen oder kürzen Sie lose Befestigungsschnüre. Lose, sich mitdrehende Befestigungsschnüre können sich um Ihre Finger wickeln oder am Werkstück hängen bleiben.

Sicherheitshinweise für den Umgang mit Akkus

- **Den Akku nicht öffnen.** Es besteht Kurzschlussgefahr!
- **Den Akku vor Wärme schützen, insbesondere vor längerer Sonneneinstrahlung, Feuer, Wasser und Feuchtigkeit.** Explosionsgefahr!
- **Ein beschädigter oder falsch benutzter Akku kann die Freisetzung von Dämpfen verursachen.** Sorgen Sie für Frischluft und konsultieren Sie bei körperlichen Beschwerden einen Arzt. Die Dämpfe können die Atemwege reizen.
- **Bei fehlerhafter Verwendung des Akkus kann Säure auslaufen. Kontakt mit der Flüssigkeit vermeiden. Falls Sie versehentlich mit Akkusäure in Berührung gekommen sind, spülen Sie die Stelle mit Wasser. Falls Flüssigkeit in die Augen gelangt, einen Arzt aufsuchen.** Aus dem Akku austretende Flüssigkeit kann Reizungen oder Verätzungen verursachen.
- **Verwenden Sie FLEX Akkus nur in Verbindung mit FLEX Werkzeugen und FLEX Zubehör.** Nur so ist der Akku vor gefährlicher Überlastung geschützt.
- **Akkus nur mit einem vom Hersteller empfohlenen Ladegerät aufladen.** Ein Ladegerät, das für einen bestimmten Akkutyp geeignet ist, kann bei Anschluss an einen anderen Akku zu einer Brandgefahr werden.
- **Der Akku kann durch spitze Gegenstände wie etwa Nägel oder Schraubendreher oder durch Einwirkung äußerer Kräfte beschädigt werden.** Dadurch kann ein interner Kurzschluss entstehen, der wiederum zum Verbrennen, zu Rauchbildung, einer Explosion oder Überhitzung des Akkus führen kann.

Geräuschpegel und Schwingungen

ANMERKUNG

Werte für den A-bewerteten Schalldruckpegel und für die Gesamtschwingungswerte finden Sie in der Tabelle „Technische Spezifikationen".

Die Geräusch- und Schwingungswerte wurden gemäß EN 62841 ermittelt.

VORSICHT!

Die angegebenen Messwerte beziehen sich auf neue Elektrowerkzeuge. Durch den täglichen Gebrauch ändern sich die Geräusch- und Schwingungswerte.

ANMERKUNG

Die angegebenen Gesamtwerte für Schwingungen und die angegebenen Geräuschemissionswerte wurden nach einer Standardprüfmethode gemessen und können für den Vergleich eines Geräts mit einem anderen verwendet werden; sie können auch für eine vorläufige Bewertung der Exposition verwendet werden.

Der angegebene Schwingungsemissionswert und

die angegebenen Geräuschemissionswerte beziehen sich auf die Hauptanwendungen des Werkzeugs.

Wenn das Werkzeug jedoch für andere

Anwendungen, mit anderem Zubehör oder

bei unzureichender Wartung eingesetzt wird,

können der Schwingungsemissionspegel und die Geräuschemissionswerte abweichen.

Dies kann die Belastung über die gesamte Arbeitsdauer hinweg deutlich erhöhen.

Zur Einschätzung der genauen Schwingungsexposition und der Geräuschemissionen müssen auch die Zeiten berücksichtigt werden, zu denen das Werkzeug ausgeschaltet oder in Betrieb ist, jedoch gegenwärtig nicht benutzt wird. Dies kann den Expositionswert über die gesamte Arbeitsdauer hinweg deutlich verringern.

Stellen Sie fest, mit welchen zusätzlichen Sicherheitsmaßnahmen die Bedienperson vor den Vibrationsauswirkungen geschützt werden kann, z. B.: Wartung des Werkzeugs und des Zubehörs, Warmhalten der Hände, Organisation von Arbeitsabläufen.

VORSICHT!

Tragen Sie bei einem Schalldruck über 85 dB(A) einen Gehörschutz.

Technische Daten

Produkttyp		XFE 2 15 18-EC	XCE 2 8 18-EC
Produkt		Exzenter-Poliermaschine	
Nennspannung	V	18	
Akku		Baureihe AP 18 Baureihe AP 18 XT	
Ladegerät		Baureihe CA 18 Baureihe CA 12/18	
Werkzeugaufnahme		Klettbefestigung Ø 125/150	Klettbefestigung Ø 125/150
Werkzeug Ø max.	mm	160	
Kreisbahn	mm	15	8
Leerlaufdrehzahl	/min	2700–8700	225–700
Gewicht	kg	2,1*	2,0
Betriebstemperatur		-10 - 40 °C	
Lagertemperatur		< 50 °C	
Ladetemperatur		4~40 °C	
A-bewerteter Schalldruckpegel nach EN 62841 (siehe „Geräuschpegel und Schwingungen“):			
Schalldruckpegel LpA	dB(A)	79	81
Schallleistungspegel LWA	dB (A)	90	92
Unsicherheit K	db	2,5	
Gesamtschwingungswert nach EN 62841 (siehe „Geräuschpegel und Schwingungen“):			
Emissionswert ah	m/s²	7,2	5,1
Unsicherheit K	m/s^2	1,5	1,5
Wiederholte Stoßschwingungen (pF):	m/s^2	132	57
Unsicherheit K	m/s^2	49	17

* Angaben ohne Werkzeug.

Übersicht

Verschiedene Elektrowerkzeuge werden in dieser Bedienungsanleitung beschrieben. Das abgebildete Elektrowerkzeug kann sich im Detail von dem unterscheiden, das Sie gekauft haben.

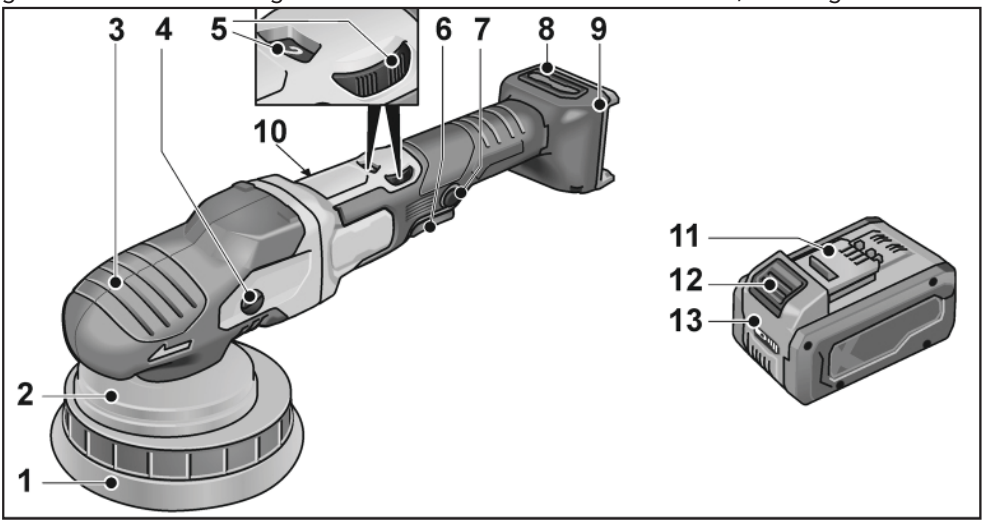

1 Klettverschluss-Teller
2 Tellerhalterung
3 Griffhaube
Mit Luftauslass und Drehrichtungspfeil.
4 Getriebekopf*
5 Regler zur Vorauswahl der Geschwindigkeit
6 Verriegelungsknopf
Verriegelt den Schalter (7) im Dauerbetrieb.
7 Schalter
Schaltet das Elektrowerkzeug ein und aus und beschleunigt es auch auf die vorausgewählte Geschwindigkeit.
8 Filterabdeckung
9 Akkuaufnahme
10 Typenschild
11 Flex Li-Ionen-Akku
12 Akkuentriegelung
13 Ladeanzeige
Torx-Schraubenschlüssel T20 *

* * Nicht abgebildet

Bedienung

⚠ ***WARNUNG!***

Entfernen Sie den Akku, bevor Sie Arbeiten am Elektrowerkzeug durchführen.

Vor dem Einschalten der Poliermaschine

Packen Sie die Poliermaschine aus und überprüfen Sie, ob Teile fehlen oder beschädigt sind.

i ***ANMERKUNG***

Die Akkus sind bei Auslieferung nicht vollständig geladen. Laden Sie die Akkus vor der ersten Inbetriebnahme vollständig auf. Siehe die Bedienungsanleitung des Ladegeräts.

Einsetzen/Wechseln des Akkus

- Schieben Sie den geladenen Akku in das Elektrowerkzeug, bis er einrastet.

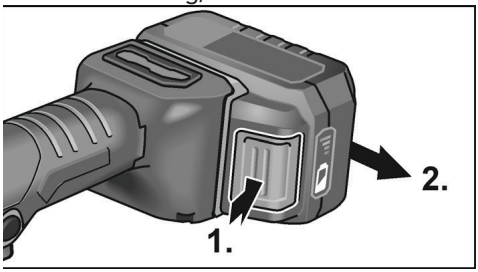

- Zum Entfernen drücken Sie die Entriegelung (**1**) und nehmen Sie den Akku (**2**) ab.

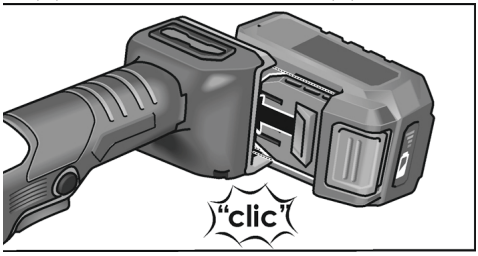

⚠ ***VORSICHT!***

Wenn das Gerät nicht in Gebrauch ist, schützen Sie die Akkukontakte. Lose Metallteile können die Kontakte kurzschließen; Explosions- und Brandgefahr!

Ladestand des Akkus

- Drücken Sie die Taste, um sich den Ladestand von den LEDs der Ladestandsanzeige ausgeben zu lassen.

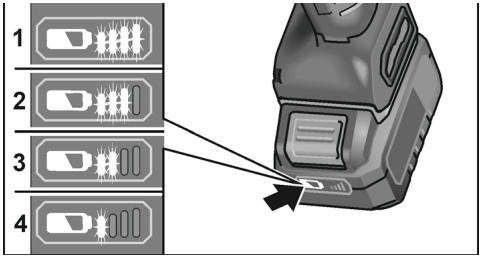

Die Anzeige erlischt nach 5 Sekunden.

Blinkt eine der LEDs, muss der Akku aufgeladen werden. Wenn nach dem Drücken der Taste keine der LEDs aufleuchtet, ist der Akku defekt und muss ausgetauscht werden.

Anbringen/Wechseln des Werkzeugs

- Entfernen Sie den Akku.

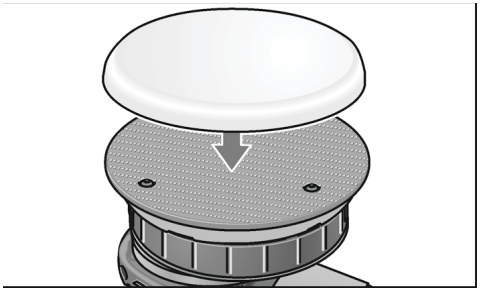

- Drücken Sie das Polierwerkzeug fest und so auf den Klettverschluss-Teller, dass es mittig über der Öffnung sitzt. Verwenden Sie nur unbeschädigte Polierwerkzeuge.
- Bringen Sie den Akku an.
- Schalten Sie die Poliermaschine ein (ohne sie anzusetzen) und lassen Sie sie ca. 30 Sekunden laufen. Prüfen Sie ob, Unwuchten oder Vibrationen auftreten.
- Schalten Sie das Schleifgerät aus.

Anbringen der Werkzeuge

⚠ ***VORSICHT!***

Befestigen Sie die Werkzeuge in der Mitte des Werkzeughalters. Schieflagen können das Elektrowerkzeug beschädigen. Das Arbeitsergebnis kann beeinträchtigt werden.

i ***ANMERKUNG***

Verwenden Sie für dieses Modell Original FLEX-Zubehör. Werden keine Original FLEX-Zubehörteile verwendet, kann dies zu einem schlechten Polierergebnis, erhöhten Schwingungen und auch zu erhöhtem Verschleiß oder sogar zu Schäden am Elektrowerkzeug führen.

Informationen zum Schaumstoffverschleiß

i ***ANMERKUNG***

Im Allgemeinen ist der Schaumstoffverschleiß in Verbindung mit dem freilaufenden Exzenterpolieren wesentlich höher als beim Rotationspolieren oder dem kraftgetriebenem Exzenterpolieren.

Durch den Antrieb findet dieser Verschleiß nicht an der Außenseite des Schaums, sondern am Schaumkern statt. Je härter/länger die Zellstruktur beansprucht und dadurch beschädigt wird, desto schneller kommt es zur Wärmeentwicklung. Folgeschäden sind unvermeidbar. Ein solcher Verschleiß ist außen auf dem Schaumstoff nicht zu sehen. Die einzig zuverlässige Maßnahme ist der Austausch und die rechtzeitige Entsorgung, um thermische Schäden am Elektrowerkzeug zu vermeiden.

Ein- und Ausschalten

Kurzzeitbetrieb ohne eingerasteten Kippschalter

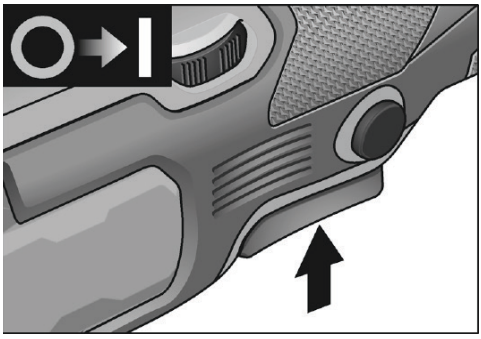

- Halten Sie den Schalter gedrückt.
- Lassen Sie zum Ausschalten den Schalter los.

Dauerbetrieb mit eingerastetem Kippschalter

Ausschalten/Entfernen des Akkus

– *Schalten Sie das Elektrowerkzeug aus.*

– *Schalten Sie das Elektrowerkzeug wieder aus.*

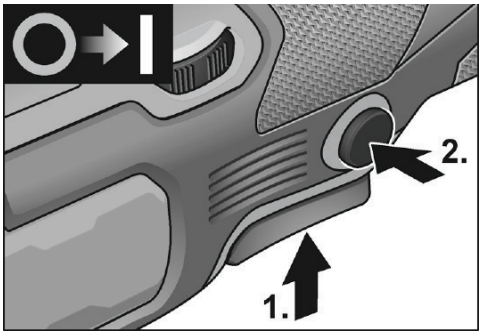

- Halten Sie den Schalter gedrückt (1.).
- Halten Sie zum Einrasten den Verriegelungsknopf gedrückt (2.) und lassen Sie den Schalter los.

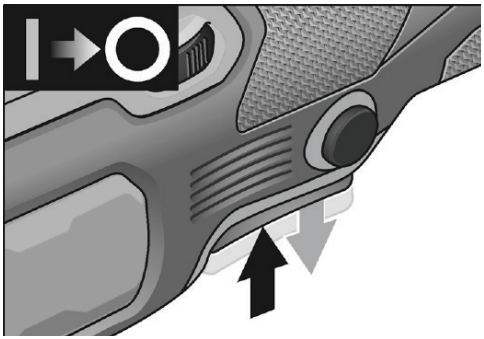

- Drücken Sie den Schalter zum Ausschalten kurz und lassen Sie ihn los.

Voreinstellung der Geschwindigkeit

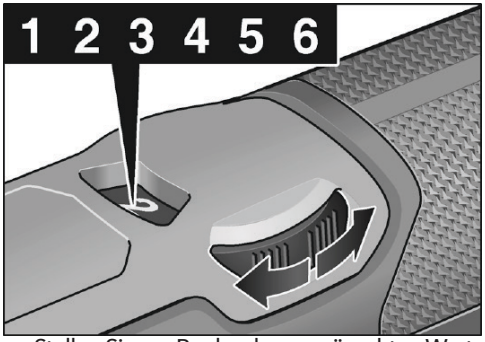

- Stellen Sie am Regler den gewünschten Wert ein.
- Drücken Sie den Schalter vorsichtig, um das Elektrowerkzeug auf die vorgewählte Geschwindigkeit zu beschleunigen.

ANMERKUNG

Bei Überlastung oder Überhitzung im Dauerbetrieb schaltet sich das Elektrowerkzeug ab.

Um weiterarbeiten zu können, schaltet Sie das Elektrowerkzeug aus und wieder ein.

Anleitungen zur Verwendung

VORSICHT!

Wenn die Poliermaschine ausgeschaltet wird, läuft das Polierwerkzeug noch einen kurzen Moment weiter.

ANMERKUNG

Nach einem Werkzeugwechsel (z. B. Wollpad anstelle eines Polierschwamms) kann der Gewichtsunterschied die Vibrationen erhöhen.

Ändern Sie die Betriebsdrehzahl mit dem Einstellrad, bis die Vibrationen schwächer werden.

– Schalten Sie die Maschine ein, bevor Sie sie auf die zu polierende Oberfläche setzen, und lassen Sie die Poliermaschine auf die eingestellte Drehzahl hochlaufen.

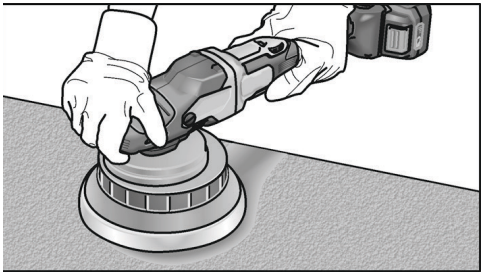

– Führen Sie das Polierwerkzeug ohne Druck und in kreisenden, sich überlappenden Bewegungen über die zu polierende Oberfläche, um gute Polierergebnisse zu erzielen und die Lebensdauer des Werkzeugs zu verlängern.
– Wenn Sie eine Polierpaste verwenden, dann verwenden Sie für jede Paste das entsprechende Werkzeug.

Weitere Informationen zu den Produkten des Herstellers finden Sie auf www.flex-tools.com.

Wartung und Pflege

WARNUNG!

Entfernen Sie den Akku, bevor Sie Arbeiten am Elektrowerkzeug durchführen.

Reinigung

- Reinigen Sie das Elektrowerkzeug und das Gitter vor den Lüftungsschlitzen regelmäßig. Die Häufigkeit der Reinigung ist abhängig von Material und Einsatzdauer.
- Blasen Sie den Gehäuseinnenraum und den Motor regelmäßig mit trockener Druckluft ab.
- Reinigen Sie die Filterabdeckung regelmäßig.

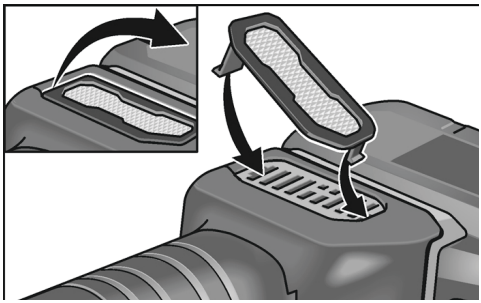

Entfernen Sie die Filterabdeckung und blasen Sie sie mit trockener Druckluft aus.

Getriebe

ANMERKUNG

Lösen Sie während der Garantiedauer nicht die Schrauben am Antrieb.

Wird dies nicht eingehalten, so gelten die Garantieverpflichtungen des Herstellers als null und nichtig.

Austausch von Verschleißteilen

Auswechseln des Klettverschluss-Tellers

- Entfernen Sie den Akku.
- Entfernen Sie das Polierwerkzeug.
- Legen Sie die Maschine auf die Rückseite.

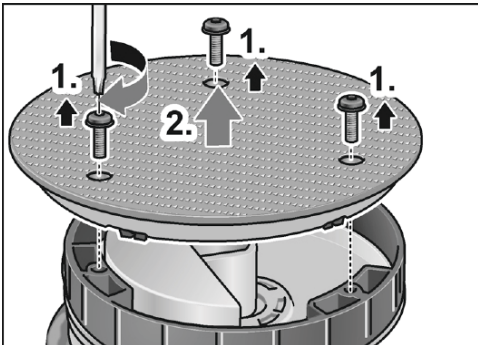

- Lösen und entfernen Sie die Schrauben mit einem Torx-Schraubenschlüssel (**1**.).
- Entfernen Sie den abgenutzten Klettverschluss-Teller (**2**.).
- Entfernen Sie Schmutz aus dem Inneren.

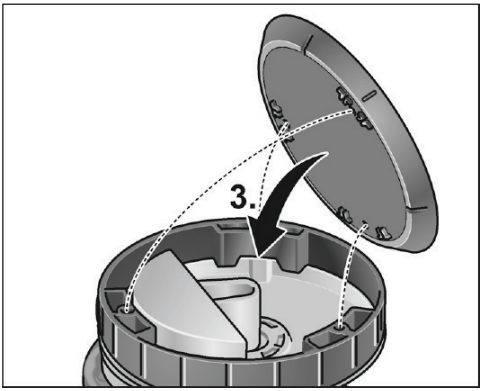

- Richten Sie die Befestigungslöcher aus und bringen Sie den neuen Klettverschluss-Teller an (**3**.).

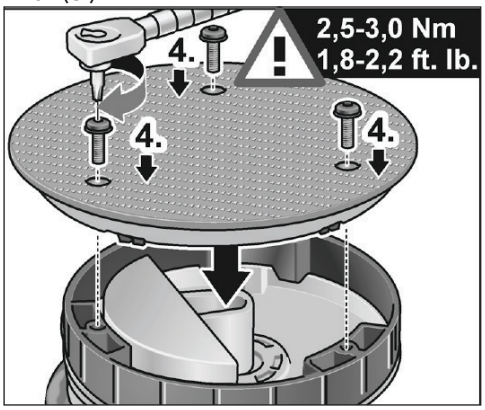

- Setzen Sie die Schrauben ein und ziehen Sie sie mit dem Torx-Schraubenschlüssel fest (**4**.). (Anzugsdrehmoment 2,5–3,0 Nm (1,8–2,2 ft. lb.))
- Führen Sie einen Testlauf durch. Prüfen Sie ob, Unwuchten oder Vibrationen auftreten.

VORSICHT!

Eine falsche Drehmomenteinstellung kann das Werkzeug und die Arbeitsoberflächen beschädigen.

Reparaturen

Reparaturen dürfen nur von einem Vertragskundendienst ausgeführt werden

Ersatzteile und Zubehör

ANMERKUNG

Es dürfen nur FLEX-Werkzeuge verwendet werden. Weiteres Zubehör, insbesondere Werkzeuge und Poliermittel, finden Sie in den Katalogen des Herstellers.

Explosionszeichnungen und Ersatzteillisten finden Sie auf unserer Homepage:

www.flex-tools.com

Entsorgungshinweise

WARNUNG!

Machen Sie Elektrowerkzeuge, die nicht mehr verwendet werden, unbrauchbar:

- *netzbetriebene Elektrowerkzeuge durch Abtrennen des Netzkabels,*
- *akkubetriebene Elektrowerkzeuge durch Entfernen des Akkus.*



Nur EU-Länder

Elektrowerkzeuge nicht in den Hausmüll werfen!

Gemäß der EU-Richtlinie 2012/19/EG über Elektro- und Elektronik-Altgeräte und deren Umsetzung in nationales Recht müssen gebrauchte Elektrowerkzeuge getrennt gesammelt und umweltfreundlich recycelt werden.



Rohstoffrückgewinnung anstatt Abfallentsorgung.

Geräte, Zubehör und Verpackungen sollten umweltfreundlich recycelt werden. Kunststoffteile werden je nach Materialart für das Recycling gekennzeichnet.

WARNUNG!

Akkus/Batterien weder im Hausmüll entsorgen noch ins Feuer oder Wasser werfen. Altbatterien/Akkus nicht öffnen.

Nur für EU-Länder:

Gemäß der Bestimmung 2023/1542 müssen defekte oder Alt-Batterien/Akkus recycelt werden.

ANMERKUNG

Über entsprechende Entsorgungsmöglichkeiten gibt der Fachhandel Auskunft!

CE-Konformitätserklärung

Die Konformitätserklärungen sind in Anhang 1 zu dieser Bedienungsanleitung enthalten.

Haftungsausschluss

Der Hersteller und sein Vertreter haften nicht für Schäden und entgangenen Gewinn aufgrund von Betriebsunterbrechungen, die durch das Produkt oder durch ein unbrauchbares Produkt verursacht werden.

Der Hersteller und sein Vertreter haften nicht für Schäden, die durch unsachgemäßen Gebrauch des Produkts oder durch die Verwendung des Produkts mit Produkten anderer Hersteller verursacht wurden.

Contents

Symbols used in this manual 14
Symbols on the product 14
For your safety 14
Noise and vibration 17
Technical data 18
Overview 19
Instructions for use 20
Maintenance and care 22
Disposal information 23
CE Declaration of conformity 24
Exemption from liability 24

Symbols used in this manual

⚠ ***WARNING!***
Denotes impending danger. Non-observance of this warning may result in death or extremely severe injuries.

⚠ ***CAUTION!***
Denotes a potentially dangerous situation. Non-observance of this warning may result in injury or damage to property.

NOTE
Denotes application tips and important information

Symbols on the product


Before switching on the power tool, read the operating manual.


Disposal information for the old machine (see page 23)!


CE marking


UKCA marking

For your safety

⚠ ***WARNING!***
Before using the polisher, please read and follow:

- *these operating instructions,*
- *the "General safety instructions" on the handling of power tools in the enclosed booklet (leaflet-no.: 315915),*
- *the currently valid site rules and the regulations for the prevention of accidents.*

This polisher is state-of-the-art and has been constructed in accordance with the acknowledged safety regulations.

Nevertheless, when in use, the power tool may be a danger to life and limb of the user or a third party, or the power tool or other property may be damaged. The polisher may be used only

- *as intended,*
- *in perfect working order.*

Faults which impair safety must be repaired immediately.

Intended use

This hand-operated orbital polisher is designed

- is designed for industrial applications,
- for all types of polishing work, e.g. paint-work on vehicles, furniture and metal surfaces, etc. with polishing sponge,
- for use with polishing tools which are permitted to run at a speed of at least 500 /min.

Safety instructions for random orbit polisher

⚠ ***WARNING!***
Read all safety warnings, instructions, illustrations and specifications provided with this power tool. Failure to follow all instructions listed below may result in electric shock, fire and/or serious injury.

Save all warnings and instructions for future reference.

- **This power tool is intended to function as a polisher. Read all safety warnings, instructions, illustrations and specifications provided with this power tool.**Failure to follow all instructions listed below may

result in electric shock, fire and/or serious injury.

- **Operations such as grinding, sanding, wire brushing, or cutting-off are not recommended to be performed with this power tool.** Operations for which the power tool was not designed may create a hazard and cause personal injury.
- **Do not use accessories which are not specifically designed and recommended by the tool manufacturer.** Just because the accessory can be attached to your power tool, it does not assure safe operation.
- **The rated speed of the accessory must be at least equal to the maximum speed marked on the power tool.** Accessories running faster than their rated speed can break and fly apart.
- **The outside diameter and the thickness of your accessory must be within the capacity rating of your power tool.** Incorrectly sized accessories cannot be adequately guarded or controlled.
- **Threaded mounting of accessories must match the grinder spindle thread. For accessories mounted by flanges, the arbour hole of the accessory must fit the locating diameter of the flange.** Accessories that do not match the mounting hardware of the power tool will run out of balance, vibrate excessively and may cause loss of control.
- **Do not use a damaged accessory. Before each use inspect the accessory such as abrasive wheels for chips and cracks, backing pad for cracks, tear or excess wear, wire brush for loose or cracked wires. If power tool or accessory is dropped, inspect for damage or install an undamaged accessory. After inspecting and installing an accessory, position yourself and bystanders away from the plane of the rotating accessory and run the power tool at maximum no-load speed for one minute.** Damaged accessories will normally break apart during this test time.
- **Wear personal protective equipment. Depending on application, use face shield, safety goggles or safety glasses. As appropriate, wear dust mask, hearing protectors, gloves and workshop apron capable of stopping small abrasive or workpiece fragments.** The eye protection must be capable of stopping flying debris generated by various operations. The dust mask or respirator must be capable of filtrating particles generated by your operation. Prolonged exposure to high intensity noise may cause hearing loss.
- **Keep bystanders a safe distance away from work area. Anyone entering the work area must wear personal protective equipment.** Fragments of workpiece or of a broken accessory may fly away and cause injury beyond immediate area of operation.
- **Hold the power tool by the insulated gripping surfaces when performing an operation where the tool attachment may contact hidden power leads.** Cutting accessory contacting a "live" wire may make exposed metal parts of the power tool "live" and could give the operator an electric shock.
- **Never lay the power tool down until the accessory has come to a complete stop.** The spinning accessory may grab the surface and pull the power tool out of your control.
- **Do not run the power tool while carrying it at your side.** Accidental contact with the spinning accessory could snag your clothing, pulling the accessory into your body.
- **Regularly clean the power tool's air vents.** The motor's fan will draw the dust inside the housing and excessive accumulation of powdered metal may cause electrical hazards.
- **Do not operate the power tool near flammable materials.** Sparks could ignite these materials.
- **Do not use accessories that require liquid coolants.** Using water or other liquid coolants may result in electrocution or shock.

Kickback and Related Warnings

Kickback is a sudden reaction to a pinched or snagged rotating wheel, backing pad, brush or any other accessory. Pinching or snagging causes rapid stalling of the rotating accessory which in turn causes the uncontrolled power tool to be forced in the direction opposite of the accessory's rotation at the point of the binding.For example, if an abrasive wheel is snagged or pinched by the workpiece, the edge of the wheel that is entering into the pinch point can dig into the surface of the material causing the wheel to climb out or kick out. The wheel may either jump toward or away from the operator, depending on direction of the wheel's movement at the point of pinching.
Abrasive wheels may also break under these conditions. Kickback is the result of power tool misuse and/or incorrect operating procedures or conditions and can be avoided by taking proper precautions as given below.

- **Maintain a firm grip on the power tool and position your body and arm to allow you to resist kickback forces. Always use auxiliary handle, if provided, for maximum control over kickback or torque reaction during start-up.** The operator can control torque reactions or kickback forces, if proper precautions are taken.
- **Never place your hand near the rotating accessory.** Accessory may kickback over your hand.
- **Do not position your body in the area where power tool will move if kickback occurs.** Kickback will propel the tool in direction opposite to the wheel's movement at the point of snagging.
- **Use special care when working corners, sharp edges etc. Avoid bouncing and snagging the accessory.** Corners, sharp edges or bouncing have a tendency to snag the rotating accessory and cause loss of control or kickback.
  Do not attach a saw chain woodcarving blade or toothed saw blade. Such blades create frequent kickback and loss of control.

Safety Warnings Specific for Polishing Operations

- Do not allowanylooseportionofthepolishing bonnet or its attachment stringsto spinfreely. Tuck away or trim anyloose attachment strings. Loose andspinning attachment strings can entangleyour fingers or snag on the workpiece.

Safety instructions for handling batteries

- **Do not open the battery.** Short-circuiting hazard!
- **Protect the battery against heat, including prolonged sunshine, fire, water and moisture.** Explosion hazard!
- **A damaged or incorrectly used battery may result in the emission of fumes.** Ensure a supply of fresh air and consult a doctor in the event of any physical complications. The fumes may irritate the respiratory tracts.
- **Liquid may leak out of the battery if the battery is incorrectly used. Avoid contact with such liquid. If contact accidentally occurs, rinse with water. If liquid contacts eyes, seek medical attention.** Liquid discharged from the battery may cause irritation or burns.
- **Use FLEX rechargeable batteries only in connection with FLEX tools and FLEX accessories.** Only in this way is the rechargeable battery protected against dangerous overloads.
- **Recharge batteries only with chargers recommended by the manufacturer.** A charger that is suitable for one type of battery may create a fire hazard when used with another battery.
- **The battery may be damaged by pointed objects such as e.g. nails or screwdrivers or by external application of force.** This may give rise to an internal short circuit, causing the battery to burn, smoke, explode or overheat.

Noise and vibration

NOTE

Values for the A-weighted sound pressure level and for the total vibration values can be found in the “Technical specifications” table.

The noise and vibration values have been determined in accordance with EN 62841.

CAUTION!

The indicated measurements refer to new power tools. Daily use causes the noise and vibration values to change.

NOTE

The declared vibration total value(s) and the declared noise emission value(s) have been measured in accordance with a standard test method and may be used for comparing one tool with another; They can also be used in a preliminary assessment of exposure.

The declared vibration emission level and noise emission value(s) represents the main applications of the tool.

However, if the tool is used for different applications, with different accessories or poor maintenance, the vibration emission level and noise emission value(s) may differ

This may significantly increase the exposure level over the total working period.

To make an accurate estimation of the vibration exposure level and noise emission value(s), it is also necessary to take into account the times when the tool is switched off or running but not actually in use This may significantly decrease the exposure level over the total working period.

Identify additional safety measures to protect the operator from the effects of vibration and noise such as: Maintaining the tool and the accessories, keeping the hands warm, organization of work patterns.

CAUTION!

Wear ear protection at a sound pressure above 85 dB(A).

Technical specifications

Product type		XFE 2 15 18-EC	XCE 2 8 18-EC
Product		Orbital polisher	
Nominal voltage	V	18	
Battery		AP 18... series AP 18...XT series	
Charger		CA 18...series CA 12/18...series	
Tool holder		Velcro Ø 125/150	Velcro Ø 125/150
Tool Ø max.	mm	160	
Orbit	mm	15	8
No load speed	/min	2700-8700	225 - 700
Weight	kg	2.1*	2.0*
Working temperature		-10~40°C	
Storage temperature		< 50°C	
Charging temperature		4~40°C	
A-weighted sound pressure level according to EN 62841 (see "Noise and vibration"):			
Sound pressure level LpA	dB(A)	79	81
Sound power level LWA	dB(A)	90	92
Uncertainty K	db	2.5	
Total vibration value according to EN 62841 (see "Noise and vibration"):			
Emission value ah	m/s²	7.2	5.1
Uncertainty K	m/s^2	1.5	1.5
Repeated shock vibrations(pF):	m/s^2	132	57
Uncertainty K	m/s^2	49	17

* Measured without tool.

Overview

Different electric power tools are described in the seinstructions. The illustrated electric power tool may differ in detail from the one which you purchased.

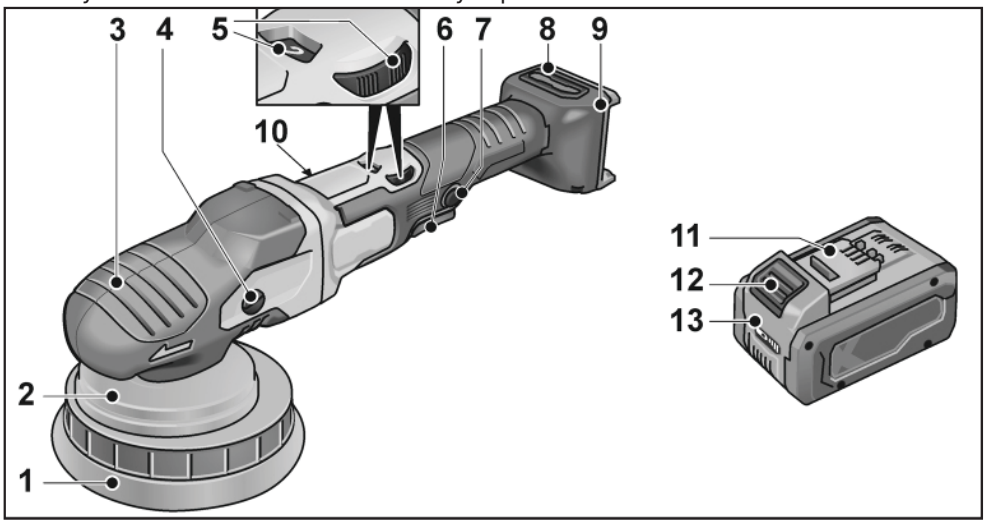

1 Velcro pad

2 Disc support

3 Grip hood

With air outlet and direction-of-rotation arrow.

4 Gear head *

5 Dial for preselecting the speed

6 Locking button

Locks the switch (7) during continuous operation.

7 Switch

Switches the power tool on and off and also accelerates it up to the preselected speed.

8 Filter cover

9 Slot for battery

10 Rating plate

11 Flex Li-ion battery

12 Release button for battery

13 State of charge indicator

Torx wrench T20 *

* not illustrated

Instructions for use

⚠ ***WARNING!***

Remove the battery before carrying out any work on the power tool.

Before switching on the polisher

Unpack the polisher and check that there are no missing or damaged parts.

i ***NOTE***

The batteries are not fully charged on delivery. Prior to initial operation, charge the batteries fully. Refer to the charger operating manual.

Inserting/replacing the battery

- Press the charged battery into the power tool until it clicks into place.

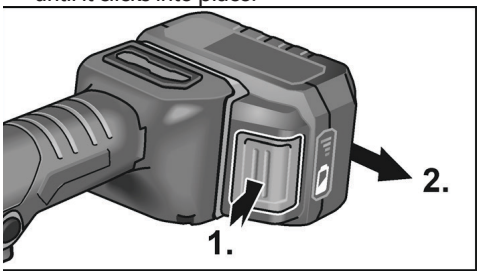

- To remove, press the release button (**1**.) and pull out the battery (**2**.).

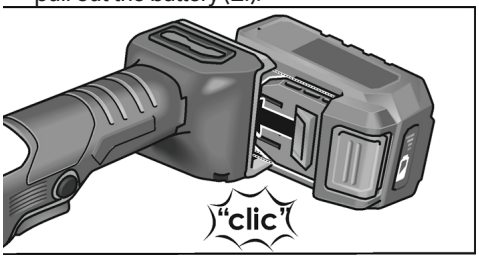

⚠ ***CAUTION!***

When the device is not in use, protect the battery contacts. Loose metal parts may short-circuit the contacts; explosion and fire hazard!

Battery state of charge

- Press the button to check the state of charge at the state of charge indicator LEDs.

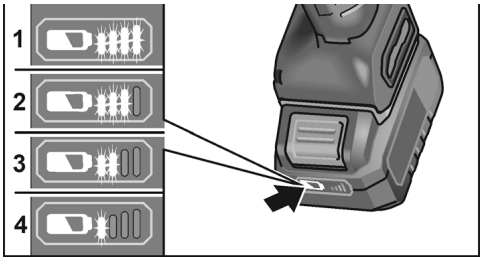

The indicator goes out after 5 seconds.

If one of the LEDs flashes, the battery must be recharged. If none of the LEDs light up after the button is pressed, the battery is faulty and must be replaced.

Attaching/changing the tool

- Remove the battery.

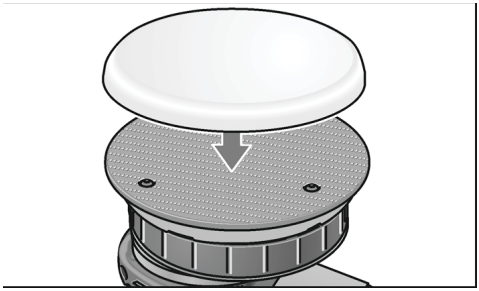

- Firmly press polishing tool, centred on the eye, onto the Velcro pad. Use undamaged polishing tools only.
- Insert the battery.
- Switch on the polisher (without engaging it) and run the polisher for approx. 30 seconds. Check forimbalances and vibrations.
- Switch off the polisher.

Attaching the tools

⚠ ***CAUTION!***

Attach the tools in the centre of the tool holder. Imbalances may damage the power tool. The work result may be impaired.

NOTE

Use original FLEX accessories on this model. Not using original FLEX accessories may lead to a poor polishing result, increased vibrations and also greater wear or even damage to the power tool.

Information concerning foam wear

NOTE

In general, foam wear is much higher in connection with free-wheeling eccentric polishing that with rotational polishing or force- driven eccentric polishing.
Due to the drive, this wear does not take place on the outside of the foam but at the foam core instead. The harder/longer the cell structure is subjected to strain and damaged as a result, the faster the build-up of heat. Subsequent damage is inevitable. Wear of this kind cannot be seen on the foam externally. The only reliable action is replacement and disposal in good time to prevent thermal damage to the power tool.

Switch on and off

Brief operation without engaged switch rocker

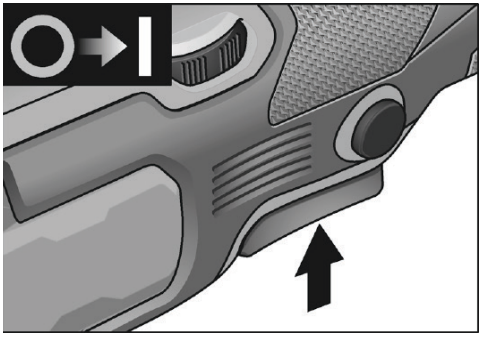

- Press and hold down the switch.
- To switch off, release the switch.

Continuous operation with engaged switch rocker

Switching off/removing the rechargeable battery

- *Switch off the electric power tool.*
- *Switch on the electric power tool again.*

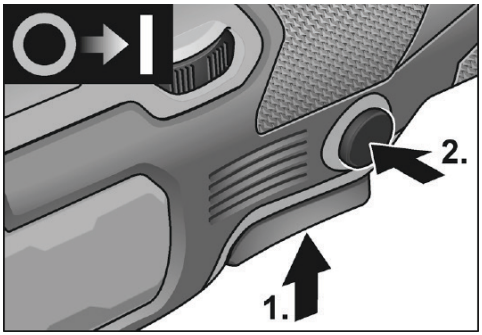

- Press and hold down the switch (1.).
- To lock into position, hold down the locking button (2.) and release the switch.

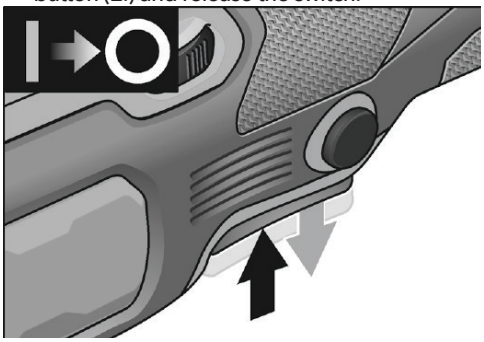

- To switch off, briefly press and release the switch.

Preselecting the speed

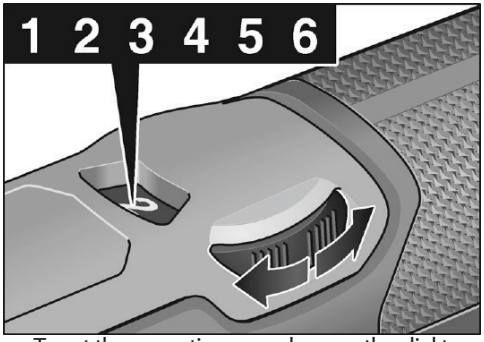

- To set the operating speed, move the dial to the required value.
- Gently press the switch to accelerate the power tool up to the preselected speed.

NOTE

In the event of overload or overheating in non-stop operation, the power tool will switch off.

To continue working, switch the power tool off and back on again.

Work instructions

CAUTION!

When the polisher is switched off,

the polishing tool continues running briefly.

NOTE

Following a tool change (e.g. wool pad instead of polishing sponge), the difference in weight may increase the vibrations.

Change the operating speed with the adjusting wheel until the vibrations have been reduced.

– Switch on the machine before placing it on the surface which is to be polished and run the polisher up to the set speed.

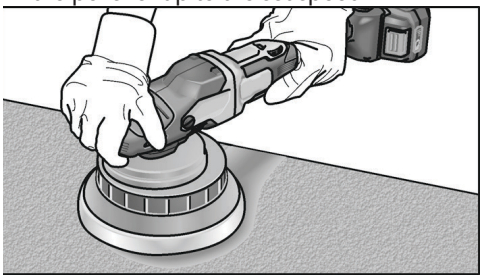

– Move the polishing tool without pressure and make circular, overlapping movements on the surface to be polished in order to achieve good polishing results and to prolong the service life of the tool.
– If using a polishing paste, use the respective tool for each paste.

For further information on the manufacturer's products go to www.flex-tools.com.

Maintenance and care

WARNING!

Remove the battery before carrying out any work on the power tool.

Cleaning

- Clean the power tool and grille in front of the vent slots regularly. Frequency of cleaning is dependent on the material and duration of use.
- Regularly blow out the housing interior and motor with dry compressed air.
- Regularly clean the filter cover.

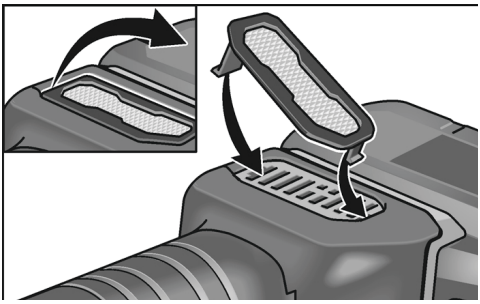

Removefiltercoverandblowitoutwithdry compressed air.

Gears

NOTE

Do not loosen the screws on the gear head during the warranty period.

Non-compliance will deem the guarantee obligations of the manufacturer null and void.

Replacement of wear parts

Change Velcro pad

- Remove the battery.
- Remove the polishing tool.
- Place machine on its back.

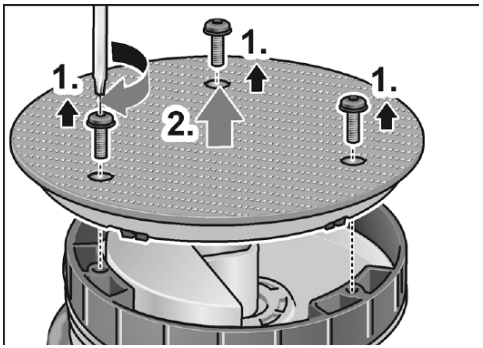

- Release and remove screws with Torx wrench (**1**.).
- Remove worn Velcro pad (**2**.).
- Remove contaminants from interior.

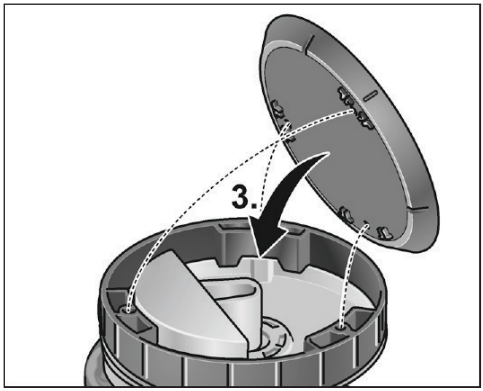

- Align securing holes and fit new Velcro pad (**3**.).

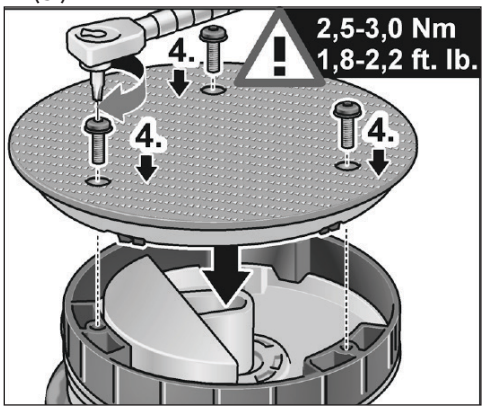

- Insert screws and tighten with Torx wrench (**4**.). (Tightening torque 2.5-3.0 Nm (1.8-2.2 ft. lb.))
- Carry out test run. Check for imbalances and vibrations.

CAUTION!

An incorrect torque setting can damage the tool and the surfaces being worked on.

Repairs

Repairs may be carried out by an authorised customer service centre only.

Spare parts and acessories

NOTE

Only the tools released by FLEX may be used.For other accessories, in particular tools and polishing aids, see the manufacturer's catalogues.

Exploded drawings and spare-part lists can be found on our homepage:

www.flex-tools.com

Disposal information

WARNING!

Render redundant power tools unusable:

- *mains operated power tool by removing the power cord,*
- *battery operated power tool by removing the battery.*

EU countries only

Do not throw electric power tools into the household waste!

In accordance with the European Directive 2012/19/EU on Waste Electrical and Electronic Equipment and transposition into national law used electric power tools must be collected separately and recycled in an environmentally friendly manner.

Raw material recovery instead of waste disposal.

Device, accessories and packaging should be recycled in an environmentally friendly manner. Plastic parts are identified for recycling according to material type.

⚠ ***WARNING!***

Do not throw batteries into the household waste, fire or water. Do not open used batteries.

EU countries only:

In accordance with Regulation 2023/1542 defective or used batteries must be recycled.

NOTE

Please ask your dealer about disposal options!

CE-Declaration of Conformity

The Declarations of conformity are included in Annex 1 to this instruction manual.

Exemption from liability

The manufacturer and his representative are not liable for any damage and lost profit due to interruption in business caused by the product or by an unusable product.

The manufacturer and his representative are not liable for any damage which was caused by improper use of the product or by use of the product with products from other manufacturers.

Table des matières

Symboles utilisés dans ce mode d'emploi .25
Symboles sur le produit 25
Consignes de sécurité.....25
Bruit et vibration.....28
Spécifications techniques.....29
Vue d'ensemble 30
Mode d'emploi 31
Maintenance et entretien 33
Informations relatives à l'élimination des déchets 34
Déclaration de conformité CE 35
Exemption de responsabilité.....35

Symboles utilisés dans ce mode d'emploi

⚠ ***AVERTISSEMENT !***
Indique un danger imminent. Le non-respect de cet avertissement peut entraîner la mort ou des blessures graves.

⚠ ***ATTENTION !***
Dénote une situation potentiellement dangereuse. Le non-respect de cet avertissement peut entraîner des blessures légères ou des dommages matériels.

i ***NOTE***
Indique des conseils et des informations importantes

Symboles sur le produit



Avant de mettre l'outil électrique en marche, lisez le mode d'emploi.



Information sur l'élimination de l'outil usagé (voir page 34).

CE Marquage CE

UKCA Marquage UKCA

Consignes de sécurité

⚠ ***AVERTISSEMENT !***
Avant d'utiliser la polisseuse, lisez et respectez les consignes suivantes :

- *les présentes consignes d'utilisation,*
- *les « Consignes générales de sécurité » relatives à la manipulation des outils électriques dans le livret fourni (brochure n° : 315915),*
- *les règles applicables sur le site et la réglementation relative à la prévention des accidents.*

Cette polisseuse est un produit de pointe et a été conçue conformément aux règles de sécurité reconnues.

Néanmoins, lors de l'utilisation, l'outil électrique peut représenter un danger pour la vie et l'intégrité corporelle de l'utilisateur ou d'un tiers, ou l'outil électrique ou d'autres biens peuvent subir des dommages. La polisseuse doit uniquement être utilisée

- *aux fins prévues, et*
- *qu'en parfait état de fonctionnement.*

En cas de défaillances pouvant compromettre la sécurité, l'appareil doit être réparé immédiatement.

Utilisation prévue

Cette polisseuse orbitale portative est conçue

- pour les applications industrielles,
- pour tous les travaux de polissage, p. ex. sur les peintures de véhicules, les meubles et les surfaces métalliques, etc., avec une éponge de polissage,
- pour une utilisation avec des outils de polissage pouvant fonctionner à une vitesse d'au moins 500 tr/min.

Consignes de sécurité pour polisseuse orbitale excentrique

⚠ ***AVERTISSEMENT !***
Lisez tous les avertissements de sécurité, consignes, illustrations et spécifications fournis avec cet outil électrique. Le non-respect des consignes figurant ci-dessous peut provoquer un choc électrique, un incendie et/ou de graves blessures.

Conservez tous les avertissements et consignes pour pouvoir vous y référer ultérieurement.

- **Cet outil électrique est conçu pour servir de polisseuse. Lisez tous les avertissements de sécurité, consignes, illustrations et spécifications fournis avec cet outil électrique.**Le non-respect des consignes figurant ci-dessous peut provoquer un choc électrique, un incendie et/ou de graves blessures.
- **Il est déconseillé d'utiliser cet outil électrique pour effectuer des travaux d'affûtage, de ponçage, de brossage à la brosse métallique ou de coupe.** Les travaux pour lesquels l'outil électrique n'a pas été conçu peuvent être dangereux et provoquer des blessures corporelles.
- **N'utilisez pas d'accessoires non spécifiquement conçus et recommandés par le fabricant de l'outil.** Le fait qu'un accessoire puisse être assemblé sur votre outil électrique ne garantit pas la sécurité d'utilisation.
- **La vitesse nominale de l'accessoire doit être au minimum égale à la vitesse maximale spécifiée sur l'outil l'électrique.** Les accessoires utilisés à des vitesses supérieures à leur vitesse nominale peuvent se briser et projeter des éclats en l'air.
- **Le diamètre externe et l'épaisseur de votre accessoire ne doivent pas dépasser les capacités nominales de votre outil électrique.** Il n'est pas possible de se protéger ni de contrôler correctement les accessoires dont la taille est inappropriée.
- **La partie filetée d'assemblage des accessoires doit correspondre au filetage de l'arbre de l'outil. Pour les accessoires assemblés avec des brides, l'alésage de l'accessoire doit correspondre au diamètre interne des brides.** Les accessoires ne correspondant pas aux pièces de fixation de l'outil électrique seront déséquilibrés, vibreront excessivement et peuvent provoquer la perte de contrôle de l'outil.
- **N'utilisez pas d'accessoires endommagés. Avant chaque utilisation, inspectez l'accessoire, par exemple un disque abrasif pour détecter des fissures ou éclats, un plateau porte-accessoire pour détecter des fissures, déchirures ou usures excessives, une brosse métallique pour détecter des fils lâches ou fissurés. Si l'outil électrique ou un accessoire tombe, inspectez-les pour vérifier qu'ils ne sont pas détériorés ou installez un accessoire en bon état. Après avoir inspecté et assemblé un accessoire, éloignez le plan de l'accessoire rotatif de vous-même et des autres personnes et faites fonctionner l'outil électrique à vide à sa vitesse maximale pendant une minute.** Les accessoires endommagés se brisent généralement pendant cette durée de test.
- **Portez des équipements de protection individuelle. Selon le travail à effectuer, utilisez une protection complète du visage, un masque oculaire de sécurité ou des lunettes de sécurité. Si nécessaire, portez un masque antipoussière, une protection auditive, des gants et un tablier de travail capable d'arrêter de petits fragments de l'abrasif ou de la pièce travaillée.** Les protections oculaires doivent être capables d'arrêter les débris projetés en l'air pendant les différents travaux à exécuter. L'appareil respiratoire ou le masque antipoussière doit pouvoir filtrer les particules générées par votre travail. L'exposition prolongée à du bruit d'intensité élevée peut provoquer une perte d'acuité auditive.
- **Veillez à ce que toutes les autres personnes restent à une distance de sécurité de l'aire de travail. Toute personne qui entre dans l'aire de travail doit porter des équipements de protection individuelle.** Des fragments de la pièce travaillée ou d'un accessoire cassé peuvent être projetés en l'air et provoquer des blessures au-delà de la zone de travail immédiate.
- **Tenez l'outil électrique uniquement par les surfaces de préhension isolées lors des travaux au cours desquels l'accessoire risquerait d'entrer en contact avec des conducteurs électriques dissimulés.** Si l'accessoire de coupe entre en contact avec un fil électrique sous tension, les parties métalliques non carénées de l'outil électrique peuvent se retrouver sous tension et l'opérateur risque de subir un choc électrique.
- **Ne reposez jamais l'outil électrique tant que son accessoire ne s'est pas complètement arrêté.** L'accessoire en rotation peut s'accrocher à la surface sur laquelle l'outil est posé et tirer l'outil hors de votre contrôle.

- **N'allumez pas l'outil électrique quand vous le portez à côté de vous.** S'il y a un contact accidentel avec l'accessoire en rotation, il peut happer vos vêtements et être tiré vers vous.
- **Nettoyez régulièrement les ouïes de ventilation de l'outil électrique.** Le ventilateur du moteur aspire les poussières dans le boîtier. Une accumulation excessive de poudre métallique peut engendrer des dangers électriques.
- **N'utilisez pas l'outil électrique à proximité de matériaux inflammables.** Des étincelles pourraient enflammer ces matériaux.
- **N'utilisez pas d'accessoire nécessitant l'usage de liquides de refroidissement.** L'utilisation d'eau ou d'un autre liquide de refroidissement peut provoquer un choc électrique ou une électrocution.

Rebond et mises en gardes correspondantes

Un rebond est une réaction soudaine due au pincement ou au blocage d'un disque, d'un support plateau, d'une brosse ou d'un autre accessoire en rotation. Si l'accessoire en rotation est pincé ou bloqué, il s'arrête brutalement, ce qui a pour conséquence de projeter l'outil électrique violemment de manière incontrôlée dans la direction opposée au sens de rotation de l'accessoire au point où il s'est coincé. Par exemple, si un disque abrasif est brusquement accroché ou pincé dans la pièce travaillée, son bord d'attaque peut s'enfoncer dans la surface du matériau au point de blocage et projeter le disque abrasif vers le haut hors de la pièce ou provoquer un rebond hors de la pièce. Le disque peut être projeté soit vers l'opérateur, soit dans la direction opposée selon son sens de rotation au point de blocage.
Les disques abrasifs peuvent également se briser dans ce type de situations. Les rebonds résultent d'une utilisation impropre de l'outil électrique et/ou de procédures d'utilisation incorrectes et/ou de conditions d'utilisation inadéquates. Il est possible de les éviter en prenant les précautions appropriées suivantes.

- **Tenez toujours fermement l'outil électrique et positionnez votre corps et vos bras en sorte de pouvoir résister aux forces d'un rebond éventuel. Utilisez toujours la poignée auxiliaire (si fournie) afin d'avoir un contrôle maximum en cas de rebond ou de réaction de couple au démarrage.** L'opérateur peut contrôler la puissance d'un rebond ou d'une réaction de couple s'il a pris les précautions adéquates.
- **Ne placez jamais vos mains près de l'accessoire rotatif.** L'accessoire peut avoir un rebond et être projeté sur vos mains.
- **Ne positionnez pas votre corps dans la zone où l'outil électrique sera projeté en cas de rebond.** En cas de rebond, l'outil est projeté dans la direction opposée au sens de rotation du disque au point de blocage.
- **Faites particulièrement attention quand vous travaillez des coins, des arêtes, etc. Veillez à ce que l'accessoire ne sautille pas et ne soit pas coincé.** Les accessoires rotatifs ont tendance à se coincer plus facilement s'ils sautillent ou si vous travaillez des coins ou des arêtes, cela provoque un rebond et la perte de contrôle de l'outil. **N'utilisez pas de lame de scie dentée ni de lame de sculpture du bois à chaîne.** Ce type de lame provoque fréquemment des rebonds et la perte de contrôle de l'outil.

Avertissements de sécurité spécifiques aux travaux de polissage

- Ne laissez pas les parties lâches de la bonnette de polissage ou ses cordons de fixation tourner librement. Rentrez ou coupez tout cordon non fixée. Des cordons lâches ou en rotation peuvent se prendre dans vos doigts ou s'accrocher sur la pièce travaillée.

Consignes de sécurité pour la manipulation des batteries

- **N'ouvrez pas la batterie.** Risque de court-circuit !
- **Protégez la batterie contre la chaleur, une exposition prolongée au soleil, le feu, l'eau et l'humidité.** Risque d'explosion !
- **Une batterie endommagée ou utilisée de façon incorrecte peut provoquer l'émission de fumées.** Assurez un apport d'air frais et consultez un médecin en cas de complications physiques. Les fumées peuvent irriter les voies respiratoires.
- **Une fuite de liquide est susceptible de se produire si la batterie n'est pas utilisée correctement. Evitez tout contact avec ce**

liquide. En cas de contact accidentel, rincez à grande eau. En cas de contact avec les yeux, consultez un médecin. Le liquide qui s'échappe des batteries peut provoquer des irritations et des brûlures.

- **Utilisez les batteries rechargeables FLEX exclusivement avec les outils FLEX et les accessoires FLEX.** Ce n'est qu'ainsi que la batterie est protégée contre le risque de surcharges.
- **Rechargez les batteries exclusivement avec les chargeurs spécifiés par le fabricant.** Un chargeur adapté à un type de batterie en particulier peut présenter un risque d'incendie s'il est utilisé avec une batterie différente.
- **La batterie peut être endommagée par des objets pointus tels que des clous ou des tournevis ou par l'application d'une force externe.** Ceci peut entraîner un court-circuit interne et la batterie pourrait brûler, dégager de la fumée, exploser ou surchauffer.

Bruit et vibration

NOTE

Les valeurs du niveau de pression acoustique A et les valeurs de vibration totales figurent dans le tableau des « Spécifications techniques ».

Les valeurs de bruit et de vibration ont été déterminées conformément à la norme EN 62841.

ATTENTION !

Les mesures indiquées font référence à des outils électriques neufs. Un usage quotidien influe sur les valeurs de bruit et de vibration.

NOTE

La valeur totale des vibrations indiquée a été mesurée selon une procédure conforme à une méthode de test standardisée et peut servir pour comparer différents outils ; elle peut également servir comme évaluation préliminaire de l'exposition.

Le niveau d'émission de vibrations déclaré ainsi que

la ou les valeurs d'émission sonore représentent les principales applications de l'outil.

Cependant, si l'outil est utilisé pour différentes

applications, avec différents accessoires ou

s'il est mal entretenu, le niveau d'émission

de vibrations et la ou les valeurs d'émission de bruit peuvent être différents

Ceci peut augmenter le niveau d'exposition de façon significative au cours de la période totale d'utilisation.

Pour effectuer une estimation exacte du niveau d'exposition aux vibrations et de la ou des valeurs d'émission sonore, il est également nécessaire de prendre en compte les fois où l'outil est éteint ou en fonctionnement à vide. Ceci peut diminuer le niveau d'exposition de façon significative au cours de la période totale d'utilisation.

Il convient d'identifier des mesures de sécurité supplémentaires pour protéger l'opérateur des effets du bruit et des vibrations tels que : Maintenir l'outil et les accessoires, garder les mains au chaud, organiser les modes de travail.

ATTENTION !

Portez une protection auditive à une pression acoustique supérieure à 85 dB(A).

Spécifications techniques

Type de produit		XFE 2 15 18-EC	XCE 2 8 18-EC
Produit		Polisseuse orbitale	
Tension nominale	V	18	
Batterie		Série AP 18... Série AP 18... XT	
Chargeur		Série CA 18 Série CA 12/18	
Porte-outil		Velcro Ø 125/150	Velcro Ø 125/150
Ø max de l'outil	mm	160	
Orbital	mm	15	8
Régime à vide	/min	2700-8700	225 - 700
Poids	kg	2,1*	2,0*
Température d'utilisation		-10~40°C	
Température de stockage		< 50°C	
Température de recharge		4~40°C	
Niveau de pression acoustique pondéré A selon la norme EN 62841 (voir section « Bruit et vibrations ») :			
Niveau de pression acoustique LpA	dB(A)	79	81
Niveau de puissance acoustique L_{WA}	dB(A)	90	92
Incertitude K	db	2,5	
Valeur totale de vibration selon la norme EN 62841 (voir section « Bruit et vibrations ») :			
Valeur d'émission ah	m/s²	7,2	5,1
Incertitude K	m/s^2	1,5	1,5
Vibrations répétées par chocs (pF) :	m/s^2	132	57
Incertitude K	m/s^2	49	17

* Mesuré sans outil.

Vue d’ensemble

Différents outils électriques sont décrits dans le présent mode d’emploi. L’outil électrique illustré peut différer dans les détails de celui que vous avez acheté.

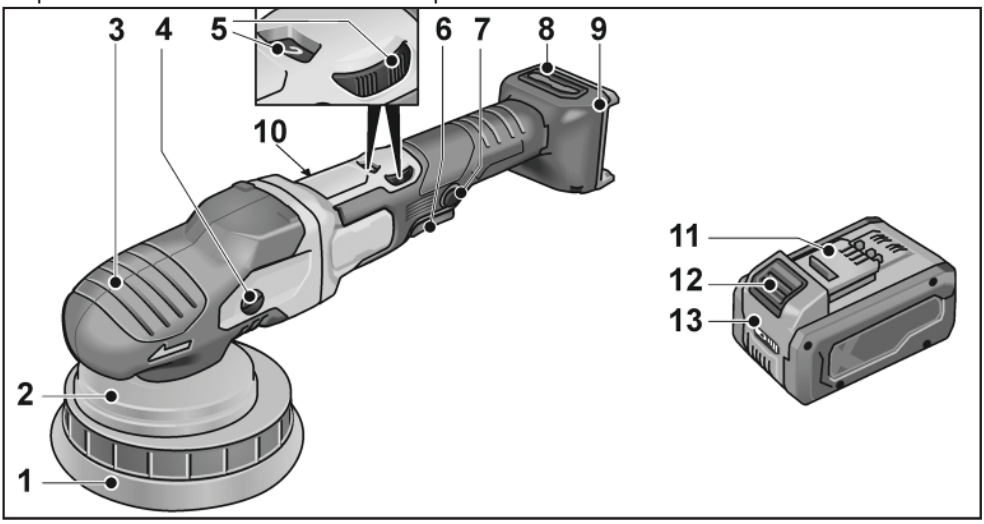

1 Plaque Velcro
2 Support de plateau
3 Couvercle de poignée
Avec sortie d’air et flèche de sens de rotation.
4 Carter d’engrenages *
5 Molette de présélection de la vitesse
6 Bouton de verrouillage
Verrouille la gâchette (7) pendant un fonctionnement continu.
7 Gâchette
Allume et éteint l’outil électrique et le fait accélérer à la vitesse préréglée.
8 Cache du filtre
9 Logement de batterie
10 Plaque signalétique
11 Batterie Li-ion Flex
12 Bouton de déverrouillage de la batterie
13 Indicateur d'état de charge
Clé Torx T20 *

* non illustré

Mode d'emploi

⚠ ***AVERTISSEMENT !***

Retirez la batterie avant toute opération sur l'outil électrique.

Avant de mettre la polisseuse en marche

Déballez la polisseuse et vérifiez qu'il n'y a aucune pièce manquante ou endommagée.

i ***NOTE***

La batterie n'est pas entièrement chargée à la livraison. Avant la première utilisation, chargez entièrement la batterie. Consultez le mode d'emploi du chargeur.

Insertion/remplacement de la batterie

- Enfoncez la batterie chargée dans l'outil électrique jusqu'à ce qu'elle s'encliquète.

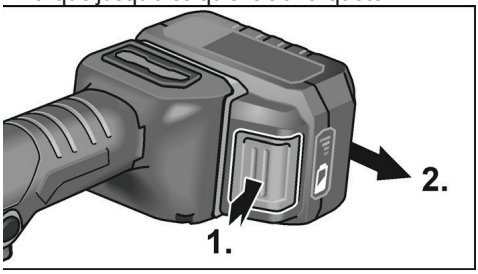

- Pour la retirer, appuyez sur le bouton d'éjection (**1**.) et sortez la batterie (**2**.).

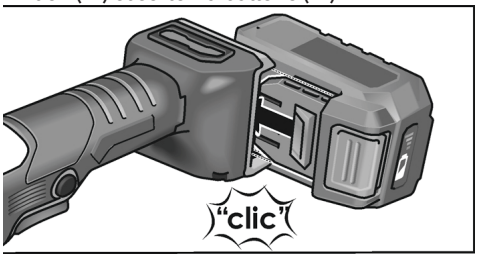

⚠ ***ATTENTION !***

Lorsque vous n'utilisez pas l'outil, protégez les bornes de la batterie. Des pièces métalliques libres peuvent court-circuiter les contacts ; risque d'explosion et d'incendie !

État de charge de la batterie

- Appuyez sur le bouton pour vérifier l'état de charge indiqué par les LED du témoin de charge.

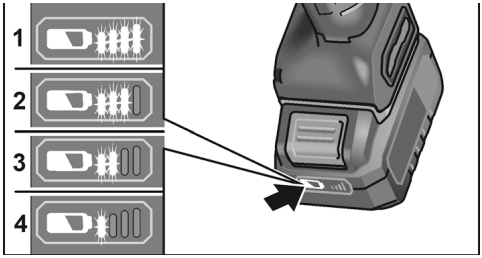

Le témoin s'éteint après 5 secondes.

Si l'une des LED clignote, la batterie doit être rechargée. Si aucune LED ne s'allume après appui sur le bouton, la batterie est défectueuse et doit être remplacée.

Fixation/changement de l'outil

- Retirez la batterie.

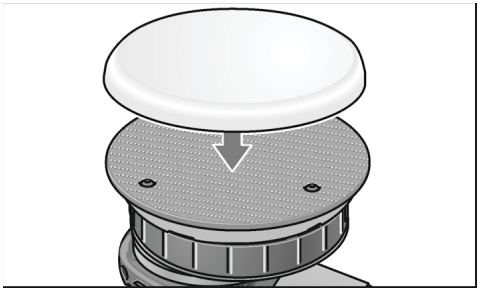

- Appuyez fermement sur l'outil de polissage, en le centrant sur l'alésage, contre la plaque Velcro. Utilisez uniquement des outils de polissage en parfait état.
- Insérez la batterie.
- Allumez la polisseuse (sans la mettre en contact avec la pièce) et laissez-la fonctionner pendant environ 30 secondes. Vérifiez l'absence de déséquilibre et de vibrations.
- Éteignez la polisseuse.

Fixation des outils

⚠ ***ATTENTION !***

Fixez les outils au centre du porte-outil. Un déséquilibre peut endommager l'outil. Le résultat de votre travail peut être compromis.

NOTE

Utilisez des accessoires FLEX d'origine sur ce modèle. Ne pas utiliser des accessoires FLEX d'origine peut entraîner de mauvais résultats de polissage, augmenter les vibrations et l'usure voire même endommager l'outil électrique.

Information relative à l'usure de la mousse

NOTE

En général, l'usure de la mousse est plus importante lors du polissage excentrique à roue libre qu'avec le polissage rotatif ou excentrique à entraînement forcé.

En raison du système d'entraînement, cette usure ne se produit pas sur l'extérieur de la mousse mais au niveau du noyau de la mousse. Plus la structure cellulaire est soumise à une contrainte soutenue/prolongée et se détériore, plus la chaleur augmente rapidement. Les dommages ultérieurs sont inévitables. L'usure de ce type n'est pas visible de l'extérieur sur la mousse. La seule mesure fiable à prendre est de remplacer et d'éliminer la mousse à temps afin d'éviter que l'outil ne subisse des dommages thermiques.

Allumer et éteindre

Fonctionnement bref sans actionnement de l'interrupteur à bascule

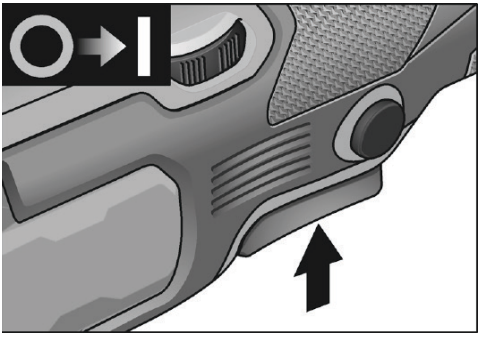

- Maintenez enfoncée la gâchette.
- Pour éteindre, relâchez simplement la gâchette.

Fonctionnement continu avec interrupteur à bascule enclenché

Arrêt/retrait de la batterie

- *Éteignez l'outil électrique.*
- *Remettez l'outil électrique en marche.*

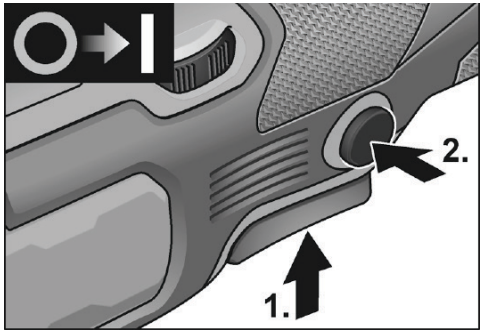

- Maintenez enfoncée la gâchette (1.).
- Pour verrouiller en position, maintenez le bouton de verrouillage enfoncé et relâchez la gâchette (2.).

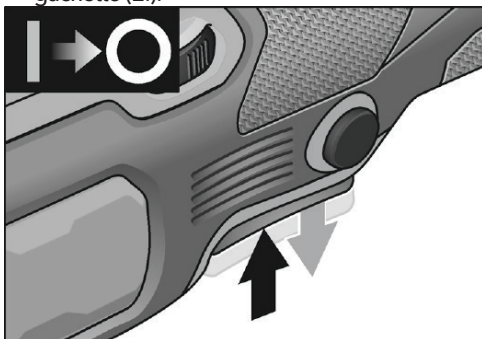

- Pour éteindre l'outil, appuyez brièvement sur la gâchette et relâchez-la.

Préréglage de la vitesse

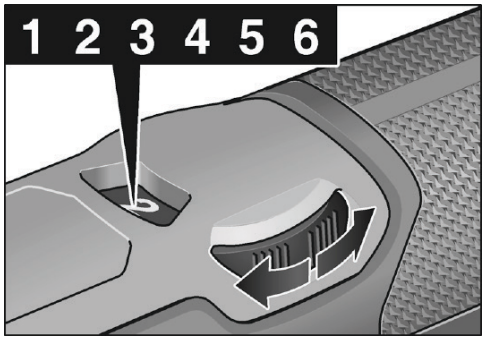

- Pour régler la vitesse de fonctionnement, déplacez la molette jusqu'à la valeur souhaitée.
- Appuyez doucement sur la gâchette pour que l'outil atteigne la vitesse préréglée.

REMARQUE

En cas de surcharge ou de surchauffe liée à une utilisation en continu, l'outil s'éteindra.

Pour continuer à travailler, éteignez puis rallumez l'outil.

Instructions de travail

ATTENTION !

Lorsque la polisseuse est arrêtée,

l'outil de polissage continue de tourner brièvement.

REMARQUE

Après un changement d'outil (p. ex. un tampon en laine à la place d'une éponge de polissage), la différence de poids peut augmenter les vibrations.

Modifiez la vitesse de fonctionnement à l'aide de la molette de réglage jusqu'à ce que les vibrations diminuent.

– Mettez la machine en marche avant de la poser sur la surface à polir et laissez la polisseuse atteindre la vitesse réglée.

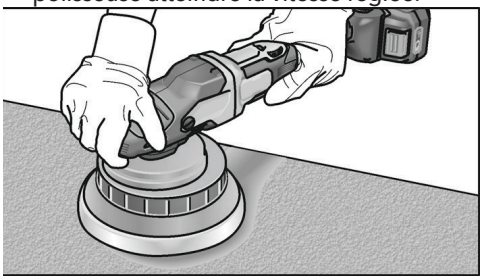

– Déplacez l'outil de polissage sans exercer de pression, en effectuant des mouvements circulaires qui se chevauchent sur la surface à polir afin d'obtenir un bon résultat de polissage et de prolonger la durée de vie de l'outil.
– Si vous utilisez une pâte à polir, utilisez l'outil adapté à chaque pâte.

Pour davantage d'informations sur les produits du fabricant, rendez-vous sur le site www.flex-tools.com.

Maintenance et entretien

AVERTISSEMENT !

Retirez la batterie avant toute opération sur l'outil électrique.

Nettoyage

- Nettoyez l'outil électrique régulièrement ainsi que la grille située devant les fentes d'aération. La fréquence de nettoyage dépend du matériau et de la durée d'utilisation.
- Nettoyez régulièrement l'intérieur du boîtier et le moteur avec de l'air comprimé sec.
- Nettoyez régulièrement le couvercle du filtre.

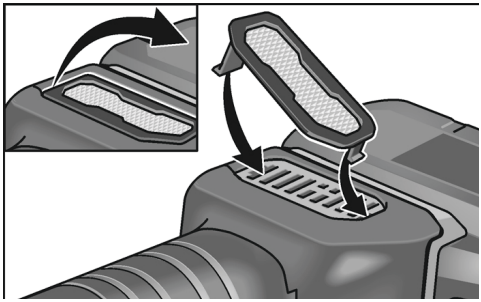

Retirez le cache du filtre et soufflez-le à l'air comprimé sec.

Engrenages

REMARQUE

Ne desserrez pas les vis du carter d'engrenages au cours de la période de garantie.

Sinon la garantie du fabricant sera nulle et non avenue.

Remplacement des pièces d'usure

Remplacement de la plaque Velcro

- Retirez la batterie.
- Retirez l'outil de polissage.
- Posez la machine sur le dos.

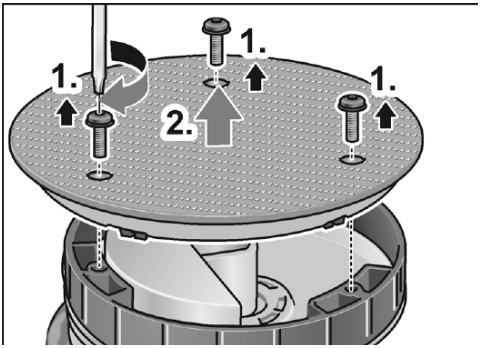

- Desserrez et retirez les vis à l'aide de la clé Torx (**1**.).
- Retirez la plaque Velcro usée (**2**.).
- Éliminez les saletés présentes à l'intérieur.

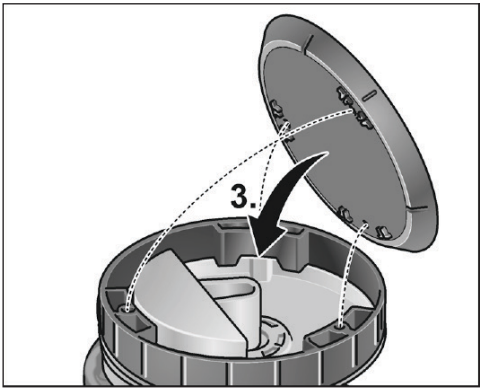

- Alignez les trous de fixation et mettez en place la plaque Velcro neuve (**3**.).

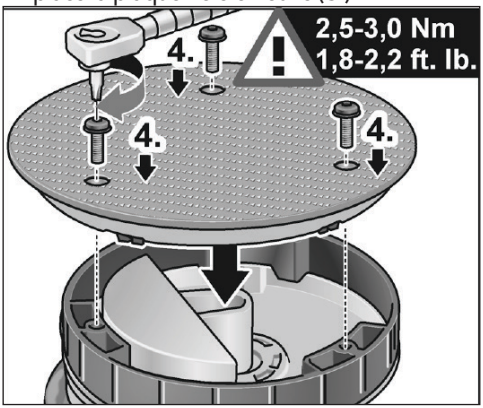

- Insérez les vis et serrez-les à l'aide de la clé Torx (**4**.). (Couple de serrage: 2,5-3,0 Nm (1,8-2,2 ft. lb.))
- Effectuez un essai de fonctionnement. Assurez-vous de l'absence de déséquilibres et de vibrations.

ATTENTION !

Un réglage incorrect du couple peut endommager l'outil et les surfaces travaillées.

Réparations

Toute opération de réparation doit être réalisée par un service technique agréé.

Pièces de rechange et accessoires

REMARQUE

Seuls les outils homologués par FLEX doivent être utilisés. Pour les autres accessoires, notamment les outils et produits de polissage, consultez les catalogues des fabricants.
Vous trouverez des dessins éclatés et des listes de pièces de rechange sur notre site internet :

www.flex-tools.com

Informations relatives à l'élimination des déchets

AVERTISSEMENT !

Rendre les outils électriques usagés inutilisables :

- *en retirant le câble d'alimentation des outils filaires,*
- *en retirant la batterie des outils sans fil.*

Pays de l'UE uniquement

Ne jetez pas les outils électriques avec les ordures ménagères !

Conformément à la directive européenne 2012/19/UE relative aux déchets d'équipements électriques et électroniques et à sa transposition dans la législation nationale, les outils électriques usagés doivent être collectés séparément et recyclés dans le respect de l'environnement.

Récupération des matières premières à la place de l'élimination des déchets.

L'appareil, les accessoires et l'emballage doivent être recyclés dans le respect de l'environnement. Les pièces en plastique sont

identifiées pour le recyclage selon le type de matériau.

⚠ ***AVERTISSEMENT !***

Ne jetez pas les batteries avec les ordures ménagères, ni dans un feu ou dans l'eau. N'ouvrez pas des batteries usagées.

Pays de l'UE uniquement :

Conformément au règlement 2023/1542, les piles/batteries défectueuses ou usagées doivent être recyclées.

i ***REMARQUE***

N'hésitez pas à demander à votre revendeur des informations concernant l'élimination du produit !



CE-Déclaration de conformité

Les déclarations de conformité sont incluses dans l'annexe 1 du présent mode d'emploi.

Exemption de responsabilité

Le fabricant et son représentant déclinent toute responsabilité pour les dommages et les gains manqués liés à l'interruption des activités causée par le produit ou un produit inutilisable.

Le fabricant et son représentant déclinent toute responsabilité pour les dommages liés à une mauvaise utilisation du produit ou à une utilisation avec des produits provenant d'autres fabricants.

Indice

Simboli utilizzati in questo manuale 36
Simboli sul prodotto 36
Per la propria sicurezza 36
Emissioni acustiche e vibrazioni 39
Specifiche tecniche 40
Panoramica 41
Istruzioni per l'uso. 42
Pulizia e manutenzione 44
Informazioni sullo smaltimento 45
Dichiarazione di conformità CE. 46
Esonero dalla responsabilità 46

Simboli utilizzati in questo manuale

⚠ ***AVVERTENZA!***
Indica un pericolo imminente. Il mancato rispetto di questa avvertenza comporta il rischio di lesioni estremamente gravi o mortali.

⚠ ***ATTENZIONE!***
Indica una situazione potenzialmente pericolosa. Il mancato rispetto di questa avvertenza comporta il rischio di lesioni personali o danni materiali.

i ***NOTA***
Indica suggerimenti per l'uso e informazioni importanti.

Simboli sul prodotto


Prima di utilizzare l'utensile elettrico, leggere il manuale di istruzioni.


Informazioni sullo smaltimento degli apparecchi elettrici (v. pagina 46).

CE Marcatura CE

UKCA Marcatura UKCA

Per la propria sicurezza

⚠ ***AVVERTENZA!***
Prima di utilizzare la lucidatrice, leggere e rispettare:

- *queste istruzioni per l'uso;*
- *le "Istruzioni di sicurezza generali" sull'uso degli utensili elettrici nel libretto incluso (libretto n. 315915);*
- *le leggi e le normative in vigore relative alla prevenzione degli incidenti.*

Questa lucidatrice di ultima generazione è stata costruita conformemente alle normative di sicurezza in vigore.

Tuttavia, quando è in funzione, l'utensile elettrico comporta il rischio di lesioni, anche mortali, all'operatore o a terze parti e il rischio di danni all'utensile o ad altre proprietà. Questa levigatrice deve essere utilizzata esclusivamente:

- *per gli scopi previsti;*
- *se perfettamente funzionante.*

Eventuali difetti che ne compromettono la sicurezza devono essere immediatamente corretti.

Uso previsto

Questa lucidatrice orbitale manuale è progettata:

– per applicazioni industriali;
– per tutti i tipi di lavori di lucidatura, ad esempio su carrozzerie, mobili e superfici metalliche, utilizzando un tampone di lucidatura;
– per l'uso con accessori da lucidatura con velocità di rotazione non inferiore a 500 giri/min.

Avvertenze di sicurezza per levigatrici roto-orbitali

⚠ ***AVVERTENZA!***
Consultare tutte le avvertenze di sicurezza, le istruzioni, le illustrazioni e le specifiche fornite insieme a questo utensile elettrico. Il mancato rispetto delle istruzioni elencate di seguito comporta il rischio di scossa elettrica, incendio e/o lesioni gravi.

Conservare tutte le avvertenze e le istruzioni per futuro riferimento.

- **Questo utensile elettrico è progettato per essere utilizzato come lucidatrice. Leggere tutte le avvertenze di sicurezza, le istruzioni e le specifiche fornite insieme all'utensile elettrico.** Il mancato rispetto di tutte le istruzioni elencate di seguito comporta il rischio di scossa elettrica, incendio e/o lesioni gravi.
- **Questo utensile elettrico non è progettato per eseguire operazioni di smerigliatura, levigatura, spazzolatura metallica o taglio.** Le operazioni per le quali l'utensile elettrico non è progettato possono creare pericoli ed esporre l'utente al rischio di infortuni.
- **Non utilizzare accessori non specificamente progettati e raccomandati dal produttore dell'utensile.** Gli accessori non progettati per l'utensile elettrico comportano situazioni di pericolo.
- **La velocità nominale dell'accessorio deve essere almeno equivalente alla velocità massima indicata sull'utensile elettrico.** Accessori che ruotano più velocemente della loro velocità nominale possono rompersi o venire espulsi ad alta velocità.
- **Il diametro esterno e lo spessore dell'accessorio devono corrispondere alle specifiche dell'utensile elettrico.** Accessori di altre misure non possono essere controllati o protetti adeguatamente.
- **La filettatura degli accessori deve corrispondere alla filettatura del mandrino dell'utensile elettrico. Nel caso di accessori fissati tramite flange, il foro dell'accessorio deve corrispondere al diametro di posizionamento della flangia.** Gli accessori che non si adattano all'attacco dell'utensile elettrico saranno sbilanciati, vibreranno in modo eccessivo e potranno causare perdite di controllo.
- **Non utilizzare accessori danneggiati. Ispezionare gli accessori prima di ogni utilizzo; ad esempio, verificare che le mole abrasive e i platorelli non siano incrinati, danneggiati o eccessivamente usurati e che le setole delle spazzole metalliche non siano allentate o rotte. In caso di caduta dell'utensile elettrico o di un accessorio, verificare l'assenza di danni o installare un accessorio in buone condizioni. Dopo avere ispezionato e installato un accessorio, allontanarsi insieme a eventuali altre persone dalla traiettoria dell'accessorio in rotazione e mettere in funzione l'utensile elettrico a vuoto alla velocità massima per un minuto.** In genere, gli accessori danneggiati si rompono durante il collaudo.
- **Indossare dispositivi di protezione individuale. In base all'operazione da effettuare, indossare maschere facciali, occhiali di sicurezza o visiere protettive. In base alla necessità, indossare maschere antipolvere, protezioni per le orecchie, guanti e grembiuli da officina in grado di bloccare piccoli frammenti abrasivi o di lavorazione.** Le protezioni per gli occhi devono essere in grado di arrestare i frammenti volanti generati dalle varie operazioni. La maschera antipolvere o respiratoria deve essere in grado di filtrare le particelle generate dall'operazione. L'esposizione prolungata a rumore di intensità elevata può provocare la perdita dell'udito.
- **Tenere le persone presenti a una distanza di sicurezza dall'area di lavoro. Chiunque acceda all'area di lavoro deve indossare dispositivi di protezione individuale.** I frammenti di lavorazione o di un accessorio rotto possono essere proiettati oltre l'area immediatamente circostante l'operazione e causare infortuni.
- **Tenere l'utensile elettrico tramite le impugnature isolanti durante le operazioni in cui l'accessorio potrebbe entrare a contatto con cavi elettrici nascosti.** Se l'accessorio tocca un cavo elettrificato può trasmettere la corrente alle parti metalliche dell'utensile, esponendo l'operatore al rischio di scossa elettrica.
- **Non appoggiare mai l'utensile elettrico se l'accessorio non è completamente fermo.** L'accessorio in rotazione potrebbe toccare la superficie e causare la perdita di controllo dell'utensile elettrico.
- **Non mettere in funzione l'utensile elettrico mentre lo si trasporta al proprio fianco.** L'accessorio in rotazione potrebbe impigliarsi nei vestiti e venire tirato verso il proprio corpo.
- **Pulire periodicamente le aperture di ventilazione dell'utensile elettrico.** La ventola del motore attira la polvere all'interno del vano, e un accumulo eccessivo

di metallo polverizzato comporta rischi elettrici.
- **Non utilizzare l'utensile elettrico in prossimità di materiali infiammabili.** Le scintille potrebbero causare un incendio.
- **Non utilizzare accessori che richiedono liquido refrigerante.** L'uso di acqua o di altri liquidi refrigeranti comporta il rischio di scossa elettrica o folgorazione.

Contraccolpo e relative avvertenze

Il contraccolpo è una reazione improvvisa provocata dall'inceppamento o dal blocco di una mola abrasiva, un disco da taglio, un platorello, una spazzola o qualsiasi altro accessorio in rotazione. L'inceppamento o il blocco causa l'arresto improvviso della rotazione dell'accessorio. In questo caso, l'operatore non sarà più in grado di controllare l'apparecchio, che verrà spinto nella direzione opposta rispetto al senso di rotazione dell'accessorio. Ad esempio, se un accessorio rimane impigliato o viene schiacciato dal materiale in lavorazione, il suo bordo, entrando nel punto di inceppamento, può penetrare nella superficie del materiale e provocarne il sollevamento o la brusca fuoriuscita. L'accessorio può venire scagliato verso l'operatore o in direzione opposta, in base alla direzione di movimento dell'accessorio nel punto di inceppamento. In tali circostanze, gli accessori possono anche rompersi. Il contraccolpo è il risultato di un uso scorretto dell'utensile elettrico e/o di procedure operative o condizioni improprie e può essere evitato adottando precauzioni adeguate, come quelle indicate di seguito.

- **Impugnare saldamente l'utensile elettrico e tenere il corpo e il braccio in modo tale da resistere agli eventuali contraccolpi. Utilizzare sempre l'impugnatura ausiliaria, se in dotazione, per avere il massimo controllo del contraccolpo o della forza rotatoria durante l'avviamento.** La forza rotatoria o del contraccolpo può essere controllata dall'operatore adottando precauzioni adeguate.
- **Non posizionare mai le mani in prossimità dell'accessorio in rotazione.** In caso di contraccolpo, gli accessori possono venire sospinti verso le proprie mani.
- **Non posizionare il corpo nell'area in cui l'utensile elettrico si sposterà in caso di contraccolpo.** Il contraccolpo spingerà l'utensile elettrico nella direzione opposta a quella della rotazione del disco nel punto di inceppamento.
- **Prestare particolare attenzione durante la lavorazione di angoli, bordi affilati, ecc. per evitare sobbalzi o inceppamenti dell'accessorio.** Angoli, bordi affilati e sobbalzi tendono a bloccare l'accessorio in rotazione, causando
  Non utilizzare dischi da taglio a catena o lame da sega dentate. Questi tipi di lame creano frequenti contraccolpi e perdita di controllo.

Avvertenze di sicurezza specifiche per le operazioni di lucidatura

- Evitare che le parti allentate della cuffia da lucidatura o i lacci di fissaggio possano ruotare liberamente. Nascondere o tagliare eventuali lacci sporgenti. Lacci di fissaggio allentati e in rotazione possono impigliarsi alle dita o sul materiale in lavorazione.

Avvertenze di sicurezza per le batterie

- **Non aprire la batteria.** Rischio di corto circuito!
- **Proteggere la batteria da fonti di calore (compresa l'esposizione prolungata alla luce solare) fuoco, acqua e umidità.** Rischio di esplosione!
- **Una batteria danneggiata o utilizzata in modo scorretto può emettere fumo.** In caso di malessere, respirare aria fresca e consultare un medico. Il fumo può irritare il sistema respiratorio.
- **La batteria potrebbe perdere liquido se viene utilizzata in modo scorretto. Evitare il contatto con tale liquido. In caso di contatto accidentale, lavare l'area interessata con acqua. Se il liquido entra a contatto con gli occhi, consultare un medico.** Il liquido fuoriuscito dalla batteria può causare irritazioni o ustioni.
- **Utilizzare le batterie ricaricabili FLEX esclusivamente con gli utensili FLEX e gli accessori FLEX.** Solo in questo modo la batteria ricaricabile è protetta da pericolosi sovraccarichi.

- **Ricaricare le batterie esclusivamente con i caricabatterie raccomandati dal produttore.** Un caricabatterie adatto a un certo tipo di batteria comporta il rischio di incendio se utilizzato con batterie di tipo diverso.
- **La batteria può subire danni a causa di oggetti come chiodi e cacciaviti o in caso di forza applicata dall'esterno.** Ciò comporta il rischio di corto circuito, e la batteria potrebbe bruciare, emettere fumo, esplodere o surriscaldarsi.

Emissioni acustiche e vibrazioni

NOTA

I valori relativi al livello di pressione acustica ponderato A e alle vibrazioni sono riportati nella tabella "Specifiche tecniche".

I valori delle emissioni acustiche e delle vibrazioni sono stati determinati in conformità alla norma EN 62841.

ATTENZIONE!

I valori indicati sono relativi a utensili elettrici nuovi. L'uso quotidiano può influire sui valori delle emissioni acustiche e delle vibrazioni.

NOTA

I valori delle emissioni acustiche e delle vibrazioni dichiarati sono stati misurati tramite il metodo di collaudo standard e possono essere utilizzati per confrontare l'utensile con altri prodotti analoghi e per una valutazione preliminare dei livelli di esposizione.

I valori delle emissioni acustiche e

delle vibrazioni dichiarati fanno riferimento all'applicazione principale dell'utensile.

Tuttavia, se l'utensile è utilizzato per applicazioni differenti

o con altri accessori,

o se non è in buone condizioni, i valori

delle emissioni acustiche e delle vibrazioni dichiarati potrebbero variare.

Ciò può aumentare significativamente il livello di esposizione durante il periodo di lavoro complessivo.

Per calcolare una stima accurata del livello di esposizione al rumore e alle vibrazioni, è necessario prendere in considerazione anche le fasi in cui l'utensile è spento o in funzione a vuoto. Ciò può ridurre significativamente il livello di esposizione durante il periodo di lavoro complessivo.

Adottare ulteriori misure di sicurezza per proteggere l'operatore dagli effetti del rumore e delle vibrazioni, ad esempio: mantenere l'utensile e gli accessori in buone condizioni, tenere le mani al caldo, pianificare il lavoro.

ATTENZIONE!

Indossare protezioni per le orecchie quando la pressione acustica è superiore a 85 dB(A).

Specifiche tecniche

Tipo		XFE 2 15 18-EC	XCE 2 8 18-EC
Prodotto		Lucidatrice orbitale	
Tensione nominale	V	18	
Batteria		Serie AP 18... Serie AP 18...XT	
Caricabatterie		Serie CA 18... Serie CA 12/18...	
Portautensile		Velcro Ø 125/150	Velcro Ø 125/150
Ø max. accessorio	mm	160	
Orbita	mm	15	8
Velocità a vuoto	/min	2700–8700	225–700
Peso	kg	2,1*	2,0*
Temperatura di funzionamento		Da −10 °C a 40 °C	
Temperatura di stoccaggio		< 50 °C	
Temperatura di ricarica		Da 4 °C a 40 °C	
Livello di pressione acustica ponderato A secondo la norma EN 62841 (v. sezione "Emissioni acustiche e vibrazioni")			
Livello di pressione acustica LpA	dB(A)	79	81
Livello di potenza sonora LwA	dB(A)	90	92
Incertezza K	dB	2,5	
Valore totale delle vibrazioni secondo EN 62841 (v. sezione "Emissioni acustiche e vibrazioni")			
Valore di emissione ah	m/s²	7,2	5,1
Incertezza K	m/s^2	1,5	1,5
Vibrazioni da impatti ripetuti (pF)	m/s^2	132	57
Incertezza K	m/s^2	49	17

* Misurato senza accessorio

Panoramica

Queste istruzioni fanno riferimento a più utensili elettrici. L'utensile elettrico illustrato può differire leggermente rispetto al prodotto reale.

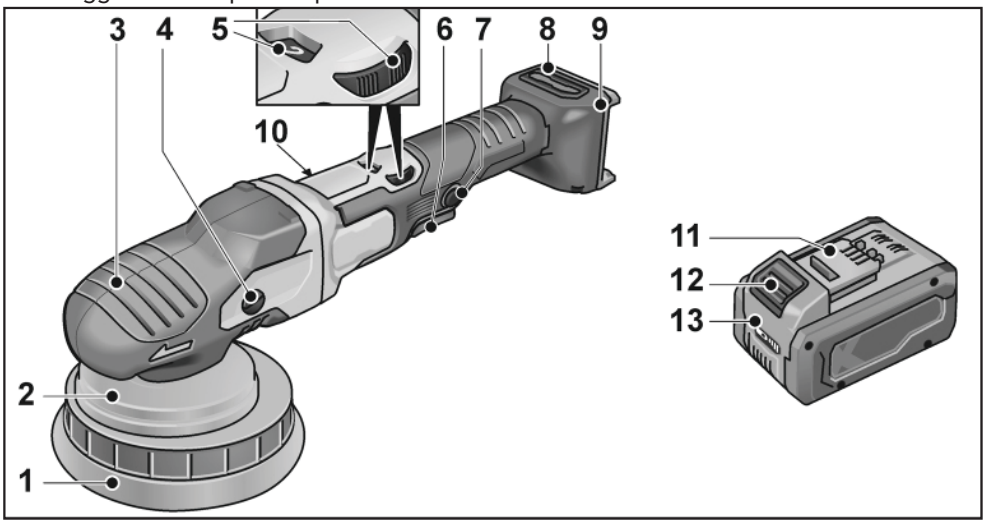

1 Platorello con velcro

2 Supporto del platorello

3 Impugnatura

Con apertura di uscita dell'aria e indicatore della direzione di rotazione.

4 Testa con ingranaggi *

5 Selettore della velocità

6 Pulsante di blocco

Blocca l'interruttore (7) per il funzionamento continuo.

7 Interruttore

Permette di avviare e arrestare l'utensile elettrico e portarlo alla velocità impostata.

8 Coperchio del filtro

9 Alloggiamento per batteria

10 Targhetta identificativa

11 Batteria Li-ion Flex

12 Pulsante di rilascio della batteria

13 Indicatore del livello di carica

Chiave Torx T20 *

* * Non illustrato

Istruzioni per l'uso

⚠ ***AVVERTENZA!***

Rimuovere la batteria prima di qualsiasi intervento sull'utensile elettrico.

Operazioni preliminari

Estrarre la lucidatrice dalla confezione e verificare che tutte le parti siano presenti e integre.

i ***NOTA***

Le batterie incluse sono parzialmente cariche. Prima dell'uso, ricaricarle completamente. Consultare il manuale di istruzioni del caricabatterie.

Inserimento/sostituzione della batteria

- Inserire la batteria nell'utensile elettrico finché non si blocca in posizione.

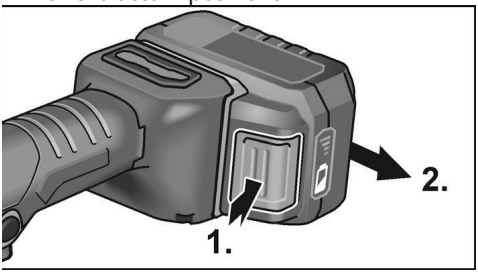

- Per rimuovere la batteria, premere il pulsante di rilascio (**1**.) ed estrarre la batteria (**2**.).

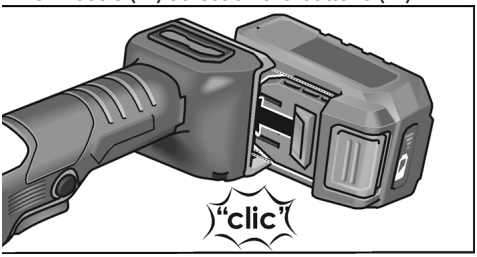

⚠ ***ATTENZIONE!***

Quando l'utensile elettrico non è in uso, proteggere i contatti della batteria. Piccoli oggetti metallici possono causare il corto circuito dei contatti, con il rischio di incendio ed esplosione.

Livello di carica della batteria

- Premere il pulsante sulla batteria per controllare il livello di carica della batteria, segnalato dalle barre luminose dell'indicatore.

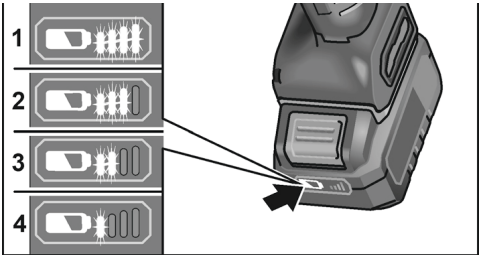

Le barre si spegneranno dopo 5 secondi.

Se una delle barre lampeggia, la batteria deve essere ricaricata. Se nessuna barra si accende dopo la pressione del pulsante, la batteria è difettosa e deve essere sostituita.

Installazione/sostituzione dell'accessorio

- Rimuovere la batteria.

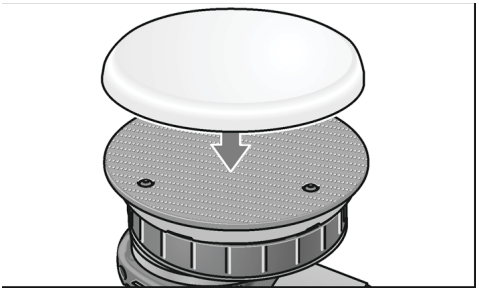

- Spingere saldamente il tampone di lucidatura sul platorello con velcro, assicurandosi di centrarlo. Utilizzare esclusivamente tamponi di lucidatura non danneggiati.
- Inserire la batteria.
- Avviare la lucidatrice (senza bloccare l'interruttore) e lasciarla in funzione per circa 30 secondi. Controllare che non sia sbilanciato e che non vibri.
- Arrestare la lucidatrice.

Installazione dell'accessorio

⚠ ***ATTENZIONE!***

Fissare l'accessorio al centro del platorello. Un accessorio sbilanciato può danneggiare l'utensile elettrico e influire sui risultati.

i ***NOTA***

Utilizzare esclusivamente accessori FLEX originali con questo modello. L'utilizzo di accessori non originali FLEX può compromettere il risultato della lucidatura, aumentare le vibrazioni e causare una maggiore usura o addirittura danni all'utensile elettrico.

Informazioni sull'usura del tampone in schiuma

i ***NOTA***

In generale, l'usura del tampone in schiuma è molto maggiore nella lucidatura eccentrica a rotazione libera rispetto alla lucidatura rotativa o alla lucidatura eccentrica a rotazione forzata.

A causa del tipo di azionamento, l'usura non si verifica sul bordo esterno del tampone, bensì nel nucleo della schiuma. Quanto più la struttura cellulare è sottoposta a sollecitazioni e ne risulta danneggiata, tanto più rapidamente si sviluppa calore. Il conseguente danneggiamento è inevitabile. Questo tipo di usura non è visibile esternamente sul tampone in schiuma. L'unica misura affidabile consiste nel sostituire e smaltire tempestivamente il tampone, al fine di evitare danni termici all'utensile elettrico.

Avvio e arresto

Funzionamento temporaneo

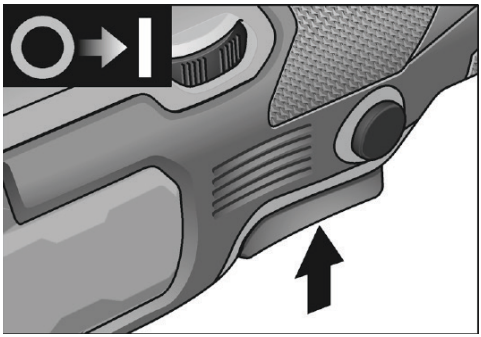

- Tenere premuto l'interruttore.
- Per arrestare l'utensile, rilasciare l'interruttore.

Funzionamento continuo

Arresto/rimozione della batteria ricaricabile

- *Arrestare l'utensile.*
- *Riavviare l'utensile.*

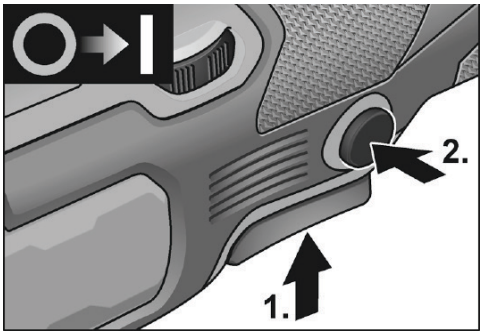

- Tenere premuto l'interruttore (1.).
- Per bloccare l'interruttore in posizione, tenere premuto il pulsante di blocco (2.) e rilasciare l'interruttore.

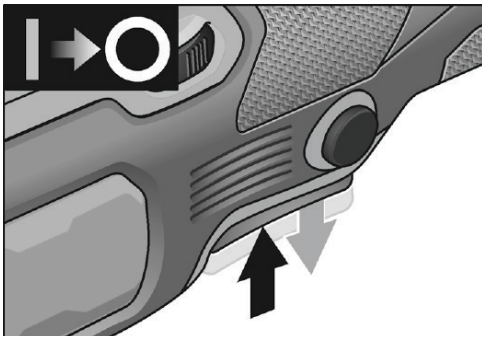

- Per arrestare l'utensile elettrico, premere brevemente l'interruttore e rilasciarlo.

Regolazione della velocità

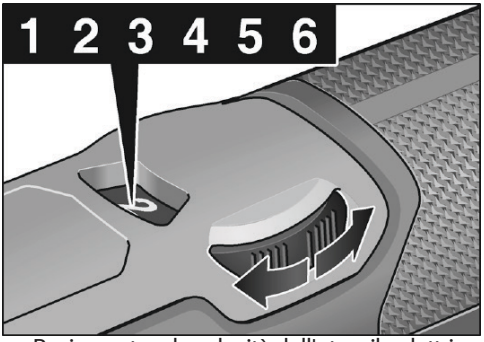

- Per impostare la velocità dell'utensile elettrico, utilizzare l'apposita rotella.
- Premere l'interruttore con attenzione per portare l'utensile elettrico alla velocità selezionata.

NOTA

In caso di sovraccarico o surriscaldamento durante il funzionamento continuo, l'utensile si arresterà.

Per continuare a lavorare, arrestare e riavviare l'utensile.

Utilizzo

ATTENZIONE!

Dopo l'arresto della lucidatrice,

l'accessorio continuerà a ruotare per qualche istante.

NOTA

Dopo aver sostituito l'accessorio (ad esempio un tampone in lana al posto di una spugna di lucidatura), la differenza di peso può aumentare le vibrazioni.

Modificare la velocità con l'apposita rotella finché le vibrazioni non si sono ridotte.

– Avviare l'utensile e attendere che raggiunga la velocità impostata prima di farlo entrare a contatto con la superficie da lucidare.

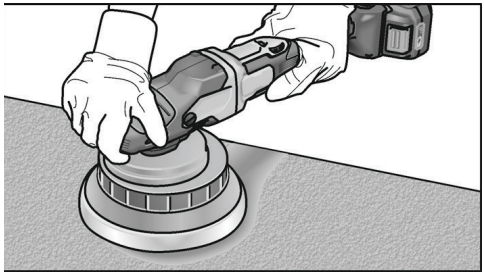

– Per ottenere i migliori risultati e prolungare la durata dell'utensile elettrico, spostare l'accessorio sulla superficie da lucidare con movimenti circolari e sovrapposti, senza applicare pressione.
– Se si utilizza una pasta lucidante, selezionare l'accessorio adatto in base al tipo di pasta.

Per ulteriori informazioni sui prodotti del produttore, visitare il sito web www.flex-tools.com.

Pulizia e manutenzione

AVVERTENZA!

Rimuovere la batteria prima di qualsiasi intervento sull'utensile elettrico.

Pulizia

- Pulire regolarmente l'apparecchio e la griglia davanti alle aperture di ventilazione. La frequenza della pulizia dipende dal tipo di materiale lavorato e dalla frequenza di utilizzo.
- Pulire regolarmente l'interno dell'involucro e il motore con aria compressa.
- Pulire regolarmente il coperchio del filtro.

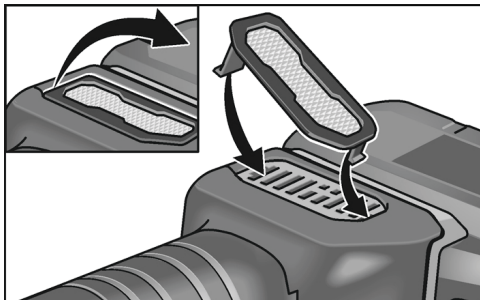

Rimuovere il coperchio del filtro e pulirlo con aria compressa.

Ingranaggi

NOTA

Non allentare le viti della testa con ingranaggi durante il periodo di garanzia.

In caso contrario, la garanzia verrà annullata.

Sostituzione delle parti di consumo

Sostituzione del platorello con velcro

- Rimuovere la batteria.
- Rimuovere l'accessorio di lucidatura.
- Capovolgere l'utensile elettrico.

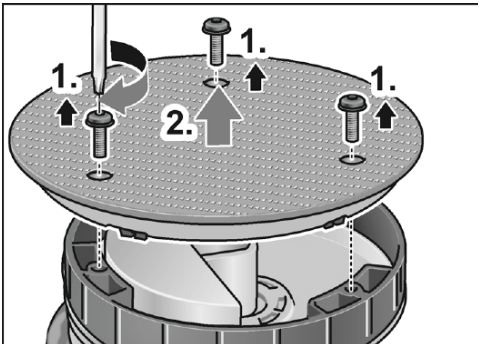

- Allentare e rimuovere le viti con la chiave Torx (**1**.).
- Rimuovere il platorello usurato (**2**.).
- Rimuovere eventuali detriti.

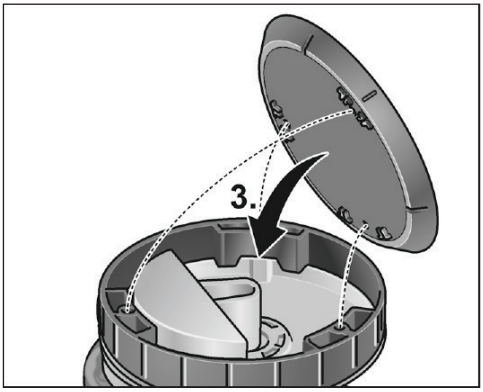

- Allineare i fori di fissaggio e posizionare il nuovo platorello (**3**.).

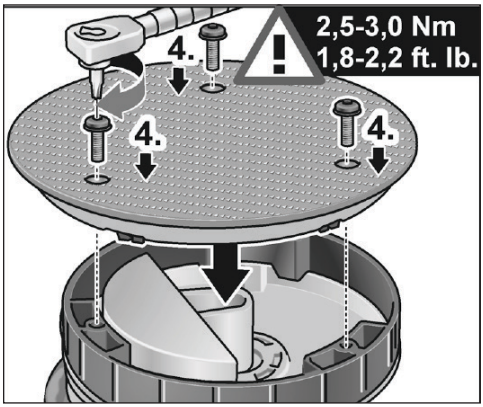

- Inserire le viti e serrarle con la chiave Torx (**4**.). Coppia di serraggio: 2,5–3,0 Nm (1,8–2,2 ft lb)
- Effettuare un collaudo. Controllare che il platorello non sia sbilanciato e che non vibri.

ATTENZIONE!

Una coppia di serraggio scorretta può danneggiare l'utensile e le superfici da lucidare.

Riparazioni

Qualsiasi operazione di riparazione deve essere affidata a un centro di assistenza autorizzato.

Parti di ricambio e accessori

NOTA

Utilizzare esclusivamente accessori commercializzati da FLEX. Ulteriori accessori, in particolare per forare e lucidare, sono disponibili nei cataloghi del produttore.

Le viste esplose e l'elenco delle parti di ricambio sono disponibili sul nostro sito web:

www.flex-tools.com

Informazioni sullo smaltimento

AVVERTENZA!

Rendere inutilizzabili gli utensili elettrici come descritto di seguito.

– *Per gli utensili con cavo: rimuovere il cavo di alimentazione.*
– *Per gli utensili alimentati a batteria, rimuovere la batteria.*



Solo Paesi UE

Non smaltire gli utensili elettrici insieme ai rifiuti domestici.

Ai sensi della direttiva europea 2012/19/EU sui rifiuti di apparecchiature elettriche ed elettroniche e della sua applicazione nella giurisdizione nazionale, gli utensili elettrici devono essere raccolti separatamente e riciclati nel rispetto dell'ambiente.



Riciclare le materie prime invece di smaltirle insieme ai rifiuti.

L'apparecchio, gli accessori e i materiali di imballaggio devono essere smaltiti nel rispetto dell'ambiente. Le parti in plastica sono riciclabili in base al tipo di materiale.

⚠ ***AVVERTENZA!***

Non gettare le batterie insieme ai rifiuti domestici, nel fuoco o nell'acqua. Non aprire le batterie usate.

Solo Paesi UE

Ai sensi del regolamento 2023/1542, le batterie usate o difettose devono essere riciclate.

i ***NOTA***

Rivolgersi al rivenditore per informazioni sullo smaltimento.

CE Dichiarazione di conformità

Le dichiarazioni di conformità sono incluse nell'Allegato 1 del presente manuale di istruzioni.

Esonero dalla responsabilità

Il produttore e il suo rappresentante non sono responsabili per danni e mancato profitto a causa dell'interruzione dell'attività commerciale dovuta al prodotto o a un prodotto inutilizzabile.

Il produttore e il suo rappresentante non sono responsabili per danni causati dall'uso improprio del prodotto o dall'uso del prodotto con accessori di altri costruttori.

Contenido

Símbolos utilizados en este manual 47
Símbolos en el producto 47
Por su seguridad 47
Ruido y vibración 50
Datos técnicos 51
Vista general 52
Instrucciones de uso 53
Mantenimiento y cuidado del producto . . . 55
Información para la eliminación del producto . . 56
Declaración de conformidad CE 57
Exención de responsabilidad 57

Símbolos utilizados en este manual

⚠ ***¡ADVERTENCIA!***
Indica un peligro inminente. Si no se tiene en cuenta esta advertencia puede producirse la muerte o lesiones muy graves.

⚠ ***¡PRECAUCIÓN!***
Indica una situación potencialmente peligrosa. Si no se tiene en cuenta esta advertencia pueden producirse lesiones o daños materiales.

i ***NOTA***
Indica consejos de aplicación e información importante

Símbolos en el producto


Antes de encender la herramienta eléctrica, lea el manual de instrucciones.


¡Información para la eliminación de la herramienta vieja (ver la página 57)!

CE Marcado CE

UK CA Marcado UKCA

Por su seguridad

⚠ ***¡ADVERTENCIA!***
Antes de usar la pulidora, lea los documentos siguientes:

- *estas instrucciones de funcionamiento,*
- *las «Instrucciones generales de seguridad» sobre el manejo de herramientas eléctricas incluidas en el folleto adjunto (n.º: 315915),*
- *los reglamentos locales vigentes actualmente y las normativas sobre prevención de accidentes.*

Esta pulidora incorpora la tecnología más avanzada y ha sido fabricada cumpliendo las normativas de seguridad reconocidas.

No obstante, cuando se utiliza la herramienta eléctrica, podría producirse un riesgo para la integridad física y la vida del usuario y de terceros, o daños en la herramienta u otros daños materiales. La pulidora debe usarse únicamente:

- *del modo previsto,*
- *en perfecto estado de funcionamiento.*

Los fallos que afecten a la seguridad deben repararse inmediatamente.

Uso previsto

Esta pulidora orbital manual está diseñada

- está diseñada para aplicaciones industriales,
- para todo tipo de trabajos de pulido, por ejemplo, trabajos de pintura en vehículos, muebles y superficies metálicas, etc. con esponja de pulido,
- para el uso con herramientas de pulido que estén autorizadas para funcionar a una velocidad mínima de 500 rpm.

Instrucciones de seguridad para la pulidora orbital aleatoria

⚠ ***¡ADVERTENCIA!***
Lea todas las advertencias de seguridad, instrucciones, ilustraciones y especificaciones incluidas con esta herramienta eléctrica. Si no se cumplen todas las instrucciones que se enumeran a continuación, pueden producirse descargas eléctricas, incendios o lesiones graves.

Conserve todas las instrucciones y advertencias para poder consultarlas en el futuro.

- **Esta herramienta eléctrica está prevista para usarla como pulidora. Lea todas las advertencias de seguridad, instrucciones, ilustraciones y especificaciones proporcionadas con esta herramienta eléctrica.**Si no se cumplen todas las instrucciones que se enumeran a continuación, pueden producirse descargas eléctricas, incendios y/o lesiones graves.
- **No se recomienda realizar con esta herramienta eléctrica operaciones de amolado, lijado, cepillado con alambre o recorte.** Las operaciones para las que no ha sido diseñada la herramienta eléctrica podrían provocar una situación de peligro y causar lesiones.
- **No use accesorios que no estén diseñados específicamente y recomendados por el fabricante de la herramienta.** El simple hecho de que un accesorio se pueda conectar a la herramienta eléctrica no asegura un funcionamiento seguro.
- **La velocidad nominal del accesorio debe ser al menos igual que la velocidad máxima indicada en la herramienta eléctrica.** Los accesorios que funcionen a una velocidad mayor que su velocidad nominal pueden romperse y salir despedidos.
- **El diámetro exterior y el grosor del accesorio deben estar dentro del rango de capacidad de la herramienta eléctrica.** Los accesorios de tamaño incorrecto no se pueden proteger o controlar adecuadamente.
- **El montaje de accesorios roscados debe coincidir con la rosca del eje de la amoladora. Para los accesorios que se montan con bridas, el orificio para el eje en el accesorio debe coincidir con el diámetro de la brida.** Los accesorios que no coincidan con el hardware de montaje de la herramienta eléctrica se desequilibrarán, vibrarán excesivamente y podrían provocar una pérdida de control.
- **No use accesorios que estén dañados. Antes de cada uso, examine el accesorio que va a utilizar, comprobando si los discos abrasivos están dentados o agrietados, si las almohadillas están agrietadas, rotas o demasiado desgastadas, o si el cepillo de alambre tiene hilos sueltos o agrietados. Si la herramienta o uno de sus accesorios se cayeran al suelo, examínelos para comprobar que no han sufrido daños o instale un accesorio que no tenga desperfectos. Después de examinar e instalar un accesorio, colóquese junto con las personas que pueda haber a su alrededor fuera del plano del accesorio de rotación y ponga en marcha la herramienta a su máxima velocidad sin carga durante un minuto.** Normalmente, los accesorios dañados se romperán durante esta fase de prueba.
- **Use equipo de protección individual. Dependiendo de la aplicación, utilice una pantalla de protección del rostro y gafas de seguridad. En caso necesario, use mascarilla antipolvo, protectores auditivos, guantes y delantal de taller capaces de detener pequeños fragmentos abrasivos o de piezas de trabajo.** La protección ocular debe ser capaz de detener los escombros que salgan volando generados por diversas operaciones. La mascarilla antipolvo o de respiración debe ser capaz de filtrar partículas generadas por la ejecución de los trabajos. La exposición prolongada a un ruido de alta intensidad puede provocar pérdida de audición.
- **Mantenga a otras personas a una distancia de seguridad del área de trabajo. Toda persona que entre al área de trabajo debe llevar equipo de protección personal.** Los fragmentos de la pieza de trabajo o de un accesorio roto podrían salir despedidos y provocar lesiones fuera del área de trabajo inmediata.
- **Sujete la herramienta eléctrica por las superficies de agarre aisladas en aquellos trabajos donde el accesorio de corte pueda entrar en contacto con cables ocultos.** El contacto del accesorio de corte con un cable bajo tensión podría electrificar las piezas metálicas expuestas de la herramienta eléctrica y causar una descarga eléctrica al usuario.
- **No deposite nunca la herramienta eléctrica antes de que el accesorio se haya detenido completamente.** El accesorio giratorio podría agarrar la superficie y hacerle perder el control de la herramienta eléctrica.
- **No ponga en marcha la herramienta eléctrica mientras la está transportando a su lado.** El contacto accidental con el

accesorio giratorio podría hacer que se le enganche en la ropa y atraer el accesorio hacia su cuerpo.

- **Limpie regularmente las ranuras de aire de la herramienta eléctrica.** El ventilador del motor atrae el polvo hacia el interior de la carcasa, y la acumulación excesiva de metal en polvo podría provocar riesgos de carácter eléctrico.
- **No utilice la herramienta eléctrica cerca de materiales inflamables.** Las chispas podrían hacer que se incendien dichos materiales.
- **No use accesorios que requieran refrigerantes líquidos.** El uso de agua u otros refrigerantes líquidos podría provocar descargas eléctricas o electrocución.

Retroceso y otras advertencias relacionadas

El retroceso es una reacción repentina en caso de que un disco, disco de apoyo, cepillo u otro accesorio giratorio se atasque o se enganche. El atrapamiento o enganche provoca una parada rápida del accesorio giratorio, lo que hace que la herramienta eléctrica descontrolada se fuerce en la dirección opuesta a la rotación del accesorio en el punto de enganche. Por ejemplo, si un disco abrasivo se engancha o se clava en la pieza de trabajo, el borde del disco que entra en el punto de atrapamiento puede clavarse en la superficie del material, lo que provoca que el disco se salga o se expulse. El disco podría saltar en dirección al usuario o en dirección contraria, dependiendo del sentido de movimiento del disco en el momento en que se engancha.

En estas condiciones, también podrían romperse los discos abrasivos. El retroceso se produce debido a un uso o funcionamiento incorrecto de la herramienta eléctrica, o debido a su mal estado. Podrá evitarse adoptando las medidas preventivas que se detallan a continuación.

- **Sujete con firmeza la herramienta eléctrica y mantenga su cuerpo y brazos en una posición que le permita resistir las fuerzas de retroceso. Si está incluida con el equipo, utilice siempre la empuñadura auxiliar para poder controlar mejor las fuerzas derivadas del retroceso o reacción de torque durante la puesta en marcha.** El operador puede controlar la reacción de torque y las fuerzas derivadas del retroceso si toma las medidas oportunas.
- **No acerque nunca la mano al accesorio giratorio en funcionamiento.** En caso de retroceso, el accesorio podría dañarle la mano.
- **No coloque su cuerpo en el área donde la herramienta podría desplazarse al producirse un retroceso.** El retroceso lanzará la herramienta en dirección opuesta al movimiento del disco en el momento en que se engancha.
- **Tenga mucho cuidado cuando trabaje en las esquinas, bordes afilados, etc. Evite que el accesorio rebote o se enganche.** Las esquinas, bordes afilados o los rebotes tienden a enganchar el accesorio y esto puede provocar la pérdida de control o un retroceso.

  No coloque una hoja de tallado de madera para cadena de sierra ni una hoja de sierra dentada. Dichas hojas producen retroceso frecuentemente y pérdida de control.

Advertencias de seguridad específicas para operaciones de pulido

- No permita que ningún pedazo suelto de la almohadilla de pulir o sus tiras de montaje giren libremente. Oculte o recorte las tiras de montaje sueltas. Si las tiras de montaje sueltas giran, pueden enredarse en sus dedos o engancharse en la pieza de trabajo.

Instrucciones de seguridad para manipular baterías

- **No abra la batería.** ¡Peligro de cortocircuito!
- **Proteja la batería contra el calor, incluyendo la exposición prolongada a la luz solar, el fuego, el agua y la humedad.** ¡Peligro de explosión!
- **Una batería dañada o utilizada incorrectamente puede provocar la emisión de gases tóxicos.** Asegúrese de que haya un suministro de aire fresco y consulte a un médico en caso de cualquier complicación física. Los vapores pueden irritar las vías respiratorias.

- **Si la batería no se usa correctamente, podrían producirse fugas de líquido. Evite el contacto con dicho líquido. Si se produce un contacto accidental, enjuague con agua. Si el líquido entra en contacto con los ojos, solicite atención médica.** El líquido que emana de la batería puede provocar irritaciones o quemaduras.
- **Utilice únicamente baterías recargables FLEX con herramientas y accesorios FLEX.** Solo de esta manera se protege la batería recargable contra sobrecargas peligrosas.
- **Recargue las baterías utilizando únicamente los cargadores recomendados por el fabricante.** Un cargador que es adecuado para un tipo de batería podría provocar un riesgo de incendio si se utiliza con una batería distinta.
- **La batería se puede dañar con objetos puntiagudos, como clavos o destornilladores, o por la aplicación de una fuerza externa.** Esto podría producir un cortocircuito interno, provocando un incendio de la batería, humo, explosión o sobrecalentamiento.

Ruido y vibración

NOTA

Los valores del nivel de presión acústica ponderado A y de los valores de vibración total se pueden encontrar en la tabla «Especificaciones técnicas».

Los valores de ruido y vibración se han determinado según la norma EN 62841.

¡PRECAUCIÓN!

Las mediciones indicadas se refieren a herramientas eléctricas nuevas. El uso diario hace que cambien los valores de ruido y vibración.

NOTA

El valor o valores de vibración total y de emisión de ruido declarados han sido medidos de acuerdo con un método de ensayo estándar y se pueden utilizar para comparar herramientas; también pueden usarse en una evaluación preliminar de la exposición.

El nivel de emisión de vibraciones declarado y

el/los valor(es) de emisión de ruido representa(n) las principales aplicaciones de la herramienta.

Sin embargo, si la herramienta se utiliza para diferentes

aplicaciones, con distintos accesorios o

mantenimiento deficiente, el nivel de emisión de vibraciones

el valor o valores de emisión de ruido pueden variar.

Esto podría aumentar considerablemente el nivel de exposición a lo largo de todo el periodo de trabajo.

Para hacer una estimación precisa del nivel de exposición a la vibración y el valor o los valores de emisión de ruido, también hay que tener en cuenta los periodos en los que la herramienta está apagada, o está encendida pero no se está utilizando realmente. Esto podría reducir significativamente el nivel de exposición a lo largo de todo el periodo de trabajo.

Identifique medidas de seguridad adicionales para proteger al usuario de los efectos de la vibración y el ruido. Por ejemplo: Realizar un mantenimiento correcto de la herramienta y los accesorios, mantener las manos calientes, organizar los procesos de trabajo.

¡PRECAUCIÓN!

Lleve protección auditiva cuando la presión acústica sea mayor que 85 dB(A).

Especificaciones técnicas

Tipo de producto		XFE 2 15 18-EC	XCE 2 8 18-EC
Producto		Pulidora orbital	
Tensión nominal	V	18	
Batería		Serie AP 18... Serie AP 18...XT	
Cargador		Serie CA 18... Serie CA 12/18...	
Portaherramientas		Velcro Ø 125/150	Velcro Ø 125/150
Ø de la herramienta máx.	mm	160	
Órbita	mm	15	8
Velocidad sin carga	rpm	2700-8700	225 - 700
Peso	kg	2,1*	2,0*
Temperatura de funcionamiento		de -10 a 40 °C	
Temperatura de almacenamiento		< 50 °C	
Temperatura de carga		4~40 °C	
Nivel de presión acústica ponderado A según EN 62841 (ver «Ruido y vibración»):			
Nivel de presión acústica LpA	dB(A)	79	81
Nivel de potencia acústica LWA	dB(A)	90	92
Incertidumbre K	db	2,5	
Valor total de vibración según EN 62841 (ver «Ruido y vibración»):			
Valor de emisión ah	m/s²	7,2	5,1
Incertidumbre K	m/s^2	1,5	1,5
Vibraciones por impactos repetidos (pF):	m/s^2	132	57
Incertidumbre K	m/s^2	49	17

*Medido sin herramienta.

Vista general

En las instrucciones se describen diferentes herramientas eléctricas. Algunos detalles de la herramienta eléctrica que se muestra en las ilustraciones puede diferir de la que usted ha adquirido.

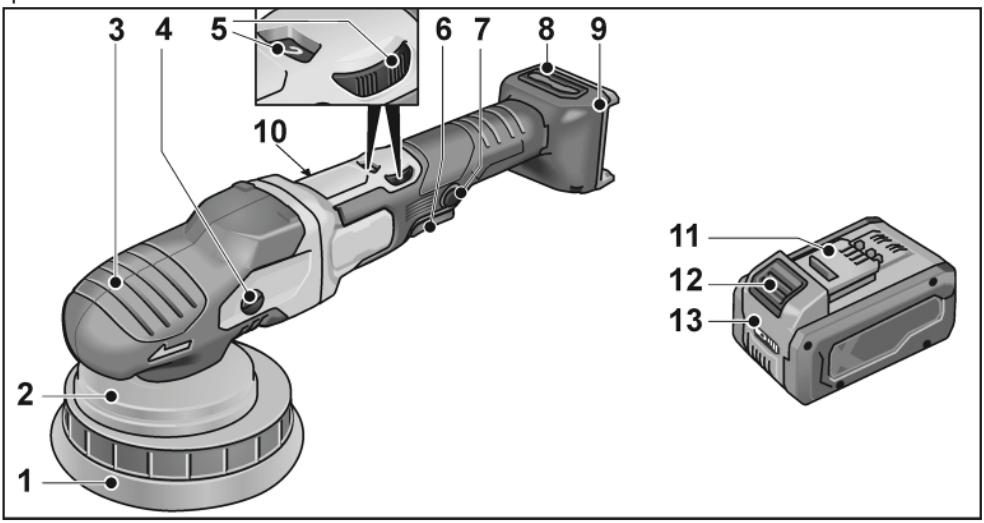

1 Almohadilla de velcro

2 Soporte de disco

3 Capuchón de agarre

Con salida de aire y flecha que indica el sentido de giro.

4 Cabezal de engranaje *

5 Dial para preseleccionar la velocidad

6 Botón de bloqueo

Bloquea el interruptor (7) durante el funcionamiento continuo.

7 Interruptor

Sirve para encender y apagar la herramienta eléctrica, así como par acelerarla hasta la velocidad preseleccionada.

8 Cubierta del filtro

9 Ranura para la batería

10 Placa identificativa

11 Batería de iones de litio Flex

12 Botón de liberación de la batería

13 Indicador del nivel de carga

Llave Torx T20 *

* No aparece en la ilustración

Instrucciones de uso

⚠ ***¡ADVERTENCIA!***

Quite la batería antes de realizar cualquier trabajo en la herramienta eléctrica.

Antes de encender la pulidora

Saque la pulidora del embalaje y compruebe que no falte ninguna pieza ni esté dañada.

i ***NOTA***

Las baterías no se suministran totalmente cargadas. Antes del primer uso, cargue las baterías completamente. Consulte el manual de funcionamiento del cargador.

Insertar/cambiar la batería

- Introduzca la batería cargada en la herramienta eléctrica, presionando hasta que se oiga un clic.

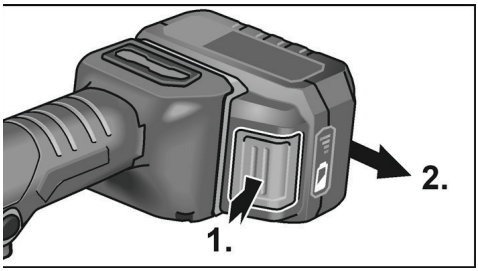

- Para quitarla, presione el botón de liberación (**1**.) y saque la batería tirando de ella (**2**.).

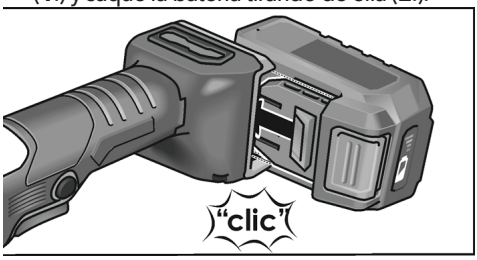

⚠ ***¡PRECAUCIÓN!***

Proteja los contactos de la batería cuando no se esté utilizando el aparato. Las piezas de metal sueltas pueden cortocircuitar los terminales: ¡peligro de explosión e incendio!

Estado de carga de la batería

- Pulse este botón para comprobar el nivel de carga de la batería en los indicadores LED del nivel de carga.

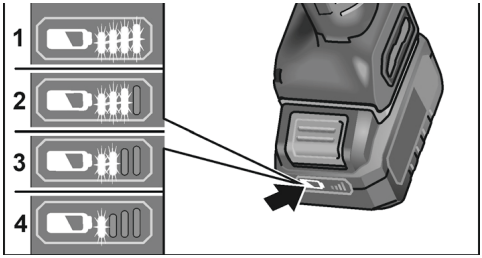

El indicador se apaga al cabo de 5 segundos.

Si uno de los indicadores LED parpadea, es necesario recargar la batería. Si no se enciende ninguno de los indicadores LED después de pulsar el botón, la batería está defectuosa y hay que cambiarla.

Instalar/cambiar la herramienta

- Quite la batería.

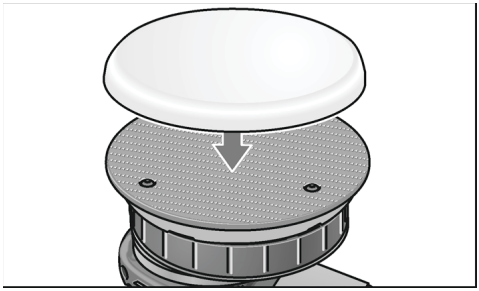

- Presione firmemente la herramienta de pulido, centrada en el orificio, sobre la almohadilla de velcro. Use solo herramientas de pulido intactas.
- Inserte la batería.
- Encienda la pulidora (sin activarla) y déjela funcionar durante aproximadamente 30 segundos. Compruebe si hay desequilibrios y vibraciones.
- Apague la pulidora.

Instalación de las herramientas

⚠ ***¡PRECAUCIÓN!***

Fije las herramientas en el centro del soporte para herramientas. Los desequilibrios podrían dañar la herramienta eléctrica. El resultado del trabajo podría ser deficiente.

NOTA

Use accesorios originales FLEX con este modelo. El uso de accesorios que no sean originales FLEX podría producir resultados de pulido no satisfactorios, aumentar las vibraciones e incrementar el desgaste o dañar la herramienta eléctrica.

Información sobre el desgaste de la espuma

NOTA

En general, el desgaste de la espuma es mucho mayor en combinación con el pulido excéntrico de marcha libre que con el pulido giratorio o el pulido excéntrico accionado por fuerza.

Debido al accionamiento, este desgaste no se produce en el exterior de la espuma, sino en el núcleo de la misma. Cuanto más intensamente y cuanto más tiempo se someta la estructura celular a esfuerzo y se dañe como resultado, más rápida será la acumulación de calor. Es inevitable que se produzcan daños como consecuencia de ello. Este tipo de desgaste no se puede ver exteriormente en la espuma. La única acción eficaz es sustituirla y eliminarla a tiempo, para evitar que se dañe la herramienta eléctrica.

Encender y apagar

Funcionamiento breve sin trabado del interruptor

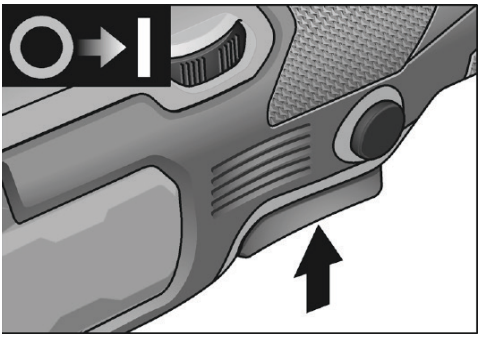

- Mantenga presionado el interruptor.
- Para apagar, suelte el interruptor.

Funcionamiento continuo con el interruptor trabado

Apagar/retirar la batería recargable

– *Apague la herramienta eléctrica.*

– *Vuelva a encender la herramienta eléctrica.*

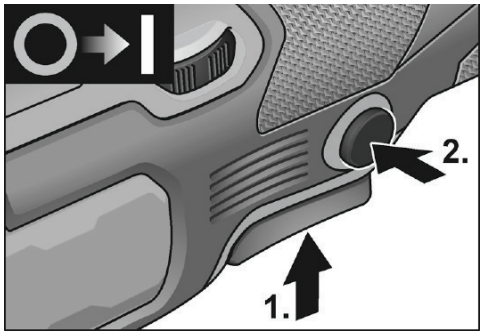

- Mantenga pulsado el interruptor (1.).
- Para bloquearlo en su posición, mantenga presionado el botón de bloqueo (2.) y suelte el interruptor.

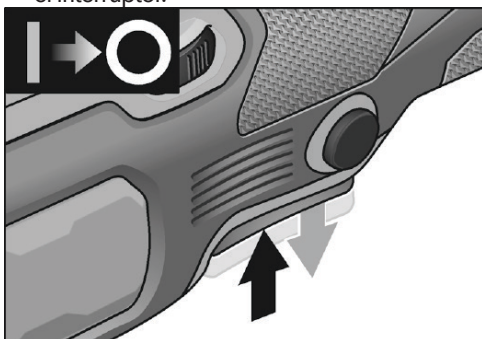

- Para apagar, presione brevemente el interruptor y suéltelo.

Preselección de la velocidad

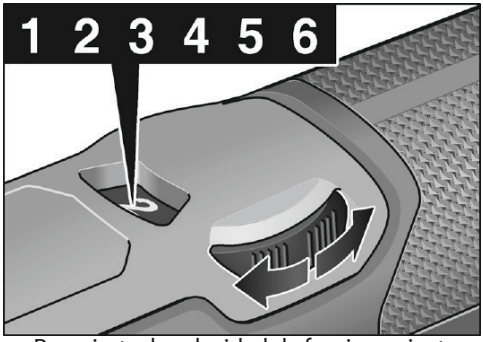

- Para ajustar la velocidad de funcionamiento, gire el dial hasta el valor deseado.
- Presione suavemente el interruptor para acelerar la herramienta eléctrica hasta la velocidad preseleccionada.

i ***NOTA***

En caso de sobrecarga o sobrecalentamiento durante un funcionamiento continuo, la herramienta eléctrica se apagará.

Para seguir trabajando, apague la herramienta eléctrica y vuelva a encenderla.

Instrucciones de trabajo

⚠ ***¡PRECAUCIÓN!***

Cuando la pulidora se apaga,

la herramienta de pulido continúa funcionando brevemente.

i ***NOTA***

Tras un cambio de herramienta (por ejemplo, de una almohadilla de lana a una esponja de pulir), la diferencia de peso puede aumentar las vibraciones.

Modifique la velocidad de funcionamiento con la rueda de ajuste hasta que se reduzcan las vibraciones.

– Encienda la máquina antes de colocarla sobre la superficie que se va a pulir y ponga en marcha la pulidora hasta alcanzar la velocidad ajustada.

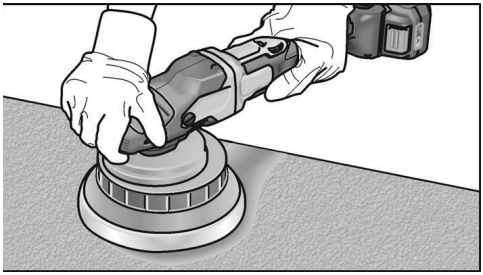

– Mueva la herramienta de pulido sin ejercer presión y realice movimientos circulares superpuestos sobre la superficie que se va a pulir para obtener buenos resultados de pulido y prolongar la vida útil de la herramienta.
– Si utiliza pasta de pulir, use la herramienta respectiva para cada pasta.

Encontrará más información sobre los productos del fabricante en www.flex-tools.com.

Mantenimiento y cuidado del producto

⚠ ***¡ADVERTENCIA!***

Quite la batería antes de realizar cualquier trabajo en la herramienta eléctrica.

Limpieza

- Limpie regularmente la herramienta eléctrica y la rejilla situada delante de las ranuras de ventilación. La frecuencia de limpieza depende del material y la duración de uso.
- Sople regularmente con aire comprimido seco el interior de la carcasa y el motor.
- Limpie regularmente la tapa del filtro.

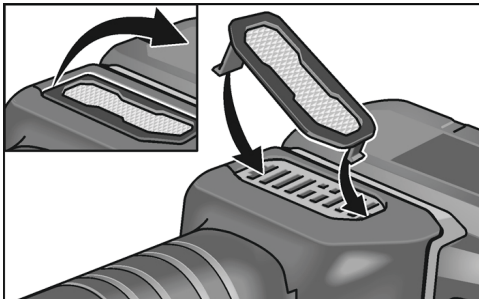

Retire la tapa del filtro y límpielo con aire comprimido seco.

Engranajes

NOTA

No afloje los tornillos en el cabezal del engranaje durante el período de garantía.

El incumplimiento anulará las obligaciones de garantía del fabricante.

Sustitución de piezas de desgaste

Cambiar la almohadilla de velcro

- Quite la batería.
- Retire la herramienta de pulido.
- Coloque la máquina sobre su parte posterior.

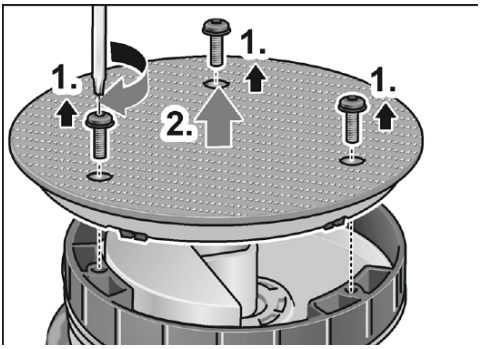

- Afloje los tornillos con una llave Torx y retírelos (**1**.).
- Retire la almohadilla de velcro desgastada (**2**).
- Elimine la suciedad del interior.

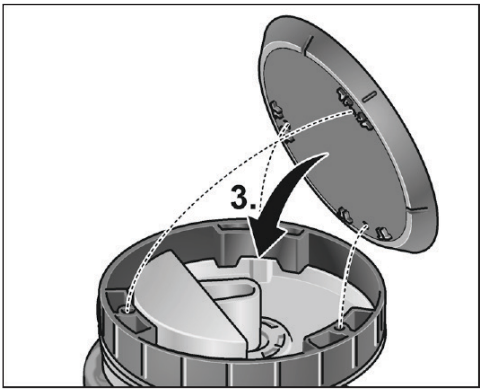

- Alinee los orificios de fijación y coloque la nueva almohadilla de velcro (**3**.).

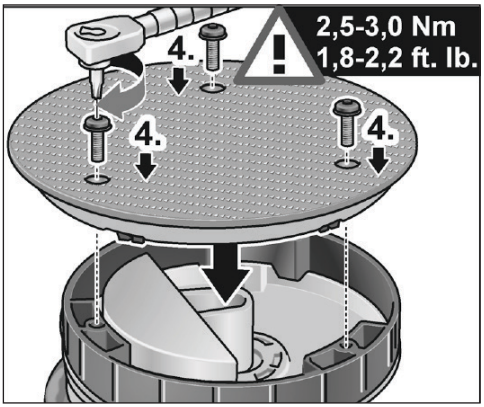

- Inserte los tornillos y apriételos con la llave Torx (**4.**). (Par de apriete: 2,5-3,0 Nm (1,8-2,2 ft. lb.))
- Realice una marcha de prueba. Compruebe si hay desequilibrios y vibraciones.

¡PRECAUCIÓN!

Un ajuste incorrecto del par de apriete puede dañar la herramienta y las superficies sobre las que se está trabajando.

Reparaciones

Las reparaciones deben realizarse únicamente en un centro de servicio postventa autorizado.

Piezas de recambio y accesorios

NOTA

Solo se pueden utilizar las herramientas fabricadas por FLEX. Para otros accesorios, en particular herramientas y productos de pulido, consulte los catálogos del fabricante.

En nuestra página web encontrará planos de despiece y listas de recambios:

www.flex-tools.com

Información para la eliminación del producto

¡ADVERTENCIA!

Las herramientas viejas deben dejarse inutilizables:

– *si funcionan conectadas a la red eléctrica, quite el cable de alimentación,*

– *retire la batería de la herramienta eléctrica que funciona con batería.*



Solo países de la UE

¡No tire los aparatos eléctricos a la basura doméstica!

Según la Directiva Europea 2012/19/UE sobre residuos eléctricos y electrónicos, y su implementación en las legislaciones nacionales, los aparatos eléctricos usados deben recogerse por separado y reciclarse de forma respetuosa con el medio ambiente.



Recuperación de materias primas en lugar de eliminación de residuos.

Los dispositivos, accesorios y embalajes deben reciclarse de forma respetuosa con el medio ambiente. Las piezas de plástico están identificadas para el reciclaje según el tipo de material.

⚠ ***¡ADVERTENCIA!***

No elimine las baterías tirándolas a la basura doméstica ni arrojándolas al agua o al fuego. No abra las baterías usadas.

Solo países de la UE:

De conformidad con el Reglamento 2023/1542, las baterías defectuosas o usadas deben reciclarse.

i ***NOTA***

¡Pregunte a su distribuidor las opciones de eliminación!

CE-Declaración de conformidad

Las declaraciones de conformidad se incluyen en el Anexo 1 de este manual de instrucciones.

Exención de responsabilidad

El fabricante y su representante no son responsables de los daños y la pérdida de beneficio debido a la interrupción de la actividad causada por el producto o por un producto que no se pueda utilizar.

El fabricante y su representante no son responsables de los daños provocados por el uso indebido del producto o por el uso del mismo con productos de otros fabricantes.

Índice

Símbolos usados neste manual 58
Símbolos no produto 58
Para sua segurança 58
Ruído e vibração 61
Características técnicas 62
Vista pormenorizada 63
Instruções de utilização 64
Cuidados e manutenção 66
Informação acerca da eliminação 68
Declaração de Conformidade CE 68
Desresponsabilização 68

Símbolos usados neste manual

⚠ ***AVISO!***
Existem perigos iminentes. O desrespeito por este aviso pode dar origem à morte ou a ferimentos extremamente graves.

⚠ ***CUIDADO!***
Existe a possibilidade de uma situação perigosa. O desrespeito por este aviso pode dar origem a ferimentos ou danos patrimoniais.

ⓘ ***NOTA***
Existem dicas de utilização e informação importante.

Símbolos no produto



Antes de ligar a ferramenta elétrica, leia o manual de utilização.



Informação sobre a eliminação de uma máquina velha (consulte a página 68)!

CE Marca CE

UK CA Marca UKCA

Para sua segurança

⚠ ***AVISO!***
Antes de usar a polidora, leia e siga:

- *Estas instruções de funcionamento,*
- *As "Instruções gerais de segurança" sobre o manuseamento de ferramentas elétricas no folheto fornecido (folheto n.º: 315915),*
- *As regras e normas atuais nas instalações quanto à prevenção de acidentes.*

Esta polidora é topo de gama e foi fabricada de acordo com as normas de segurança conhecidas.

No entanto, durante a utilização, a ferramenta elétrica pode constituir um perigo de vida para o utilizador ou poderá haver danos na ferramenta elétrica ou patrimoniais. A polidora só pode ser usada

- *conforme previsto,*
- *e num perfeito estado de funcionamento.*

As falhas que impeçam a segurança têm de ser reparadas imediatamente.

Utilização prevista

Esta polidora orbital manual foi criada

– para aplicações industriais;
– para todos os tipos de trabalhos de polimento, por exemplo, trabalhos de pintura em veículos, móveis e superfícies metálicas, etc., utilizando uma esponja de polir,
– para utilização com ferramentas de polir que possam funcionar a uma velocidade de, pelo menos, 500/min.

Instruções de segurança da polidora orbital aleatória

⚠ ***AVISO!***
Leia todos os avisos de segurança, instruções, ilustrações e especificações fornecidas com esta ferramenta elétrica. Não seguir todas as instruções apresentadas abaixo pode dar origem a choque elétrico e/ou ferimentos sérios.

Guarde todos os avisos e instruções para futuras referências.

■ **Esta ferramenta elétrica foi criada para funcionar como polidora. Leia todos os avisos de segurança, instruções, ilustrações e especificações fornecidos com esta ferramenta elétrica.**Não seguir todas as instruções apresentadas abaixo pode dar

origem a choque elétrico, incêndio e/ou ferimentos graves.

- **Não recomendamos que efetue com esta ferramenta elétrica operações como afiar, lixar, escovar ou cortar.** Operações para as quais a ferramenta elétrica não tenha sido criada podem dar origem a perigos e causar ferimentos.
- **Não utilize acessórios que não sejam especificamente concebidos e recomendados pelo fabricante da ferramenta.** Só porque o acessório pode ser fixado na sua ferramenta elétrica, isso não garante um funcionamento seguro.
- **A velocidade nominal do acessório tem de ser, pelo menos, igual à velocidade máxima assinalada na ferramenta elétrica.** Os acessórios que funcionem mais depressa do que a sua velocidade nominal podem partir e separar-se da ferramenta.
- **O diâmetro exterior e a espessura do seu acessório têm de se encontrar dentro da capacidade nominal da sua ferramenta elétrica.** Acessórios com um tamanho incorreto não podem ser protegidos nem controlados adequadamente.
- **A montagem roscada de acessórios tem de corresponder à rosca do eixo da rebarbadora. Para acessórios montados por rebordos, o orifício do acessório tem de caber no diâmetro de localização do rebordo.** Acessórios que não equivalham ao material de montagem da ferramenta elétrica perderão o equilíbrio, vibrarão excessivamente e poderão dar origem à perda de controlo.
- **Não utilize um acessório danificado. Antes de cada utilização, inspecione o acessório, como os discos abrasivos, quanto a rachas e lascas, a almofada de apoio quanto a rachas, rasgões ou desgaste excessivo, as escovas de aço quanto a fios soltos ou partidos. Se a ferramenta elétrica ou o acessório caírem, verifique se existem danos. Nesse caso, instale um acessório sem danos. Após a inspeção e a instalação de um acessório, posicione-se afastado do plano do acessório rotativo e ponha a funcionar a ferramenta elétrica à velocidade máxima sem carga durante um minuto.** Os acessórios danificados partem-se habitualmente durante este tempo de teste.
- **Use equipamento de proteção individual. Dependendo da aplicação, utilize uma viseira de proteção ou óculos de segurança. Se necessário, use uma máscara para o pó, proteções auditivas, luvas e um avental capaz de parar pequenos fragmentos abrasivos.** A proteção ocular tem de conseguir parar fragmentos projetados gerados por várias utilizações. A máscara para o pó ou respiratória tem de ser capaz de filtrar partículas geradas pelo seu funcionamento. A exposição prolongada a ruído intenso pode causar a perda de audição.
- **Mantenha-se afastado a uma distância de segurança da área de trabalho. Quem entrar na área de trabalho tem de usar equipamento de proteção individual.** Fragmentos da peça trabalhada ou de um acessório partido podem soltar-se e causar ferimentos para além da área imediata da operação.
- **Segure a ferramenta apenas através das superfícies de preensão isoladas quando efetuar uma operação onde o acessório da ferramenta possa entrar em contacto com cabos elétricos escondidos.** O contacto dos acessórios de corte com um cabo "vivo" fará com que as peças de metal expostas da ferramenta elétrica deem um choque ao operador.
- **Nunca pouse a ferramenta elétrica até o acessório ter parado por completo.** O acessório giratório pode agarrar-se à superfície e fazer com que perca o controlo da ferramenta elétrica.
- **Não coloque a ferramenta elétrica em funcionamento enquanto a transportar ao seu lado.** O contacto acidental com o acessório giratório pode agarrar-se à sua roupa, puxando o acessório contra o seu corpo.
- **Limpe regularmente as entradas de ar da ferramenta elétrica.** A ventoinha do motor irá aspirar a poeira para dentro da estrutura e uma acumulação excessiva de pó metálico poderá provocar perigos elétricos.
- **Não utilize a ferramenta elétrica perto de materiais inflamáveis.** As faíscas podem incendiar estes materiais.
- **Não use acessórios que requeiram líquidos de refrigeração.** A utilização de água ou outros líquidos de arrefecimento pode dar origem a eletrocussão ou choque.

Avisos Relacionados com Ressaltos

O ressalto é uma reação súbita de um disco rotativo, almofada de apoio, escova ou qualquer outro acessório que fique preso. Uma travagem ou um bloqueio provoca uma paragem rápida do acessório rotativo que, por sua vez, leva a que a ferramenta elétrica descontrolada seja forçada na direção oposta à rotação do acessório no ponto do bloqueio. Por exemplo, se um disco abrasivo ficar preso numa peça a ser trabalhada, a extremidade do disco que está a entrar no ponto em que fica preso entra na superfície do material, fazendo com que o disco saia ou ressalte. O disco poderá ir na direção do operador ou afastar-se do mesmo, dependendo da direção do movimento do disco no ponto do bloqueio.
Os discos abrasivos também se podem partir nestas condições. O ressalto é o resultado de uma utilização indevida e/ou procedimentos ou condições de funcionamento incorretos da ferramenta elétrica e pode ser evitado tomando as devidas precauções, conforme abaixo indicadas.

- **Segure bem a ferramenta elétrica e coloque o seu corpo e braço para que consiga resistir à força do ressalto. Use sempre a pega auxiliar, se existir, para um controlo máximo do ressalto ou reação do binário durante o arranque.** O operador pode controlar as reações do binário ou forças de ressalto, se tomar as devidas precauções.
- **Nunca coloque a sua mão perto do acessório rotativo.** Os acessórios podem ressaltar contra as suas mãos.
- **Não posicione o seu corpo na área onde a ferramenta elétrica se irá movimentar se ocorrer um ressalto.** O ressalto atira a ferramenta na direção oposta ao movimento do disco no ponto em que fica preso.
- **Preste especial cuidado quando trabalhar cantos, extremidades afiadas, etc. Evite baloiçar e puxar o acessório.** Cantos, extremidades afiadas ou baloiçar a ferramenta pode fazer com que o acessório rotativo prenda e cause a perda de controlo ou ressalto.
  Não utilize uma lâmina de corrente de serra ou lâmina de serra dentada. Tais lâminas criam ressaltos frequentes e perda de controlo.

Avisos de Segurança Específicos para Polimento

- Não permita que qualquer parte solta da boina de polimento ou os seus fios de fixação girem livremente. Arrume ou apare quaisquer fios de fixação soltos. Fios de fixação soltos ou rotativos podem emaranhar-se nos seus dedos ou agarrar-se à peça a ser trabalhada.

Instruções de segurança e de manuseamento das baterias

- **Não abra a bateria.** Perigo de curto-circuito!
- **Proteja a bateria do calor, incluindo uma exposição prolongada à luz direta do Sol, fogo, água e humidade.** Perigo de explosão!
- **Uma bateria danificada ou usada incorretamente pode dar origem à emissão de fumos.** Garanta uma provisão de ar fresco e consulte um médico no caso de quaisquer complicações físicas. Os fumos podem irritar o trato respiratório.
- **A bateria pode verter líquido se for usada incorretamente. Evite o contacto com o líquido. Se ocorrer um contacto acidental, lave com água abundante. Se o líquido entrar em contacto com os olhos, procure ajuda médica.** O líquido ejetado da bateria pode provocar irritação ou queimaduras.
- **Use baterias recarregáveis FLEX apenas com ferramentas FLEX e acessórios FLEX.** Apenas assim a bateria recarregável fica protegida contra sobrecargas perigosas.
- **Recarregue as baterias apenas com carregadores recomendados pelo fabricante.** Um carregador que seja adequado a um tipo de bateria pode criar um risco de incêndio quando usado com outra bateria.
- **A bateria pode ser danificada por objetos pontiagudos, como pregos ou parafusos ou se aplicar muita força externamente.** Isto pode dar origem a um curto-circuito interno, fazendo com que a bateria se incendeie, liberte fumo, dê origem a uma explosão ou sobreaqueça.

Ruído e vibração

NOTA

Os valores do nível de pressão de som ponderado A e valores da vibração total podem ser encontrados na tabela das "Características técnicas".

Os valores de ruído e vibração foram determinados de acordo com a norma EN 62841.

CUIDADO!

As medições indicadas dizem respeito a ferramentas elétricas novas. O uso diário causa a alteração dos valores de vibração e ruído.

NOTA

O valor declarado da vibração total e os valores declarados de emissão de ruído foram medidos de acordo com um método de teste padrão, e podem ser usados para comparar duas ferramentas. Estes também podem ser usados numa avaliação preliminar da exposição.

O nível de emissão da vibração declarado e

os valores de emissão de ruído representam as aplicações principais da ferramenta.

No entanto, se a ferramenta for usada para diferentes

aplicações, com diferentes acessórios, ou

tendo uma má manutenção, os níveis de emissão da vibração

e os valores da emissão de ruído podem diferir.

Isto pode aumentar significativamente o nível de exposição sobre o período total de funcionamento.

Para fazer uma estimativa precisa do nível de exposição da vibração e valores de emissão de ruído, também tem de ter em conta as vezes que desliga a ferramenta, ou quando esta está a funcionar, mas não está realmente a ser utilizada. Isto pode diminuir significativamente o nível de exposição sobre o período total de funcionamento.

Identifique medidas adicionais de segurança para proteger o operador dos efeitos da vibração e do ruído, como: Efetuar a manutenção da ferramenta e dos acessórios, manter as mãos quentes, organizar vários padrões de trabalho.

CUIDADO!

Use proteção auditiva quando a pressão do som estiver acima dos 85 dB(A).

Características técnicas

Tipo de produto		XFE 2 15 18-EC	XCE 2 8 18-EC
Produto		Polidora orbital	
Tensão nominal	V	18	
Bateria		Série AP 18... Série AP 18... XT	
Carregador		Série CA 18... Série CA 12/18...	
Suporte da ferramenta		Velcro Ø 125/150	Velcro Ø 125/150
Ø máx. da ferramenta	mm	160	
Órbita	mm	15	8
Velocidade sem carga	/min	2700-8700	225 - 700
Peso	kg	2,1*	2,0*
Temperatura de funcionamento		-10~40 °C	
Temperatura de armazenamento		< 50 °C	
Temperatura de carregamento		4~40 °C	
Nível de pressão sonora ponderado A de acordo com a EN 62841 (consulte "Ruído e vibração"):			
Nível de pressão sonora L_{pA}	dB(A)	79	81
Nível de potência sonora L_{WA}	dB(A)	90	92
Incerteza K	db	2,5	
Valor total da vibração de acordo com a EN 62841 (consulte "Ruído e vibração"):			
Valor da emissão ah	m/s^2	7,2	5,1
Incerteza K	m/s^2	1,5	1,5
Vibrações de choque repetidas (p_F):	m/s^2	132	57
Incerteza K	m/s^2	49	17

* /Medido sem ferramenta.

Vista pormenorizada

São descritas nestas instruções diferentes ferramentas elétricas. A ferramenta elétrica ilustrada pode diferir em alguns detalhes da que adquiriu.

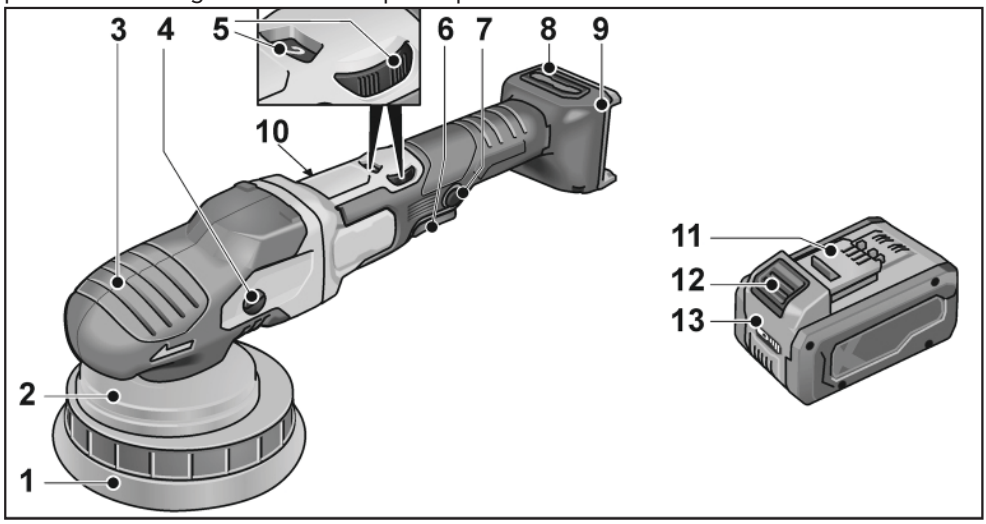

1 Almofada de velcro
2 Suporte do disco
3 Cobertura da pega
Com saída do ar e seta da direção de rotação.
4 Cabeça da engrenagem *
5 Disco para pré-selecionar a velocidade
6 Botão de bloqueio
Bloqueia o interruptor (7) durante o funcionamento contínuo.
7 Interruptor
Liga e desliga a ferramenta elétrica e também a acelera até à velocidade previamente selecionada.
8 Cobertura do filtro
9 Ranhura para bateria
10 Placa das especificações
11 Bateria de ião de lítio Flex
12 Botão de libertação da bateria
13 Indicador do estado de carregamento
Chave Torx T20 *

* Não ilustrada

Instruções de utilização

⚠ ***AVISO!***

Retire a bateria antes de efetuar quaisquer trabalhos na ferramenta elétrica.

Antes de ligar a polidora

Retire a polidora da caixa e certifique-se de que não existem peças em falta ou danificadas.

i ***NOTA***

As baterias não vêm completamente carregadas na altura da entrega. Antes da primeira utilização, carregue a bateria por completo. Consulte o manual de instruções do carregador.

Inserir/substituir a bateria

- Pressione a bateria carregada para a ferramenta elétrica até ficar fixada no respetivo lugar.

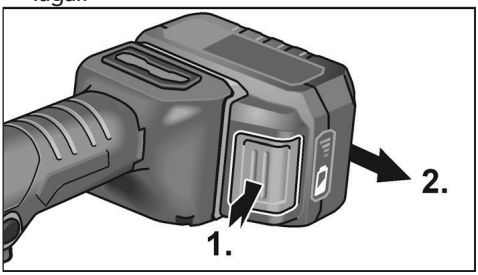

- Para retirar a bateria, prima o botão de libertação (**1**) e puxe a bateria (**2**) para fora.

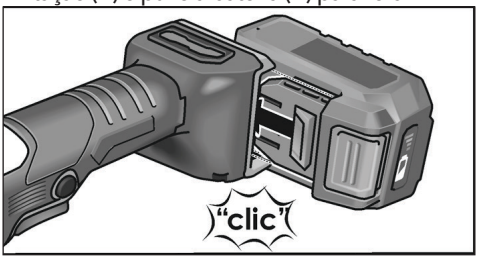

⚠ ***CUIDADO!***

Quando o aparelho não for usado, proteja os contactos da bateria. Peças soltas de metal podem colocar os contactos em curto-circuito, podendo dar origem a explosão ou incêndio!

Estado de carregamento da bateria

- Prima o botão para verificar o estado de carregamento da bateria nos indicadores LED do estado de carregamento.

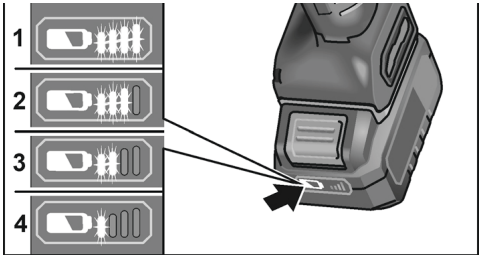

O indicador desliga-se passados 5 segundos.

Se um dos LEDs piscar, a bateria tem de ser recarregada. Se nenhum dos LEDs acender após premir o botão, a bateria tem um defeito e tem de ser substituída.

Fixar/substituir a ferramenta

- Retire a bateria.

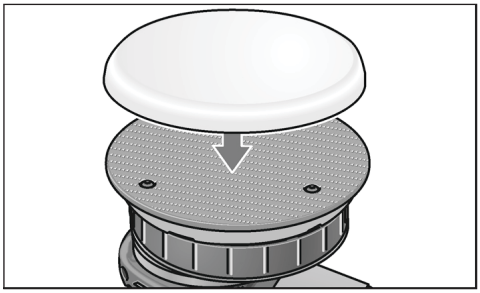

- Pressione firmemente a ferramenta de polimento, centrada no orifício, contra a almofada de Velcro. Utilize apenas ferramentas de polir sem danos.
- Insira a bateria.
- Ligue a polidora (sem a acionar) e deixe-a funcionar durante cerca de 30 segundos. Verifique se existem desequilíbrios e vibrações.
- Desligue a polidora.

Fixar as ferramentas

⚠ ***CUIDADO!***

Fixe as ferramentas no centro do suporte da ferramenta. Os desequilíbrios podem danificar a ferramenta elétrica. O resultado do

trabalho pode ser afetado.

NOTA

Utilize acessórios FLEX originais neste modelo. A utilização de acessórios que não sejam originais da FLEX pode resultar num resultado de polimento insatisfatório, no aumento das vibrações e também num maior desgaste ou até em danos na ferramenta elétrica.

Informação sobre o desgaste das esponjas

NOTA

Em geral, o desgaste das esponjas é muito maior no polimento excêntrico de movimento livre do que no polimento rotativo ou no polimento excêntrico com acionamento forçado. Devido ao acionamento, este desgaste não ocorre no exterior da esponja, mas sim no núcleo da esponja. Quanto mais dura/longa for a exposição da estrutura celular a esforços e quanto mais esta for danificada em consequência disso, mais rapidamente se acumula o calor. Os danos subsequentes são inevitáveis. Este tipo de desgaste não é visível no exterior da esponja. A única medida fiável é substituir e eliminar atempadamente a esponja, de modo a evitar danos térmicos na ferramenta elétrica.

Ligar e desligar

Breve operação sem ativar o interruptor basculante

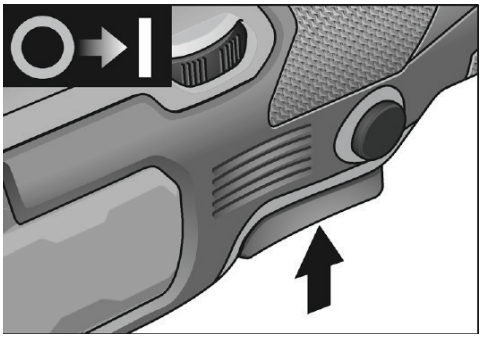

- Prima e mantenha premido o interruptor.
- Para desligar, liberte o interruptor.

Para um funcionamento contínuo com o interruptor basculante acionado.

Desligar/retirar a bateria recarregável

- *Desligue a ferramenta elétrica.*
- *Ligue novamente a ferramenta elétrica.*

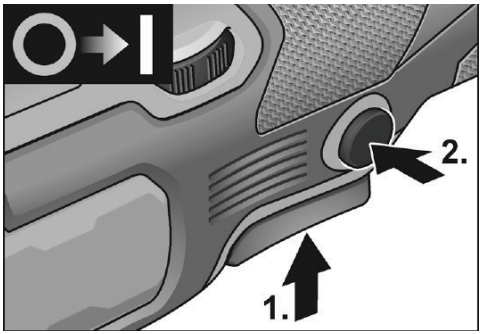

- Prima e mantenha premido o interruptor (1.).
- Para bloquear na respetiva posição, mantenha premido o botão de bloqueio (2.) e liberte o interruptor.

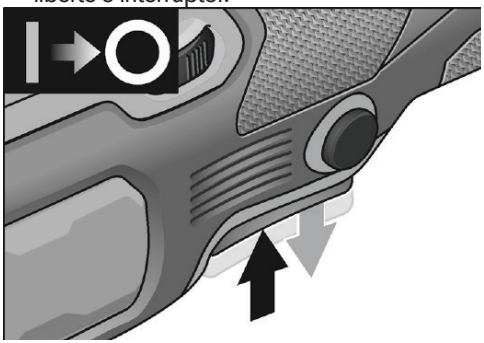

- Para desligar, prima brevemente e liberte o interruptor.

Pré-selecionar a velocidade

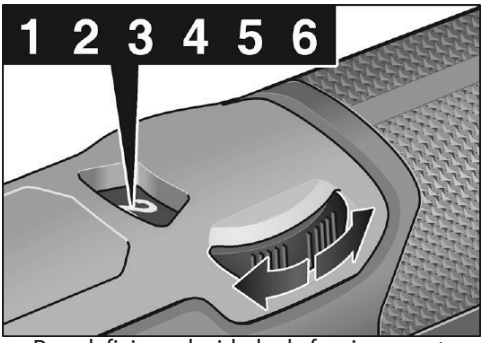

- Para definir a velocidade de funcionamento, mova o disco para o valor desejado.
- Pressione suavemente o interruptor para acelerar a ferramenta elétrica até à velocidade pré-selecionada.

NOTA

No caso de sobrecarga ou sobreaquecimento durante um funcionamento ininterrupto, a ferramenta elétrica será desligada.

Para continuar a trabalhar, desligue e volte a ligar a ferramenta elétrica.

Instruções de funcionamento

CUIDADO!

Quando a polidora é desligada,

a ferramenta de polir continua a funcionar durante breves instantes.

NOTA

Após uma mudança de ferramenta (por exemplo, utilizar uma boina de lã em vez de uma esponja de polir), a diferença de peso pode aumentar as vibrações.

Altere a velocidade de funcionamento através do disco de ajuste até reduzir as vibrações.

– Ligue a máquina antes de a colocar sobre a superfície a polir e deixe a polidora atingir a velocidade definida.

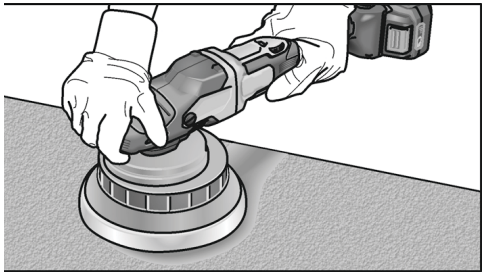

– Desloque a ferramenta de polir sem exercer pressão e faça movimentos circulares e sobrepostos sobre a superfície a polir, de modo a obter bons resultados de polimento e prolongar a vida útil da ferramenta.
– Se utilizar uma pasta de polir, utilize a ferramenta adequada para cada pasta.

Para mais informações acerca dos produtos do fabricante, visite www.flex-tools.com.

Cuidados e manutenção

AVISO!

Retire a bateria antes de efetuar quaisquer trabalhos na ferramenta elétrica.

Limpeza

- Limpe regularmente a ferramenta elétrica e a grelha na frente das ranhuras de ventilação. A frequência da limpeza está dependente do material e do tempo de utilização.
- Sopre regularmente o interior da estrutura e o motor com ar comprimido seco.
- Limpe regularmente a cobertura do filtro.

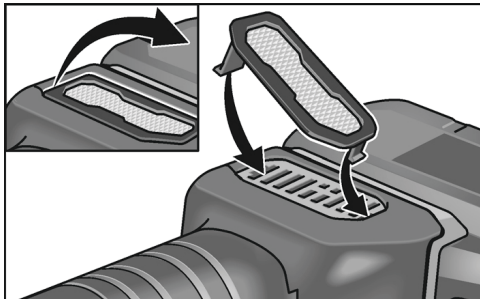

Retire a cobertura do filtro e sopre com ar comprimido seco.

Engrenagens

NOTA

Não desaperte os parafusos na cabeça da engrenagem durante o período da garantia.

A não conformidade anula a garantia do fabricante.

Substituição das peças de desgaste

Alterar a almofada de velcro

- Retire a bateria.
- Retire a ferramenta de polir.
- Coloque a máquina de costas.

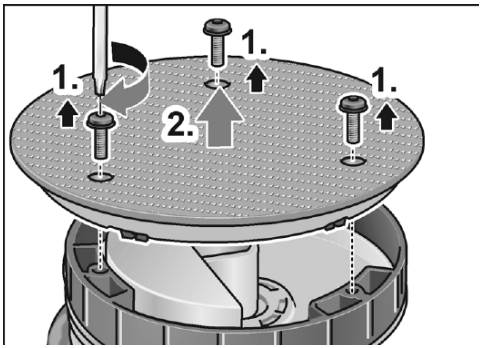

- Solte e retire os parafusos com a chave Torx (**1**.).
- Retire a almofada de Velcro gasta (**2**.).
- Retire os resíduos do interior.

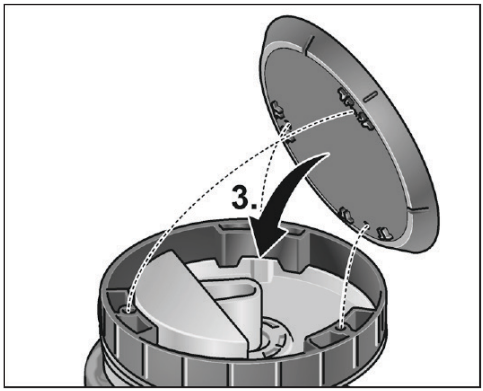

- Alinhe os orifícios de fixação e coloque a nova almofada de Velcro (**3**.).

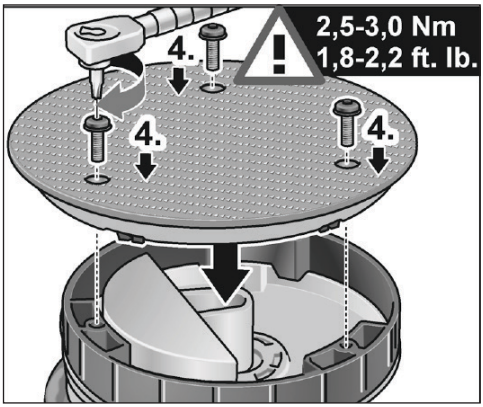

- Insira os parafusos e aperte-os com a chave Torx (**4**.). (Binário de aperto 2,5-3,0 Nm (1,8-2,2 ft. lb.))
- Efetue um teste de funcionamento. Verifique se existem desequilíbrios ou vibrações.

CUIDADO!

Um ajuste incorreto do binário pode danificar a ferramenta e as superfícies a serem trabalhadas.

Reparações

As reparações só podem ser efetuadas por um centro de reparação autorizado.

Peças sobresselentes e acessórios

NOTA

Só podem ser utilizadas as ferramentas aprovadas pela FLEX. Para outros acessórios, nomeadamente ferramentas e produtos auxiliares de polir, consulte os catálogos do fabricante.

As imagens pormenorizadas e lista de peças sobresselentes podem ser encontradas na nossa página web:

www.flex-tools.com

Informação acerca da eliminação

⚠ ***AVISO!***
Torne as ferramentas elétricas inutilizáveis no fim:

– *Retire o fio da alimentação das ferramentas que funcionem a eletricidade.*
– *Retire a bateria das ferramentas que funcionem a bateria.*



Apenas países da UE

Não elimine ferramentas elétricas juntamente com o lixo doméstico comum!

De acordo com a diretiva europeia 2012/19/UE relativa aos Resíduos de Equipamento Elétrico e Eletrónico e transposição para a lei nacional, as ferramentas elétricas usadas têm de ser recolhidas em separado e recicladas de um modo amigo do ambiente.



Recuperação de matérias-primas em vez de eliminação de resíduos.
O aparelho, acessórios e material de empacotamento deverão ser reciclados de um modo amigo do ambiente. As peças de plástico estão identificadas para reciclagem de acordo com o tipo de material.

⚠ ***AVISO!***
Não elimine as baterias no lixo doméstico comum, água ou fogo. Não abra baterias usadas.

Apenas para países da UE:

De acordo com o Regulamento 2023/1542, as baterias defeituosas ou gastas têm de ser recicladas.

i ***NOTA***
Contacte o seu revendedor quanto às opções de eliminação!

CE- Declaração de Conformidade

As Declarações de Conformidade estão incluídas no Anexo 1 deste manual de instruções.

Desresponsabilização

O fabricante e o seu representante não se responsabilizam por quaisquer danos ou perda de lucros devido à interrupção comercial causada pelo produto ou por um produto inutilizável.

O fabricante e o seu representante não se responsabilizam por quaisquer danos causados por uma utilização inadequada do produto, ou do produto com produtos de outros fabricantes.

Inhoud

Gebruikte symbolen in deze handleiding 69
Symbolen op het product. 69
Voor uw eigen veiligheid 69
Geluid en trilling 72
Technische gegevens 73
Overzicht 74
Gebruiksinstructies 75
Onderhoud en zorg. 77
Informatie over de afvoer. 79
CE-conformiteitsverklaring 79
Uitsluiting van de aansprakelijkheid. 79

Gebruikte symbolen in deze handleiding

⚠ ***WAARSCHUWING!***
Verwijst naar dreigend gevaar. Het niet in acht nemen van deze waarschuwing kan leiden tot de dood of zeer ernstige verwondingen.

⚠ ***OPGELET!***
Geeft een potentieel gevaarlijke situatie aan. Het niet naleven van deze waarschuwing kan leiden tot letsel of materiële schade.

i ***OPMERKING***
Verwijst naar tips voor het gebruik en belangrijke informatie

Symbolen op het product



Lees de gebruikershandleiding voordat u het elektrische gereedschap inschakelt.



Informatie over de afvoer van het afgedankt gereedschap (zie pagina 79)!

CE-markering

UKCA-markering

Voor uw eigen veiligheid

⚠ ***WAARSCHUWING!***
Lees en volg vóór gebruik van de polijstmachine:

- *deze gebruiksaanwijzing,*
- *de "Algemene veiligheidsinstructies" over de omgang met elektrisch gereedschap in de bijgesloten brochure (brochurenr.: 315915),*
- *de actueel geldige regels en wetgevingen voor het voorkomen van ongevallen op de plaats van gebruik.*

Deze polijstmachine is vervaardigd volgens de huidige stand van de techniek en in overeenstemming met de erkende veiligheidsvoorschriften.

Desalniettemin kan het elektrische gereedschap tijdens het gebruik een gevaar voor lijf en leven van de gebruiker of derden veroorzaken en kan het elektrische gereedschap materiële schade veroorzaken. De polijstmachine mag alleen

- *voor het beoogde doeleinde,*
- *in een perfecte staat.*

Storingen die de veiligheid verminderen moeten direct worden gerepareerd.

Beoogd gebruik

Deze handbediende excentrische polijstmachine is ontworpen

– voor industriële toepassingen,
– voor alle soorten polijstwerkzaamheden, bijv. lakwerk op voertuigen, meubels en metalen oppervlakken enz., met een polijstspons,
– voor gebruik met polijstgereedschappen die geschikt zijn voor een toerental van ten minste 500/min.

Veiligheidsinstructies voor excentrische polijstmachines

⚠ ***WAARSCHUWING!***
Lees alle veiligheidswaarschuwingen, instructies, illustraties en specificaties die met dit elektrische gereedschap zijn meegeleverd. Het niet opvolgen van alle onderstaande instructies kan leiden tot elektrische schokken en/of ernstig letsel.

Bewaar alle waarschuwingen en instructies voor toekomstig gebruik.

- **Dit elektrische gereedschap is bedoeld om als polijstmachine te worden gebruikt. Lees alle veiligheidswaarschuwingen, instructies, illustraties en specificaties die met dit elektrische gereedschap zijn meegeleverd.** Het niet opvolgen van alle onderstaande instructies kan leiden tot elektrische schokken, brand en/of ernstig letsel.
- **Het wordt niet aanbevolen om toepassingen zoals slijpen, schuren, bewerkingen met een draadborstel of snijden met dit elektrisch gereedschap uit te voeren.** Werkzaamheden waarvoor het elektrische gereedschap niet is ontworpen, kunnen een gevaar vormen en persoonlijk letsel veroorzaken.
- **Gebruik geen accessoires die niet specifiek zijn ontworpen en aanbevolen door de fabrikant van het gereedschap.** Dat het accessoire kan worden bevestigd op uw elektrische gereedschap betekent niet dat het veilig kan worden gebruikt.
- **De nominale snelheid van het accessoire moet ten minste gelijk zijn aan de maximum snelheid die staat vermeld op het elektrische gereedschap.** Accessoires die sneller draaien dan hun nominale snelheid kunnen breken of weg worden geslingerd.
- **De buitendiameter en de dikte van uw accessoire moet binnen de nominale capaciteit van uw elektrische gereedschap liggen.** Accessoires met het verkeerde formaat kunnen niet correct worden beveiligd of gecontroleerd.
- **Accessoires met een schroefdraadbevestiging moeten passen op de spindeldraad van de slijper. Voor accessoires die met een flens worden bevestigd, moet het bevestigingsgat van het accessoire passen op de lokalisatiediameter van de flens.** Accessoires die niet op het bevestigingsmateriaal van het elektrische gereedschap passen, lopen niet uitgebalanceerd, trillen buitensporig en kunnen een verlies van controle veroorzaken.
- **Gebruik geen beschadigd accessoire. Voor elk gebruik moet u het accessoire inspecteren bij bijvoorbeeld slijpschijven op spaanders en barsten, de achterplaat op barsten, scheuren of overmatige slijtage, draadborstels op losse of gebarsten draden. Als het elektrische gereedschap of accessoires zijn gevallen, dient u het te controleren op beschadigingen of onbeschadigde accessoires te monteren. Na controle en installatie van een accessoire, moet uzelf en omstanders uit de lijn van het draaiende accessoire gaan staan en het elektrische gereedschap op volle toeren zonder belasting een minuut laten draaien.** Beschadigde accessoires gaan normaliter stuk gedurende de testduur.
- **Draag persoonlijke beschermingsmiddelen. Afhankelijk van de toepassing moet u een gelaatsscherm of een veiligheidsbril gebruiken. Draag indien nodig een stofmasker, gehoorbescherming, handschoenen en een schort die kleine afgeschuurde of deeltjes van het werkstuk kan weren.** De oogbescherming moet in staat zijn rondvliegend vuil dat ontstaat door diverse toepassingen, tegen te houden. Het stofmasker of ademhalingsapparaat moet in staat zijn, deeltjes die ontstaan door de werkzaamheden uit de lucht te filteren. Een langdurige blootstelling aan hard geluid kan gehoorverlies tot gevolg hebben.
- **Houd omstanders op een veilige afstand van het werkgebied. Iedereen die binnen het werkgebied komt moet een persoonlijke beschermende uitrusting dragen.** Fragmenten van het werkstuk of een gebroken accessoire kunnen wegvliegen en ook letsel buiten de directe werkomgeving veroorzaken.
- **Houd het elektrische gereedschap vast aan de geïsoleerde greepvlakken wanneer u werkzaamheden uitvoert waarbij het inzetgereedschap in contact kan komen met verborgen elektrische leidingen.** Zaagkettingen die met een draad onder stroom in aanraking komen kunnen de blootgestelde metalen onderdelen van het handgereedschap onder stroom zetten en de gebruiker een elektrische schok geven.
- **Leg het elektrische gereedschap nooit neer totdat het accessoire helemaal tot stilstand is gekomen.** Het draaiend accessoire kan het oppervlak grijpen en hierdoor kunt u de controle over het elektrisch gereedschap verliezen.

- **Laat het elektrisch gereedschap niet draaien terwijl u het naast uw lichaam draagt.** Onopzettelijk contact met het draaiend accessoire kan uw kleding grijpen, waardoor het accessoire naar uw lichaam wordt getrokken.
- **Reinig de luchtopeningen van het elektrisch gereedschap regelmatig.** De ventilator van de motor trekt het stof naar binnen in de behuizing en een overmatige verzameling van metaal in poedervorm kan een elektrisch risico vormen.
- **Gebruik het elektrisch gereedschap niet in de buurt van ontvlambaar materiaal.** Vonken kunnen deze materialen ontsteken.
- **Gebruik geen accessoires waarvoor vloeibare koelmiddelen nodig zijn.** Het gebruik van water of andere vloeibare koelmiddelen kunnen een elektrocutie of elektrische schok tot gevolg hebben.

Terugslag en bijbehorende waarschuwingen

Een terugslag is een plotselinge reactie op een vastgeklemd of vastgehaakt draaiend accessoire, steunpad, borstel of ieder ander accessoire. Het vastklemmen of vastlopen veroorzaakt een plotselinge blokkering van het roterende accessoire, waardoor het ongecontroleerde elektrische gereedschap op het punt waar het accessoire blokkeert in de tegenovergestelde richting van de draairichting van het accessoire wordt gedwongen. Wanneer bijvoorbeeld een slijpschijf vastloopt of door het werkstuk wordt vastgeklemd, kan de rand van de schijf die het klempunt binnengaat zich in het oppervlak van het materiaal ingraven, waardoor de schijf uit de snede omhoogklimt of wordt weggeslagen. De schijf kan of naar, of weg van de bediener springen, afhankelijk van de richting van de beweging van de schijf ten tijde van het vastklemmen.
Slijpschijven kunnen onder deze omstandigheden ook stuk gaan. Een terugslag is het resultaat van het verkeerd gebruik en/of verkeerde bediening van het elektrisch gereedschap of verkeerde werkomstandigheden en kan worden voorkomen door de juiste voorzorgsmaatregelen te nemen.

- **Zorg voor een stevige greep op het elektrische gereedschap en positioneer uw lichaam en arm zo dat u de krachten van een terugslag kunt opvangen. Gebruik altijd een ondersteunende handgreep als deze is meegeleverd voor een maximale controle in geval van een terugslag of een koppelreactie tijdens het starten.** De gebruiker kan de koppelreacties of krachten van een terugslag opvangen als er geschikte voorzorgsmaatregelen worden genomen.
- **Plaats uw handen nooit in de buurt van het draaiend accessoire.** Het accessoire kan terugslaan en letsel veroorzaken.
- **Plaats uw lichaam niet in de buurt waar een terugslag van het elektrische gereedschap zou kunnen plaatsvinden.** Een terugslag beweegt het gereedschap in de tegengestelde richting van de beweging.
- **Ga bijzonder voorzichtig te werk tijdens werkzaamheden in hoeken, scherpe randen, etc. Voorkom springen en vastklemmen van het accessoire.** Hoeken, scherpe randen of springen kunnen tot gevolg hebben dat het draaiend accessoire vast komt te zitten waardoor een verlies van controle of terugslag kan plaatsvinden.
Bevestig geen kettingblad of getand zaagblad. Dergelijke bladen veroorzaken frequente terugslagen en een verlies van controle.

Veiligheidswaarschuwingen specifiek voor polijstwerkzaamheden

- Zorg ervoor dat losse delen van de polijstkap of de bevestigingskoorden ervan niet vrij kunnen ronddraaien. Stop losse bevestigingskoorden weg of knip ze af. Losse, ronddraaiende bevestigingskoorden kunnen rond uw vingers verstrikt raken of aan het werkstuk blijven haken.

Veiligheidsinstructies voor de omgang met accu's

- **Open de accu nooit.** Risico op kortsluiting!
- **Bescherm de accu tegen hitte, waaronder langdurig zonlicht, vuur, water en vocht.** Explosiegevaar!
- **Een beschadigde of verkeerd gebruikte accu kan ertoe leiden dat dampen vrij komen.** Zorg voor frisse lucht en raadpleeg een arts in geval van lichamelijke complicaties. De dampen kunnen de luchtwegen irriteren.

- **Vloeistof kan uit de accu lekken als de accu verkeerd wordt gebruikt. Voorkom contact met dergelijke vloeistoffen. Als aanraking met de vloeistof toevallig plaatsvindt, spoel met water. Als de vloeistof in contact komt met de ogen dient u direct een arts te raadplegen.** Vloeistof die uit de accu lekt kan irritatie of chemische brandwonden veroorzaken.
- **Gebruik oplaadbare FLEX-accu's alleen in combinatie met FLEX-gereedschap en FLEX-accessoires.** Alleen op deze manier is de oplaadbare accu beschermd tegen gevaarlijke overbelasting.
- **Laad accu's alleen op met de laders die door de fabrikant zijn aanbevolen.** Een lader die geschikt is voor een bepaald type accu kan tot brandgevaar leiden wanneer deze gebruikt wordt met een andere accu.
- **De accu kan beschadigd raken door puntige voorwerpen zoals spijkers of schroevendraaiers of door extern toegepaste kracht.** Dit kan een interne kortsluiting veroorzaken waardoor de accu kan branden, rook afgeven, exploderen of oververhitten.

Geluid en trilling

OPMERKING

De waarden voor het A-gewogen geluidsdrukniveau en de totale trillingswaarden zijn te vinden in de tabel "Technische specificaties".

Het geluidniveau en trillingswaarden werden bepaald in overeenstemming met EN 62841.

OPGELET!

De aangegeven waarden hebben betrekking op nieuwe elektrische gereedschappen. Door het dagelijks gebruik kunnen het geluidniveau en trillingswaarden veranderen.

OPMERKING

De opgegeven totale trillingswaarde(n) en de opgegeven geluidsemissiewaarde(n) zijn gemeten volgens een gestandaardiseerde testmethode en kunnen worden gebruikt om het ene gereedschap met het andere te vergelijken; ze kunnen ook worden gebruikt voor een voorlopige beoordeling van de blootstelling.

Het opgegeven trillingsemissieniveau en

de geluidsemissiewaarde(n) hebben betrekking op de belangrijkste toepassingen van het gereedschap.

Als het gereedschap echter voor andere

toepassingen, met andere accessoires of

bij gebrekkig onderhoud wordt gebruikt, kunnen het

trillingsemissieniveau en de geluidsemissiewaarde(n) afwijken.

Dit kan het blootstellingsniveau gedurende de totale werkperiode aanzienlijk verhogen.

Om het trillingblootstellingsniveau en de geluidsemissiewaarde(n) nauwkeurig te kunnen inschatten, moet ook rekening worden gehouden met de perioden waarin het gereedschap is uitgeschakeld of draait maar niet daadwerkelijk wordt gebruikt. Dit kan het blootstellingsniveau over de totale werkperiode aanzienlijk verlagen.

Neem aanvullende veiligheidsmaatregelen om de gebruiker te beschermen tegen de effecten van trillingen en geluid, zoals: Het onderhouden van het gereedschap en de accessoires, het warm houden van de handen en het organiseren van werkpatronen.

OPGELET!

Draag gehoorbescherming bij een geluidsdruk van meer dan 85 dB(A).

Technische specificaties

Producttype		XFE 2 15 18-EC	XCE 2 8 18-EC
Product		Excentrische polijstmachine	
Nominale spanning	V	18	
Accu		AP 18...-serie AP 18…XT-serie	
Oplader		CA 18...-serie CA 12/18...-serie	
Gereedschapshouder		Velcro Ø 125/150	Velcro Ø 125/150
Gereedschap Ø max.	mm	160	
Orbit	mm	15	8
Snelheid zonder belasting	/min	2700-8700	225 - 700
Gewicht	kg	2,1*	2.0*
Gebruikstemperatuur		-10~40°C	
Opslagtemperatuur		< 50°C	
Oplaadtemperatuur		4~40°C	
A-gewogen geluidsdrukniveau volgens EN 62841 (zie Geluid en trillingen):			
Geluidsdrukniveau L_{pA}	dB(A)	79	81
Geluidsvermogensniveau L_{WA}	dB(A)	90	92
Onzekerheid K	db	2,5	
Totale trillingswaarde volgens EN 62841 (zie "Geluid en trillingen"):			
Emissiewaarde ah	m/s²	7,2	5,1
Onzekerheid K	m/s^2	1,5	1,5
Herhaalde schoktrillingen (p_F):	m/s^2	132	57
Onzekerheid K	m/s^2	49	17

*Gemeten zonder gereedschap.

Overzicht

In deze handleiding worden verschillende elektrische gereedschappen beschreven. Het afgebeelde elektrische gereedschap kan in detail afwijken van het gereedschap dat u hebt gekocht.

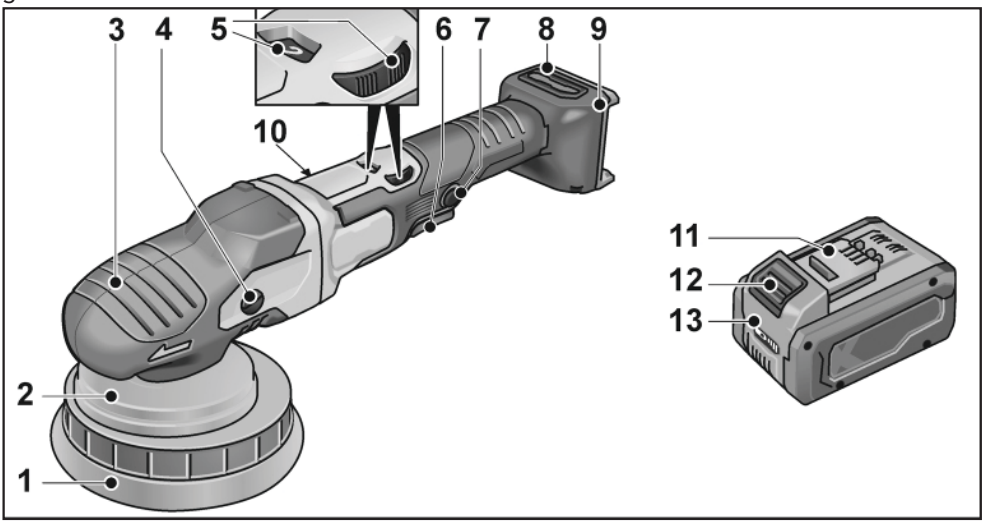

1 Klittenbandsteunschijf
2 Schijfsteun
3 Greepkap
Met luchtuitlaat en pijl voor de draairichting.
4 Tandwielhuis*
5 Draaiknop voor het vooraf instellen van het toerental
6 Vergrendelingsknop
Vergrendelt de schakelaar (7) bij continu gebruik.
7 Schakelaar
Schakelt het elektrisch gereedschap aan en uit en versnelt het tot de vooraf ingestelde snelheid.
8 Filterafdekking
9 Accuhouder
10 Typeplaatje
11 Flex li-ionaccu
12 Accuvrijgaveknop
13 Status van de laadindicator
Torx-sleutel T20 *

* niet afgebeeld

Gebruiksinstructies

⚠ ***WAARSCHUWING!***

Verwijder de accu voordat u werkzaamheden aan uw elektrische gereedschap uitvoert.

Voordat u de polijstmachine inschakelt

Pak de polijstmachine uit en controleer of er onderdelen ontbreken of defect zijn.

i ***OPMERKING***

De accu's zijn bij levering niet volledig opgeladen. Voorafgaand aan het eerste gebruik moeten de accu's volledig worden opgeladen. Raadpleeg de gebruiksaanwijzing van de oplader.

De accu plaatsen/vervangen

- Druk de opgeladen accu in het elektrische gereedschap totdat deze op zijn plek vastklikt.

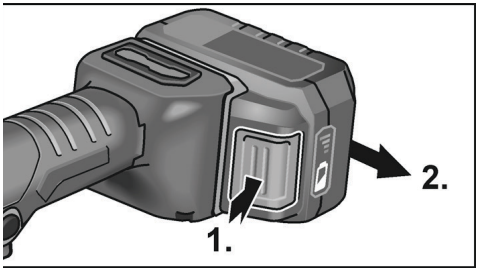

- Om de accu te verwijderen, druk op de accuvrijgaveknop (**1**.) en trek de accu eruit (**2**.).

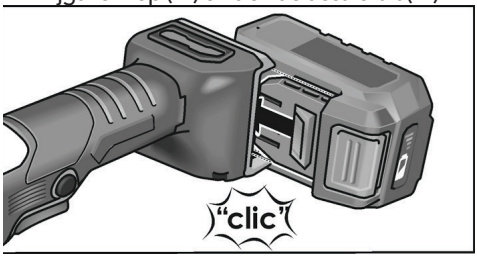

⚠ ***OPGELET!***

Als het gereedschap niet wordt gebruikt, moeten de accucontacten worden beschermd. Losse metalen delen kunnen de contacten kortsluiten; explosie of gevaar voor brand!

Laadtoestand van de accu

- Druk op de knop om de laadstatus op de laadindicator leds te bekijken.

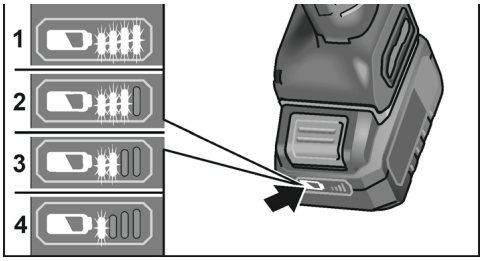

De indicator gaat na 5 seconden uit.

Als er een van de leds knippert, moet de accu opnieuw worden opgeladen. Als geen van de leds aangaat nadat op de knop werd gedrukt, is de accu defect en moet hij worden vervangen.

Het gereedschap bevestigen/vervangen

- Verwijder de accu.

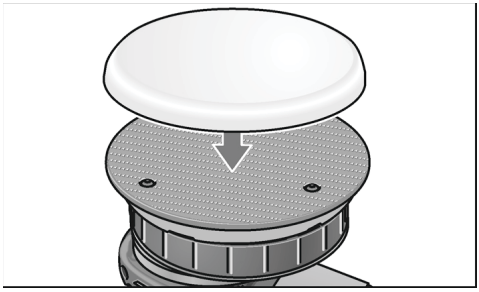

- Druk het polijstgereedschap stevig en gecentreerd op de opening op de klittenbandsteunschijf. Gebruik uitsluitend onbeschadigde polijstgereedschappen.
- Plaats de accu.
- Schakel de polijstmachine in (zonder deze in contact te brengen met het werkstuk) en laat de polijstmachine ca. 30 seconden draaien. Controleer op onbalans en trillingen.
- Schakel de polijstmachine uit.

Het gereedschap bevestigen

⚠ ***OPGELET!***

Bevestig de gereedschappen in het midden van de gereedschapshouder. Onbalans kan het elektrische gereedschap beschadigen. Het werkresultaat kan worden beïnvloed.

OPMERKING

Gebruik originele FLEX-accessoires voor dit model. Het niet gebruiken van originele FLEX-accessoires kan een slecht polijstresultaat, verhoogde trillingen en eveneens een grotere slijtage of zelfs beschadigingen aan het elektrische gereedschap tot gevolg hebben.

Informatie over de slijtage van het schuim

OPMERKING

Over het algemeen geldt dat de slijtage van schuim in verbinding met vrijlopend excentrisch polijsten hoger is dan met het draaiend polijsten of kracht-aangedreven excentrisch polijsten.
Als gevolg van de aandrijving vindt deze slijtage niet plaats aan de buitenkant van het schuim maar in het centrum van het schuim. Hoe harder/langer de celstructuur onder belasting staat met beschadigingen als resultaat, hoe sneller er warmte vrijkomt. Beschadigingen dientengevolge zijn onvermijdbaar. Dit soort slijtage kan niet aan de buitenkant van het schuim worden herkend. De enige betrouwbare actie is het op tijd vervangen en verwijderen om thermale beschadigingen aan het elektrische gereedschap te voorkomen.

In- en uitschakelen

Kortstondige werking zonder vergrendeling

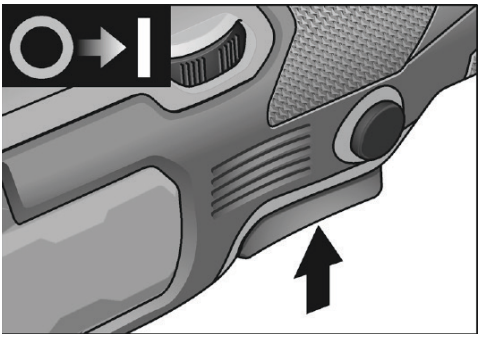

- Druk de schakelaar in en houd deze ingedrukt.
- Laat de schakelaar los om uit te schakelen.

Continu gebruik met vergrendelde schakelaar

De oplaadbare accu uitschakelen/verwijderen

– *Schakel het elektrische gereedschap uit.*
– *Schakel het elektrische gereedschap weer in.*

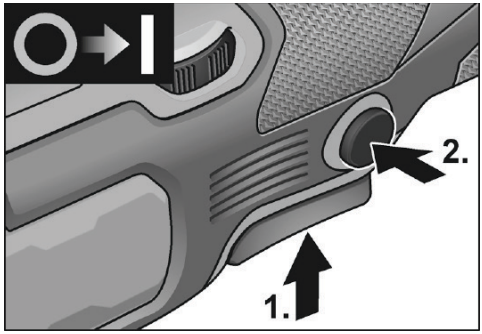

- Druk de schakelaar in en houd deze ingedrukt (1.).
- Om de positie te vergrendelen, houdt u de vergrendelingsknop (2.) ingedrukt en laat u de schakelaar los.

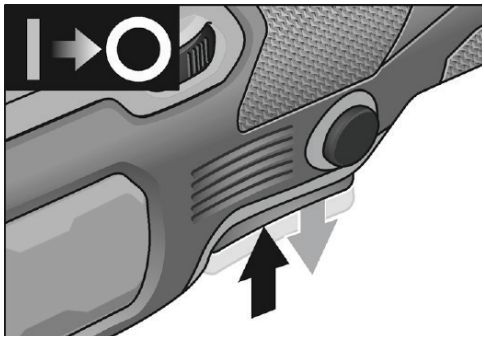

- Om uit te schakelen, druk kort op de schakelaar en laat deze los.

Snelheid vooraf instellen

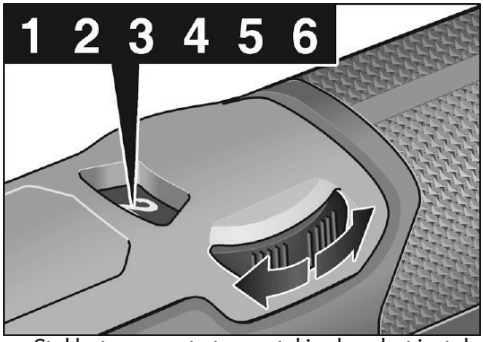

- Stel het gewenste toerental in door het instelwiel op de gewenste stand te zetten.
- Druk zachtjes op de schakelaar om het elektrische gereedschap sneller te laten lopen tot op de vooraf ingestelde snelheid.

OPMERKING

Bij overbelasting of oververhitting tijdens continu gebruik schakelt het elektrisch gereedschap uit.

Om door te gaan met werken, moet u het elektrische gereedschap uitschakelen en vervolgens weer aanschakelen.

Werkinstructies

OPGELET!

Wanneer de polijstmachine wordt uitgeschakeld,

blijft het polijstgereedschap nog korte tijd draaien.

OPMERKING

Na het verwisselen van het gereedschap (bijv. een wollen pad in plaats van een polijstspons) kan het verschil in gewicht de trillingen doen toenemen.

Pas het toerental met het instelwiel aan totdat de trillingen zijn verminderd.

– Schakel de machine in voordat u deze op het te polijsten oppervlak plaatst en laat de polijstmachine op het ingestelde toerental komen.

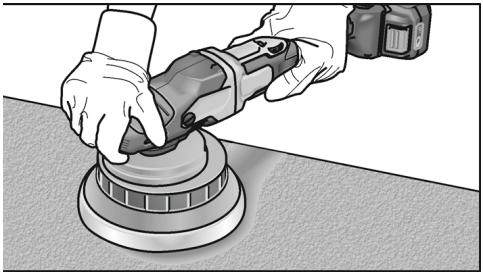

– Beweeg het polijstgereedschap zonder druk in cirkelvormige, overlappende bewegingen over het te polijsten oppervlak om goede polijstresultaten te bereiken en de levensduur van het gereedschap te verlengen.
– Als u gebruik maakt van een polijstpasta, moet u het juiste gereedschap voor elke pasta gebruiken.

Voor meer informatie over de producten van de fabrikant kunt u www.flex-tools.com bezoeken.

Onderhoud en zorg

WAARSCHUWING!

Verwijder de accu voordat u werkzaamheden aan uw elektrische gereedschap uitvoert.

Reiniging

- Reinig het elektrische gereedschap en de luchtopeningen regelmatig. Het reinigingsinterval is afhankelijk van het materiaal en de duur van het gebruik.
- Blaas de binnenzijde van de behuizing en de motor regelmatig schoon met droge perslucht.
- Maak de filterafdekking regelmatig schoon.

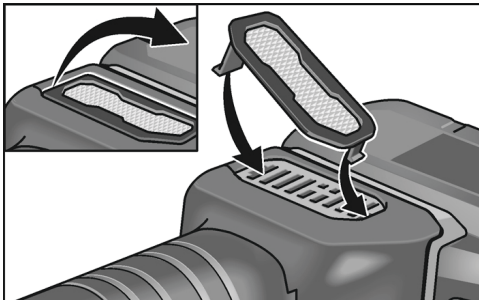

Verwijder de filterafdekking en blaas die uit met droge persslucht.

Aandrijving

OPMERKING

Maak de schroeven op het tandwielhuis tijdens de garantieperiode niet los.

Dit niet naleven maakt de garantievoorwaarden van de fabrikant ongeldig.

Vervanging van slijtdelen

Klittenbandsteunschijf vervangen

- Verwijder de accu.
- Verwijder het polijstgereedschap.
- Leg de machine op zijn achterzijde.

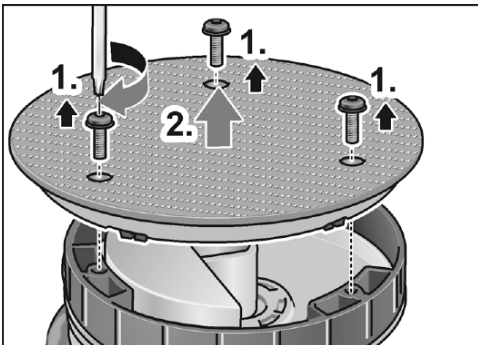

- Draai de schroeven los met de Torx-sleutel en verwijder ze (**1**.).
- Verwijder de versleten klittenbandsteunschijf (**2**.).
- Verwijder vuil uit de binnenkant.

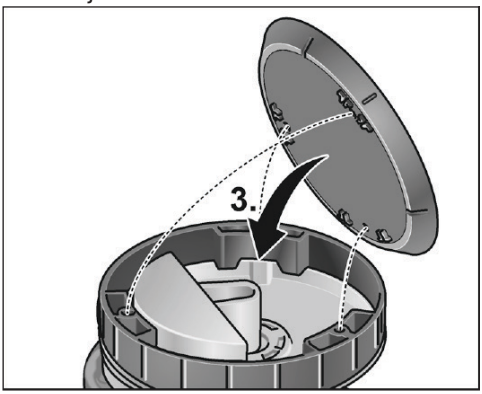

- Lijn de bevestigingsgaten uit en monteer de nieuwe klittenbandsteunschijf (**3**.).

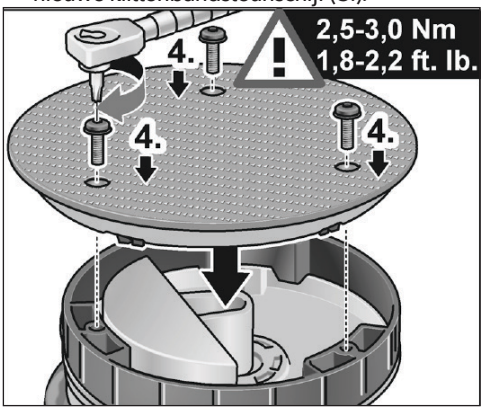

- Plaats de schroeven en draai ze vast met de Torx-sleutel (**4**.). (Aanhaalmoment 2,5-3,0 Nm (1,8-2,2 ft. lb.))
- Voer een testrun uit. Controleer op onbalans en trillingen.

OPGELET!

Een onjuiste instelling van het aanhaalmoment kan het gereedschap en de te bewerken oppervlakken beschadigen.

Reparaties

Reparaties mogen alleen worden uitgevoerd door een geautoriseerd servicecentrum.

Reserveonderdelen en accessoires

OPMERKING

Alleen door FLEX goedgekeurde gereedschappen mogen worden gebruikt. Raadpleeg voor andere accessoires, met name gereedschappen en polijsthulpmiddelen, de catalogi van de fabrikant.

Opengewerkte tekeningen en lijsten met reserveonderdelen zijn terug te vinden op onze homepage:

www.flex-tools.com

Informatie over de afvoer

⚠ ***WAARSCHUWING!***

Maak afgedankte elektrische gereedschappen onbruikbaar:

- *netgevoed elektrisch gereedschap door het verwijderen van het netsnoer,*
- *accugereedschap door het verwijderen van de accu.*



Alleen voor EU-landen

Gooi het elektrische gereedschap niet bij het huishoudelijk afval!

In overeenkomst met de Europese Richtlijn 2012/19/EU betreffende afgedankte elektrische en elektronische apparatuur en omzetting naar nationale wetgeving moet afgedankt elektrische gereedschap apart worden ingezameld en gerecycled op een milieuvriendelijke manier.



Grondstoffen terugwinnen in plaats van afval verwijderen.

Apparaten, accessoires en verpakking moeten worden gerecycled op een milieuvriendelijke manier. Plastic onderdelen kunnen aan de hand van het materiaaltype worden gerecycled.

⚠ ***WAARSCHUWING!***

Gooi accu's nooit met het huishoudelijk afval weg. Gooi geen accu's in het water of in vuur. Open gebruikte accu's nooit.

Alleen voor EU-landen:

In overeenstemming met Verordening 2023/1542 moeten defecte of verbruikte accu’s worden gerecycled.

i ***OPMERKING***

Vraag uw dealer naar de verwijderingsmogelijkheden!

CE-Conformiteitsverklaring

De conformiteitsverklaringen zijn opgenomen in Bijlage 1 van deze gebruikershandleiding.

Uitsluiting van de aansprakelijkheid

De fabrikant en zijn vertegenwoordigers zijn niet verantwoordelijk voor schade of gederfde winst als gevolg van werkonderbrekingen veroorzaakt door het product of door een onbruikbaar product.

De fabrikant en zijn vertegenwoordigers zijn niet verantwoordelijk voor schade veroorzaakt door onjuist gebruik van het product of door het gebruik van het product met producten die afkomstig zijn van andere fabrikanten.

Indholdsfortegnelse

Symboler, der bruges i denne brugsvejledning 80
Symboler på produktet 80
Af hensyn til din sikkerhed 80
Støj og vibrationer 83
Tekniske data 84
Overblik 85
Brugsinstruktioner 86
Vedligeholdelse og pleje 88
Oplysninger om bortskaffelse 89
CE-overensstemmelseserklæring 90
Ansvarsfraskrivelse 90

Symboler, der bruges i denne brugsvejledning

⚠ ***ADVARSEL!***
Betyder forestående fare. Manglende overholdelse af denne advarsel, kan føre til dødsfald eller ekstremt alvorlige skader.

⚠ ***FORSIGTIG!***
Angiver en potentielt farlig situation. Manglende overholdelse af denne advarsel kan føre til skade eller skade på ejendom.

i ***BEMÆRK***
Betyder at der er tips og vigtige oplysninger om apparatet

Symboler på produktet


Læs brugsvejledningen, før du tænder elværktøjet.


Oplysninger om bortskaffelse af gamle apparater (se side 89)!


CE-mærkning


UKCA-mærkning

Af hensyn til din sikkerhed

⚠ ***ADVARSEL!***
Læs og følg nedenstående, inden polermaskinen tages i brug:

- *Disse brugsvejledninger,*
- *afsnittet »Generelle sikkerhedsanvisninger« om håndtering af elværktøjet i den medfølgende brochure (brochurenummer: 315915),*
- *Gældende regler på stedet, hvor produktet bruges, for at undgå ulykker.*

Denne polermaskine er bygget efter det aktuelle tekniske niveau og i overensstemmelse med de anerkendte sikkerhedstekniske regler.

Men når værktøjet er i brug, kan det stadig være en fare for brugerens eller en tredjeparts liv og lemmer, eller elværktøjet eller anden ejendom kan blive beskadiget. Poleringsmaskinen må kun bruges til dens

- *tiltænkte formål,*
- *og den skal altid være i god tilstand.*

Skader og fejl, der påvirker sikkerheden, skal straks repareres.

Anvendelsesformål

Denne håndholdte excenterpolermaskine er beregnet

– til industrielle anvendelser,
– til alle former for polering, f.eks. af lak på køretøjer, af møbler og af metaloverflader osv., med polersvamp,
– til brug sammen med poleringsværktøj, der er godkendt til mindst 500/min.

Sikkerhedsanvisninger til excenterpolermaskiner

⚠ ***ADVARSEL!***
Læs alle sikkerhedsadvarsler, anvisninger, billeder og specifikationer, der følger med dette elværktøj. Hvis anvisningerne nedenfor ikke følges, kan det føre til elektrisk stød, brand og/eller alvorlig personskade.

Gem alle advarsler og instruktioner til fremtidig reference.

■ **Dette elværktøj er beregnet til polering. Læs alle sikkerhedsadvarsler, anvisninger,**

billeder og specifikationer, der følger med dette elværktøj. Hvis anvisningerne nedenfor ikke følges, kan det føre til elektrisk stød, brand og/eller alvorlig personskade.

- **Funktioner, såsom slibning, stålbørstning eller afskæring må ikke udføres med dette elværktøj.** Hvis elværktøjet bruges til noget, det ikke er beregnet til, kan det være farligt og føre til personskader.
- **Brug ikke tilbehør, der ikke er beregnet til værktøjet eller anbefalet af producenten af værktøjet.** Bare fordi tilbehøret kan monteres på dit elværktøj, er det ikke sikkert det er sikkert at bruge.
- **Tilbehørets nominelle hastighed skal mindst svare til den maksimale hastighed, der er angivet på elværktøjet.** Tilbehør, der kører hurtigere end deres nominelle hastighed, kan gå i stykker og slynges væk.
- **Tilbehørets udvendig diameter og tykkelsen skal være inden for elværktøjets kapacitetsværdi.** Tilbehør i en forkert størrelse kan ikke afskærmes eller styres ordentligt.
- **Gevindet på tilbehøret skal passe til gevindet på maskinens spindel. Hvis tilbehøret monteres med flange, skal hullet i tilbehøret passe til flangens styrediameter.** Tilbehør, som ikke passer til monteringsdelene på elværktøjet, kommer ud af balance og vibrerer for meget, hvilket kan gøre at brugeren mister kontrollen med værktøjet.
- **Beskadiget tilbehør må ikke bruges. Inden hver brug skal tilbehør, såsom slibeskiver, ses efter for slid og revner, slibepuden skal ses efter for revner og slid, stålbørste skal ses efter for løse og ødelagte ståltråde. Hvis elværktøjet eller tilbehøret tabes på jorden, skal du se det efter for skader, og skift eventuelt beskadiget tilbehør. Når tilbehøret er blevet set efter og monteret, skal du og personer i nærheden stå væk fra det drejende tilbehørs linje, og kør elværktøjet på den højeste hastighed i et minut.** Beskadigede tilbehør falder normalt fra hinanden, når elværktøjet testes på denne måde.
- **Brug personlige værnemidler. Afhængigt af hvad elværktøjet skal bruges til, skal du bruge enten en ansigtsskærm, beskyttelsesbriller eller sikkerhedsbriller. Brug en støvmaske, et høreværn, handsker og et forklæde, der kan stoppe små fragmenter fra slibningen.** Øjenbeskyttelsen skal kunne standse flyvende rester fra slibningen. Støvmasken eller respiratoren skal være i stand til at filtrere partikler, der dannes når elværktøjet bruges. Langvarig udsættelse for høj støj kan føre til høretab.
- **Hold omkringstående personer på sikker afstand fra arbejdsområdet. Alle, der kommer ind på arbejdsområdet, skal bære personlige værnemidler.** Dele af emnet eller tilbehøret kan slynges væk og forårsage skade uden for det umiddelbare brugsområde.
- **Hold elværktøjet på de isolerede gribeflader, når du arbejder et sted, hvor tilbehøret kan ramme skjulte strømførende ledninger.** Hvis saven rammer en strømførende ledning, kan metaldelene på saven blive "strømførende", hvilket kan give brugeren elektrisk stød.
- **Læg aldrig værktøjet ned, før tilbehøret er stoppet helt.** Det drejende tilbehør kan komme i klemme i overfladen og trække værktøjet ud af din kontrol.
- **Kør ikke strømværktøjet, mens du bærer det ved din side.** Utilsigtet kontakt med det drejende tilbehør, kan gøre at dit tøj kommer i klemme og trækker tilbehøret ind i din krop.
- **Rengør regelmæssigt elværktøjets luftåbninger.** Motorens ventilator trækker støv ind i huset, og ophobning af pulveriseret metal kan udgøre elektriske farer.
- **Brug ikke elværktøjet i nærheden af brændbare materialer.** Gnister kan antænde disse materialer.
- **Brug ikke tilbehør, der kræver flydende kølemidler.** Brug af vand eller andre flydende kølemidler kan føre til dødsfald ved elektrisk stød eller stød.

Tilbageslag og relaterede advarsler

Tilbageslag er en pludselig reaktion på en fastklemt drejende skive, slibepude, børste eller andet tilbehør. Når tilbehøret bliver klemt eller sætter sig fast, stopper det brat, og elværktøjet bliver slynget den modsatte vej af omdrejningsretningen på det sted, hvor det sidder fast. Hvis en slibeskive f.eks. klemmes eller sætter sig fast i emnet, kan den kant af skiven, der går ind i klemmepunktet, grave sig ned i materialet, så skiven kravler op og slår ud. Skiven kan enten slynge mod eller væk fra brugeren, afhængigt af hvilken retning skiven bevæger sig i ved klemmepunktet.
Slibeskiver kan også gå i stykker i disse situationer. Tilbageslag sker hvis elværktøjet misbruges og/eller bruges forkert eller i forkerte forhold. Disse kan undgås ved at tage følgende forholdsregler i brug.

- **Hold et fast greb på elværktøjet og placer din krop og arm på sådan en måde, at du kan modstå tilbageslag. Brug altid støttegrebet - hvis værktøjet er udstyret med et - så du har fuld kontrol over tilbageslag og drejemomentet under opstart.** Tilbageslag kan styres af brugeren, hvis de passende forholdsregler tages i brug.
- **Placer aldrig hånden i nærheden af det drejende tilbehør.** Tilbehøret kan slynges tilbage over din hånd.
- **Placer ikke din krop der, hvor elværktøjet vil bevæge sig, hvis det skulle give tilbageslag.** Tilbageslag slynger værktøjet modsat skivens retning, der hvor skiven fastklemmes.
- **Vær særlig forsigtig, når du arbejder med hjørner, skarpe kanter osv. Undgå, at tilbehøret hopper eller fastklemmes.** Høringer, skarpe kanter eller hop har en tendens til at fastklemme det drejende tilbehør, som kan gøre at brugeren mister kontrollen med værktøjet eller værktøjet kan give tilbageslag.
  Monter aldrig en klinge med savkæde til træskæring eller en savklinge med tænder. Sådanne klinger giver ofte tilbageslag og tab af kontrol.

Særlige sikkerhedsadvarsler ved polering

- Lad ikke løse dele af polerhætten eller dens snore dreje frit rundt. Gem løse snore væk, eller klip dem af. Løse snore, der drejer rundt, kan vikle sig om fingrene eller sætte sig fast i emnet.

Sikkerhedsanvisninger til håndtering af batterierne

- **Batteriet må ikke åbnes.** Dette kan føre til fare for kortslutning!
- **Beskyt batteriet mod varme, herunder længere tids sollys, ild, vand og fugt.** Fare for eksplosion!
- **Et beskadiget eller forkert brugt batteri kan afgive dampe.** Sørg for at udlufte, og kontakt din læge i tilfælde af fysiske komplikationer. Dampene kan irritere luftvejene.
- **Væske kan lække ud af batteriet, hvis det bruges forkert. Undgå kontakt med sådant væske. Hvis det alligevel skulle ske, skal området skylles med vand. Hvis væsken kommer i kontakt med øjnene, skal du straks søge lægehjælp.** Væske fra batteriet kan forårsage irritation eller forbrændinger.
- **Brug kun genopladelige FLEX-batterier sammen med værktøj og tilbehør fra FLEX.** Kun på den måde er batteriet beskyttet mod farlig overbelastning.
- **Batterierne må kun oplades med oplades, der anbefales af fabrikanten.** Hvis en oplader, der er egnet til én slags batteri, bruges med en anden slags batteri, kan det føre til brand.
- **Batteriet kan blive beskadiget af spidse genstande som f.eks. søm eller skruetrækkere eller af tryk udefra.** Dette kan føre til en intern kortslutning, der kan få batteriet til at brænde, ryge, eksplodere eller overophede.

Støj og vibrationer

BEMÆRK

Værdierne for det A-vægtede lydtrykniveau og for de samlede vibrationsværdier kan findes i tabellen "Tekniske specifikationer".

Støj- og vibrationsværdierne er blevet bestemt i henhold til EN 62841.

FORSIGTIG!

De indikerede målinger refererer til nye elværktøjer. Støj- og vibrationsværdierne ændres med tiden ved daglig brug.

BEMÆRK

Den/de erklærede samlede vibrationsværdi(er) og den/de erklærede støjemissionsværdi(er) er målt i overensstemmelse med en standard testmetode og kan bruges til at sammenligne et værktøj med et andet. De kan også bruges i en foreløbig vurdering af eksponering.

Det erklærede vibrationsemissionsniveau og

støjemissionsværdi(er) gælder for værktøjets vigtigste anvendelser.

Hvis værktøjet dog bruges til andre

formål, med andet tilbehør eller

vedligeholdes dårligt, kan vibrationsemissionen

og støjemissionsværdi(er) være anderledes

Dette kan forøge eksponeringsniveauet markant over den samlede driftstid.

For at kunne vurdere nøjagtigt, hvor meget man udsættes for vibrationer og støj, skal man også regne de perioder med, hvor værktøjet er slukket eller kører uden at blive brugt. Det kan mindske eksponeringsniveauet markant over den samlede driftstid.

Brug yderligere sikkerhedsforanstaltninger for at beskytte brugeren mod virkningerne af vibrationerne og støj, såsom: Vedligeholdelse af værktøjet og tilbehør. Og hold hænderne varme og organiser arbejdsmønstrene.

FORSIGTIG!

Brug høreværn, når lydtrykket kommer over 85 dB(A).

Tekniske specifikationer

Produkttype		XFE 2 15 18-EC	XCE 2 8 18-EC
Produkt		Excenterpolermaskine	
Nominel spænding	V	18	
Batteri		AP 18... serien AP 18...XT serien	
Oplader		CA 18...serien CA 12/18...serien	
Værktøjsholder		Velcro Ø 125/150	Velcro Ø 125/150
Værktøjsts Ø maks.	mm	160	
Kredsløb	mm	15	8
Hastighed uden belastning	/min	2700-8700	225-700
Vægt	kg	2,1*	2.0*
Driftstemperatur		-10~40 °C	
Opbevaringstemperatur		< 50°C	
Opladningstemperatur		4~40 °C	
A-vægtet lydtryk i henhold til EN 62841 (se afsnittet "Støj og vibrationer"):			
Lydtrykniveau L_{pA}	dB(A)	79	81
Lydeffektniveau L_{WA}	dB(A)	90	92
Uvist K	db	2,5	
Samlet vibrationsværdi i henhold til EN 62841 (se afsnittet "Støj og vibrationer"):			
Emissionsværdi ah	m/s²	7,2	5,1
Uvist K	m/s^2	1,5	1,5
Gentagne stødvibrationer (p_F):	m/s^2	132	57
Uvist K	m/s^2	49	17

* Målt uden værktøj.

Overblik

Denne brugsvejledning beskriver flere forskellige elværktøjer. Værktøjet på billederne er muligvis ikke helt med det, du har købt.

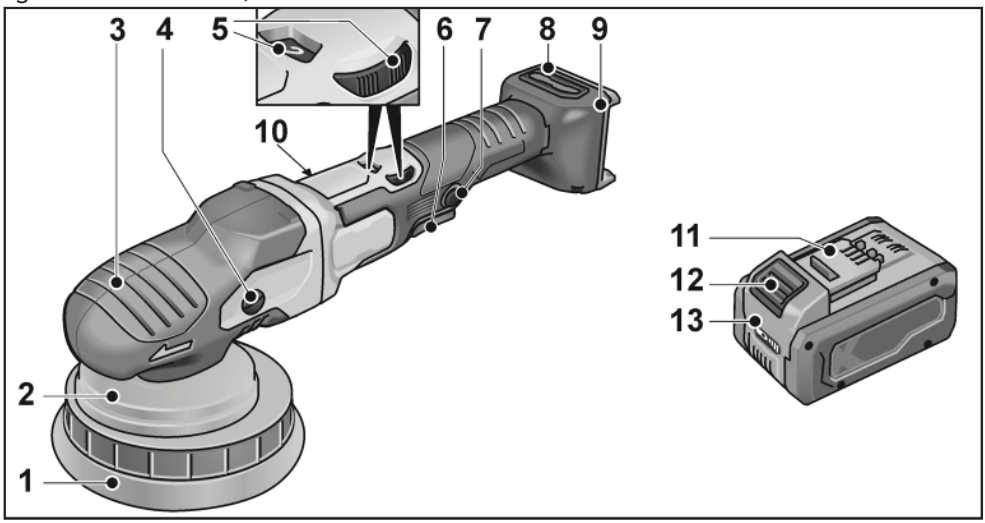

1 Velcropude
2 Bagskive
3 Grebhætte
Med luftudtag og pil, der viser drejeretningen.
4 Gearhoved *
5 Hastighedsknap
6 Låseknap
Låser tænd/sluk-knappen (7) fast under uafbrudt drift.
7 Tænd/sluk-knappen
Tænder og slukker for elværktøjet og accelererer det også op til den valgte hastighed.
8 Filterdæksel
9 Plads til batteriet
10 Mærkeplade
11 Flex Li-ion-batteri
12 Knap til frigivelse af batteriet
13 Opladningsindikator
Torx-nøgle T20 *

* ikke vist på billedet

Brugsinstruktioner

⚠ ***ADVARSEL!***

Tag batteriet ud, før der udføres nogen form for arbejde på elværktøjet.

Før polermaskinen tændes

Pak polermaskinen ud, og kontrollér, at der ikke mangler dele, og at ingen dele er beskadiget.

i ***BEMÆRK***

Batterierne er ikke ladet helt op, når de leveres. Lad batterierne helt op, inden produktet tages i brug. Se opladningsoplysningerne i brugsvejledningen.

Isætning og udskiftning af batteriet

- Tryk det opladet batteri i elværktøjet, indtil det klikker på plads.

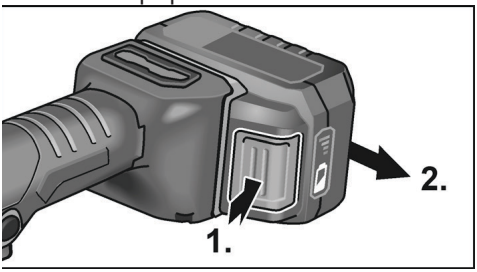

- Batteriet (**2**) tages ud ved at trykke på frigivelsesknappen (**1**), hvorefter det kan trækkes ud.

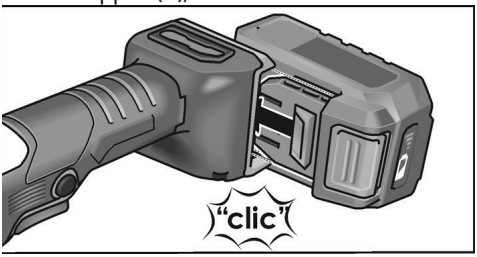

⚠ ***FORSIGTIG!***

Når enheden ikke er i brug, skal du beskytte batterikontakterne. Løse metaldele kan kortslutte kontakterne, som kan føre til eksplosion eller brand!

Status på batteriets opladning

- Tryk på knappen for at se status på batteriets opladning på lysindikatorerne.

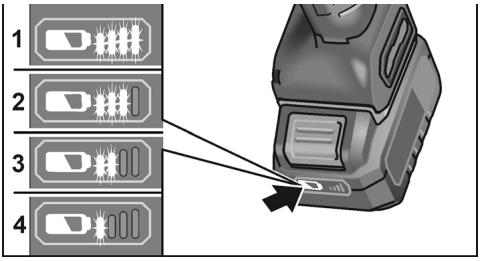

Lysindikatoren går ud efter 5 sekunder.

Hvis en af lysindikatorerne blinker, skal batteriet oplades. Hvis ingen af lysindikatorerne lyser, når der trykkes på knappen, er batteriet defekt og skal udskiftes.

Montering/udskiftning af værktøj

- Fjern batteriet.

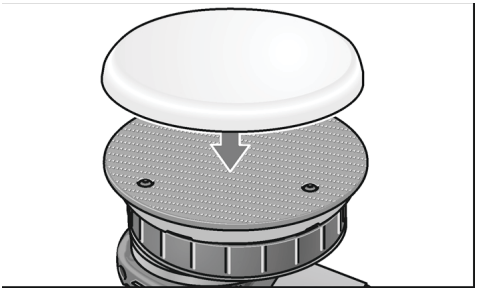

- Tryk poleringsværktøjet godt fast på velcropuden, så det sidder midt over øjet. Brug kun ubeskadigede poleringsværktøjer.
- Sæt batteriet i.
- Tænd polermaskinen (uden at låse knappen fast), og lad den køre i ca. 30 sekunder. Se efter for ubalancer og vibrationer.
- Sluk for polermaskinen.

Montering af værktøjerne

⚠ ***FORSIGTIG!***

Fastgør værktøjerne midt på værktøjsholderen. Hvis de ikke sidder lige, kan det beskadige elværktøjet. Det kan forringe resultatet af

arbejdet.

BEMÆRK

Brug originalt tilbehør fra FLEX på denne model. Hvis der ikke bruges originalt tilbehør fra FLEX kan det føre til dårlige poleringsresultater og forøget vibrationer. Det kan også belaste elværktøjet mere og endda beskadige det.

Oplysninger om slid på skummet

BEMÆRK

Skummet slides generelt meget mere ved fri excentrisk polering end ved drejende polering eller tvungen excentrisk polering.
På grund af drevet, slides skummet ikke på ydersiden, men i stedet indeni. Jo hårdere/længere cellestrukturen udsættes for belastning og efterfølgende beskadigelse, jo hurtigere opbygges varmen. Efterfølgende skade er uundgåelig. Slid af denne type kan ikke ses uden på skummet. Det eneste sikre er at udskifte og bortskaffe delen i god tid, så elværktøjet ikke tager skade af varmen.

Tænd og sluk

Kort brug uden låsning af tænd/sluk-knappen

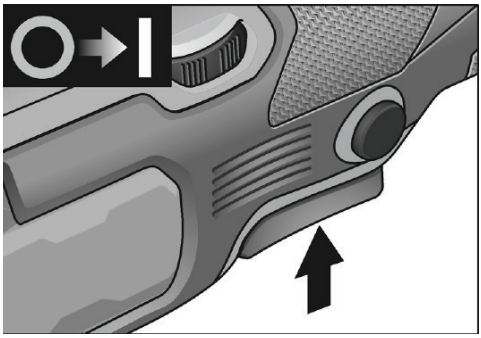

- Tryk på knappen, og hold den nede.
- Slip knappen for at slukke.

Uafbrudt drift med tænd/sluk-knappen låst fast

Slukning/udtagning af det genopladelige batteri

- *Sluk elværktøjet.*
- *Tænd elværktøjet igen.*

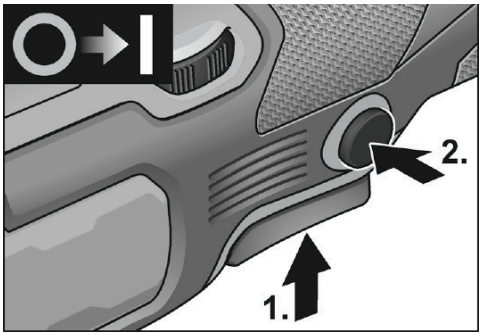

- Tryk på knappen (1.), og hold den nede.
- Lås knappen fast ved at holde låseknappen (2.) nede og slippe tænd/sluk-knappen.

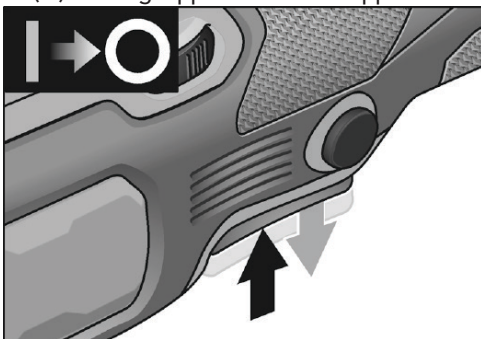

- For at slukke værktøjet, skal du trykke på tænd/sluk-knappen og slippe den.

Valg af hastighed

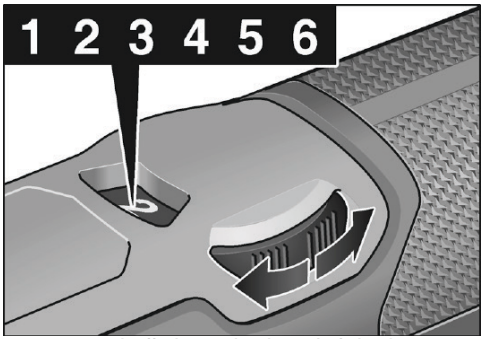

- For at indstille hastigheden, skal du dreje drejeknappen til den ønskede værdi.
- Tryk forsigtigt på tænd/sluk-knappen, for at accelerere elværktøjet op til den valgte hastighed.

BEMÆRK

I tilfælde af overbelastning eller overophedning ved uafbrudt drift, slukker elværktøjet selv.

For at fortsætte arbejdet, skal du slukke og tænde for elværktøjet.

Driftsinstruktioner

FORSIGTIG!

Når polermaskinen er slukket,

kører poleringsværktøjet videre et kort øjeblik.

BEMÆRK

Efter et værktøjsskift (f.eks. uldpude i stedet for polersvamp) kan vægtforskellen øge vibrationerne.

Ændr hastigheden med indstillingshjulet, indtil vibrationerne er blevet mindre.

– Tænd maskinen, før du sætter den ned på den overflade, der skal poleres, og lad polermaskinen komme op på den indstillede hastighed.

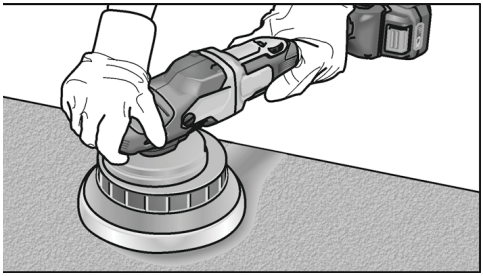

– Før poleringsværktøjet hen over den overflade, der skal poleres, uden at trykke, og bevæg det i overlappende cirkler. På den måde får du et godt resultat, og værktøjet holder længere.
– Hvis du bruger poleringsmiddel, skal du bruge det værktøj, der er beregnet til midlet.

Yderligere oplysninger om producentens produkter kan findes på www.flex-tools.com.

Vedligeholdelse og pleje

ADVARSEL!

Tag batteriet ud, før der udføres nogen form for arbejde på elværktøjet.

Rengøring

- Rengør regelmæssigt elværktøjet og gitteret foran ventilationsåbningerne. Hvor ofte der skal rengøres, afhænger af materialet, og hvor længe værktøjet bruges.
- Blæs regelmæssigt kabinettet indeni og motoren med tør trykluft.
- Rengør filterdækslet regelmæssigt.

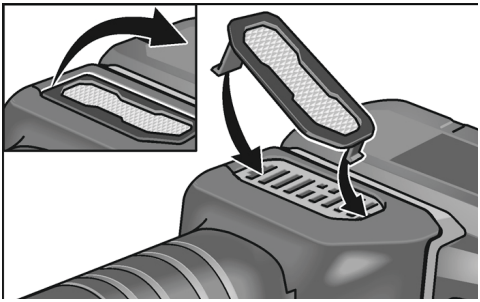

Fjern filterdækslet, og blæs det rent med tør trykluft.

Gear

BEMÆRK

Løsn ikke skruerne på gearhovedet i garantiperioden.

Manglende overholdelse gør at producentens garantiforpligtelser betragtes som ugyldige.

Udskiftning af sliddele

Udskiftning af velcropude

- Fjern batteriet.
- Fjern poleringsværktøjet.
- Placer maskinen på ryggen.

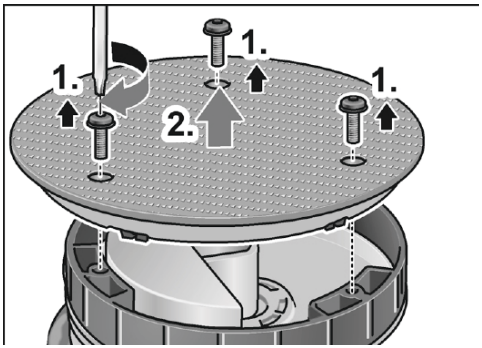

- Løsn og fjern skruerne med en Torx-nøgle (**1**.).
- Fjern den slidte velcropude (**2**.).
- Fjern snavs indvendigt.

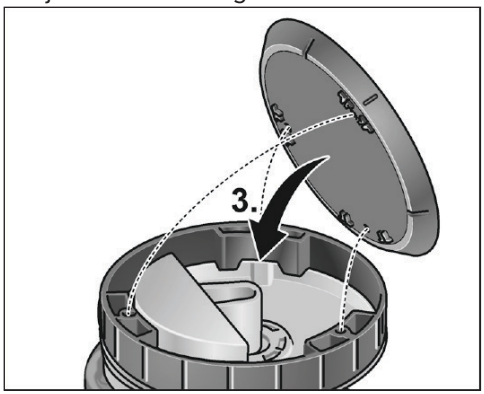

- Ret skruehullerne ind, og monter en ny velcropude (**3**.).

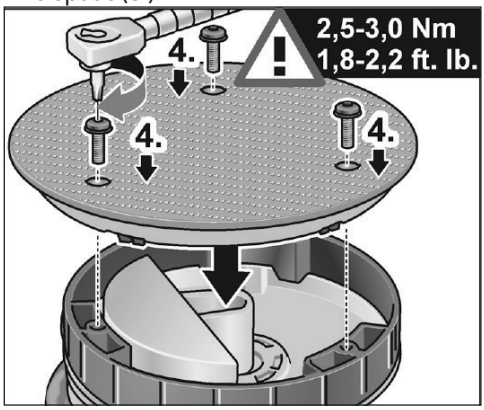

- Sæt skruerne i, og spænd dem med en Torx-nøgle (**4**.). (Tilspændingsmoment 2,5-3,0 Nm (1,8-2,2 ft. lb.))
- Udfør en testkørsel. Se efter for ubalancer og vibrationer.

FORSIGTIG!

Et forkert tilspændingsmoment kan beskadige værktøjet og de overflader, der arbejdes på.

Reparationer

Reparationer må kun udføres af et autoriseret kundeservicecenter.

Reservedele og tilbehør

BEMÆRK

Der må kun bruges værktøj, der er godkendt af FLEX. Se producentens kataloger for andet tilbehør, især værktøj og polermidler.

Tegninger og lister over reservedele kan findes på vores hjemmeside:

www.flex-tools.com

Oplysninger om bortskaffelse

ADVARSEL!

Gør opbrugte elværktøjer ubrugelige ved at:

- *Fjerne ledningen på ledningsforbundne elværktøjer,*
- *fjerne batteriet på batteridrevne elværktøjer.*

Kun EU-lande

Elværktøj må ikke smides ud sammen med husholdningsaffald!

I overensstemmelse med europæisk direktiv 2012/19/EU om affald af elektrisk og elektronisk udstyr og gennemførelse i national ret, skal elværktøj indsamles separat og genanvendes på en miljøvenlig måde.

Genbrug af råmaterialer i stedet for bortskaffelse af affald.

Enheden, tilbehøret og emballagen skal genbruges på en miljøvenlig måde. Plastdele separeres til genbrug efter materialetype.

ADVARSEL!

Batterier må ikke smides ud sammen med husholdningsaffald. Og de må ikke brændes eller smides i vandet. Åbn ikke brugte batterier.

Kun EU-lande:

I overensstemmelse med forordning 2023/1542 skal defekte og opbrugte batteri-er genbruges.

BEMÆRK

Spørg din forhandler om dine bortskaffelsesmuligheder!

CE-Overensstemmelseserklæring

Overensstemmelseserklæringerne findes i bilag 1 til denne brugsvejledning.

Ansvarsfraskrivelse

Fabrikanten og dennes repræsentant er ikke ansvarlige for nogen skader eller tabt fortjeneste på grund af afbrydelser i forretninger, forårsaget af produktet eller et ubrugeligt produkt.

Fabrikanten og dennes repræsentant er ikke ansvarlige for skader, der skyldes forkert brug af produktet eller brug af produktet sammen med produkter fra andre fabrikanter.

Innhold

Symboler brukt i denne håndboken. 91
Symboler på produktet. 91
For din sikkerhet. 91
Støy og vibrasjoner 94
Tekniske data 95
Oversikt 96
Instruksjoner for bruk 97
Vedlikehold og stell. 99
Informasjon om avhending 100
CE-samsvarserklæring 101
Fritak fra ansvar 101

Symboler brukt i denne håndboken

⚠ ***ADVARSEL!***
Betegner overhengende fare. Manglende overholdelse av denne advarselen kan føre til død eller svært alvorlige skader.

⚠ ***FORSIKTIGHET!***
Angir en potensielt farlig situasjon. Manglende overholdelse av denne advarselen kan føre til personskade eller skade på eiendom.

i ***MERK***
Betegner påføringstips og viktig informasjon

Symboler på produktet


Les håndboken før du slår på elektroverktøyet.


Informasjon om kassering for den eldre maskinen (se side 100)!


CE-merking


UKCA-merking

For din sikkerhet

⚠ ***ADVARSEL!***
Før du bruker poleringsmaskinen, vennligst les og følg anvisningene:

- *disse bruksanvisningene,*
- *"Generelle sikkerhetsinstruksjoner" om håndtering av elektroverktøy i vedlagte hefte (brosjyre-nr.: 315915),*
- *gjeldende områderegler og regelverket for forebygging av ulykker.*

Denne poleringsmaskinen er toppmoderne og er konstruert i samsvar med anerkjente sikkerhetsforskrifter.

Likevel, når det er i bruk, kan elektroverktøyet utgjøre en fare for liv og lemmer for brukeren eller en tredjepart, eller elektroverktøyet eller annen eiendom kan bli skadet. Poleringsmaskinen skal kun brukes

- *som ment,*
- *i perfekt driftstilstand.*

Feil som svekker sikkerheten må utbedres umiddelbart.

Tiltenkt bruk

Denne håndbetjente orbitale poleringsmaskinen er designet

– for industrielle applikasjoner,
– for alle typer poleringsarbeid, f.eks. maling – arbeid på kjøretøy, møbler og metalloverflater osv. med poleringssvamp,
– for bruk med poleringsverktøy som har tillatelse til å gå med en hastighet på minst 500/min.

Sikkerhetsinstruksjoner for tilfeldig banepoleringsmaskin

⚠ ***ADVARSEL!***
Les alle sikkerhetsadvarsler, instruksjoner, illustrasjoner og spesifikasjoner som følger med dette elektroverktøyet. Hvis du ikke følger alle instruksjonene nedenfor, kan det føre til elektrisk støt, brann og/eller alvorlig personskade.

Ta vare på alle advarsler og instruksjoner for senere referanse.

- **Dette elektriske verktøyet er ment å fungere som en poleringsmaskin. Les alle sikkerhetsadvarsler, instruksjoner, illustrasjoner og spesifikasjoner som følger med**

dette elektriske verktøyet. Unnlatelse av å følge alle instruksjonene nedenfor kan føre til elektrisk støt, brann og/eller alvorlige skader.

- **Bruk som sliping, stålbørsting eller kutting anbefales ikke for dette elektroverktøyet.** Operasjoner som elektroverktøyet ikke er konstruert for kan skape en fare og forårsake personskade.
- **Ikke bruk tilbehør som ikke er spesifikt utformet og anbefalt av verktøyprodusenten.** Bare fordi tilbehøret kan festes til elektroverktøyet ditt, garanterer det ikke sikker bruk.
- **Tilbehørets nominelle hastighet må være minst lik den maksimale hastigheten som er angitt på elektroverktøyet.** Tilbehør som kjører raskere enn nominell hastighet kan gå i stykker og fly fra hverandre.
- **Den ytre diameteren og tykkelsen på tilbehøret må være innenfor kapasitetsklassifiseringen til elektroverktøyet.** Tilbehør med feil størrelse kan ikke beskyttes eller kontrolleres tilstrekkelig.
- **Gjengefeste av tilbehør må matche gjengen på sliperspindelen. For tilbehør montert med flenser må aksehullet på tilbehøret passe til flensens lokaliseringsdiameter.** Tilbehør som ikke passer til monteringsutstyret til elektroverktøyet, vil komme ut av balanse, vibrere for mye og kan føre til tap av kontroll.
- **Ikke bruk et skadet tilbehør. Før hver bruk, kontroller tilbehøret, som for eksempel slipeskiver, for avskallinger og sprekker, støtteskiven for sprekker, rifter eller overdreven slitasje, og stålbørsten for løse eller sprukne tråder. Hvis elektroverktøyet eller tilbehøret faller i bakken, kontrollerer du det for skade eller installerer et uskadd tilbehør. Etter du har kontrollert og installert et tilbehør, posisjonerer du deg selv og andre personer fra planet til det roterende tilbehøret, så kjører du elektroverktøyet på maksimal hastighet uten belastning i ett minutt.** Skadet tilbehør vil vanligvis gå i stykker i løpet av denne testtiden.
- **Bruk personlig verneutstyr. Avhengig av bruksområde, bruk ansiktsskjerm, vernebriller eller vernebriller. Bruk støvmaske, hørselsvern, hansker og verkstedforkle som kan stoppe små slipemidler eller fragmenter av arbeidsstykket etter behov.** Øyevernet må være i stand til å stoppe flygende rusk som genereres av ulike operasjoner. Støvmasken eller åndedrettsvernet må kunne filtrere partikler som dannes under arbeidet. Langvarig eksponering for høyintensiv støy kan forårsake hørselstap.
- **Hold tilskuere på trygg avstand fra arbeidsområdet. Alle som går inn i arbeidsområdet må bruke personlig verneutstyr.** Fragmenter av arbeidsstykket eller et ødelagt tilbehør kan fly vekk og forårsake skade utenfor det umiddelbare driftsområdet.
- **Hold elektroverktøyet i de isolerte gripeflatene når du utfører en operasjon der verktøyfestet kan komme i kontakt med skjulte strømledninger.** Hvis skjæreverktøyet kommer i kontakt med en spenningsførende ledning, kan det gjøre eksponerte metalldeler på elektroverktøyet spenningsførende og gi brukeren elektrisk støt.
- **Ikke legg elektroverktøyet ned helt til tilbehøret har stoppet helt.** Det roterende tilbehøret kan gripe tak i overflaten og ta elektroverktøyet ut av kontroll.
- **Ikke bruk elektroverktøyet mens du bærer det ved siden av deg.** Utilsiktet kontakt med det spinnende tilbehøret kan feste seg i klærne dine og trekke tilbehøret inn i kroppen din.
- **Rengjør luftventilene på elektroverktøyet regelmessig.** Motorens vifte vil trekke støv inn i huset, og overdreven opphopning av metallpulver kan forårsake elektrisk fare.
- **Ikke bruk elektroverktøyet i nærheten av brennbare materialer.** Gnister kan antenne disse materialene.
- **Ikke bruk tilbehør som krever flytende kjølevæske.** Bruk av vann eller andre flytende kjølemidler kan føre til elektrisk støt.

Tilbakeslag og relaterte advarsler

Kast er en plutselig reaksjon på en klemt eller fastkilet roterende skive, støtteplate, børste eller annet tilbehør. Klyping eller hekking fører til rask stalling av det roterende tilbehøret, som igjen tvinger det ukontrollerte elektroverktøyet i motsatt retning av tilbehørets rotasjon ved bindingspunktet. For eksempel, hvis et slipehjul hekter seg fast eller klemmes av arbeidsstykket, kan kanten på hjulet som går inn i klemmepunktet grave seg inn i overflaten av materialet og få hjulet til å klatre ut eller sparke ut. Skiven kan enten hoppe mot eller bort fra operatøren, avhengig av skivens bevegelsesretning på klemmepunktet.
Slipende skive kan også ødelegges under disse forholdene. Tilbakeslag er et resultat av feil bruk av elektroverktøy og/eller feil bruksprosedyrer eller forhold og kan unngås ved å ta de nødvendige forholdsregler som angitt nedenfor.

- **Hold et fast grep rundt elektroverktøyet og posisjoner kroppen og armen, sånn at du kan motstå tilbakeslagskreftene. Bruk alltid ekstrahåndtaket, hvis det finnes et slikt, for maksimal kontroll over kast eller momentreaksjon under oppstart.** Operatøren kan kontrollere dreiemomentreaksjoner eller tilbakeslagskrefter hvis det tas nødvendige forholdsregler.
- **Plasser aldri hånden i nærheten av det roterende tilbehøret.** Tilbehøret kan få et tilbakeslag over hånden din.
- **Ikke plasser kroppen din i området der elektroverktøyet vil bevege seg hvis det oppstår et tilbakeslag.** Tilbakeslag vil drive verktøyet i motsatt retning av skivens bevegelse der det setter seg fast.
- **Vær spesielt forsiktig når du arbeider i hjørner, skarpe kanter osv. Unngå å hoppe og feste tilbehøret.** Hjørner, skarpe kanter eller sprett har en tendens til å feste seg i det roterende tilbehøret og forårsake tap av kontroll eller tilbakeslag.
  Ikke fest et sagkjede, treskjæreblad eller tannet sagblad. Slike kniver skaper hyppig tilbakeslag og tap av kontroll.

Sikkerhetsadvarsler spesifikke for poleringsoperasjoner

- Ikke la noen løse deler av poleringshetten eller festesnorene snurre fritt. Legg bort eller klipp løse festetråder. Løse og roterende festesnorer kan vikle fingrene dine inn eller hekte seg fast i arbeidsstykket.

Sikkerhetsinstruksjoner for håndtering av batterier

- **Ikke åpne batteriet.** Fare for kortslutning!
- **Beskytt batteriet mot varme, inkludert langvarig solskinn, brann, vann og fuktighet.** Eksplosjonsfare!
- **Et skadet eller feilaktig brukt batteri kan føre til utslipp av gasser.** Sørg for tilførsel av frisk luft og kontakt lege ved eventuelle fysiske komplikasjoner. Dampene kan irritere luftveiene.
- **Væske kan lekke ut av batteriet hvis batteriet brukes feil. Unngå kontakt med slik væske. Hvis kontakt oppstår ved et uhell, skyll med vann. Hvis væske kommer i kontakt med øynene, søk legehjelp.** Væske som slippes ut fra batteriet kan forårsake irritasjon eller brannskader.
- **Bruk kun oppladbare FLEX-batterier i forbindelse med FLEX-verktøy og FLEX-tilbehør.** Bare på denne måten er det oppladbare batteriet beskyttet mot farlige overbelastninger.
- **Lad batteriene kun med ladere anbefalt av produsenten.** En lader som er egnet for én type batteri kan skape brannfare når den brukes med et annet batteri.
- **Batteriet kan bli skadet av spisse objekter som for eksempel spiker eller skrutrekkere, eller ved ekstern kraftpåvirkning.** Dette kan gi opphav til en intern kortslutning som kan føre til at batteriet brenner, ryker, eksploderer eller overopphetes.

Støy og vibrasjoner

MERK

Verdier for A-veid lydtrykknivå og for de totale vibrasjonsverdiene finnes i tabellen «Tekniske spesifikasjoner».

Støy- og vibrasjonsverdiene er bestemt i samsvar med EN 62841.

FORSIKTIGHET!

De angitte målene gjelder for nye elektroverktøy. Daglig bruk fører til at støy- og vibrasjonsverdiene endres.

MERK

Den/de oppgitte totale vibrasjonsverdien(e) og den/de oppgitte støyutslippsverdien(e) er målt i samsvar med en standard testmetode og kan brukes til å sammenligne ett verktøy med et annet. De kan også brukes i en foreløpig vurdering av eksponering.

Det oppgitte vibrasjonsutslippsnivået og

Støyemisjonsverdi(er) representerer verktøyets hovedbruksområder.

Men hvis verktøyet brukes til noe annet,

applikasjoner, med ulike tilbehør eller

dårlig vedlikehold, vibrasjonsutslipp

nivå- og støyemisjonsverdi(er) kan variere

Dette kan øke eksponeringsnivået betydelig over den totale arbeidsperioden.

For å gjøre et nøyaktig estimat av vibrasjonseksponeringsnivået og støyutslippsverdiene, er det også nødvendig å ta hensyn til tidspunktene verktøyet er slått av eller i gang, men ikke i bruk. Dette kan redusere eksponeringsnivået betydelig over hele arbeidsperioden.

Identifiser ytterligere sikkerhetstiltak for å beskytte operatøren mot effektene av vibrasjoner og støy, for eksempel: Vedlikehold av verktøyet og tilbehøret, varme hendene, organisering av arbeidsmønstre.

FORSIKTIGHET!

Bruk hørselsvern ved lydtrykk over 85 dB(A).

Tekniske spesifikasjoner

Produkttype		XFE 2 15 18-EC	XCE 2 8 18-EC
Produkt		Orbitalpoleringsmaskin	
Nominell spenning	V	18	
Batteri		AP 18...-serien AP 18…XT-serien	
Lader		CA 18...-serien CA 12/18...-serien	
Verktøyholder		Borrelås Ø 125/150	Borrelås Ø 125/150
Verktøy Ø maks.	mm	160	
Bane	mm	15	8
Ingen lasthastighet	/min	2700-8700	225 - 700
Vekt	kg	2.1*	2.0*
Arbeidstemperatur		-10~40°C	
Lagringstemperatur		< 50°C	
Ladetemperatur		4~40°C	
A-vektet lydtrykknivå i henhold til EN 62841 (se «Støy og vibrasjoner»):			
Lydtrykknivå L_{pA}	dB(A)	79	81
Lydeffektnivå L_{WA}	dB(A)	90	92
Usikkerhet K	db	2.5	
Total vibrasjonsverdi i henhold til EN 62841 (se "Støy og vibrasjon"):			
Emisjonsverdi ah	m/s²	7.2	5.1
Usikkerhet K	m/s^2	1,5	1,5
Gjentatte støtvibrasjoner (pF):	m/s^2	132	57
Usikkerhet K	m/s^2	49	17

* Målt uten verktøy.

Oversikt

Ulike elektriske verktøy er beskrevet i instruksjonene. Det avbildede elektroverktøyet kan avvike i detalj fra det du kjøpte.

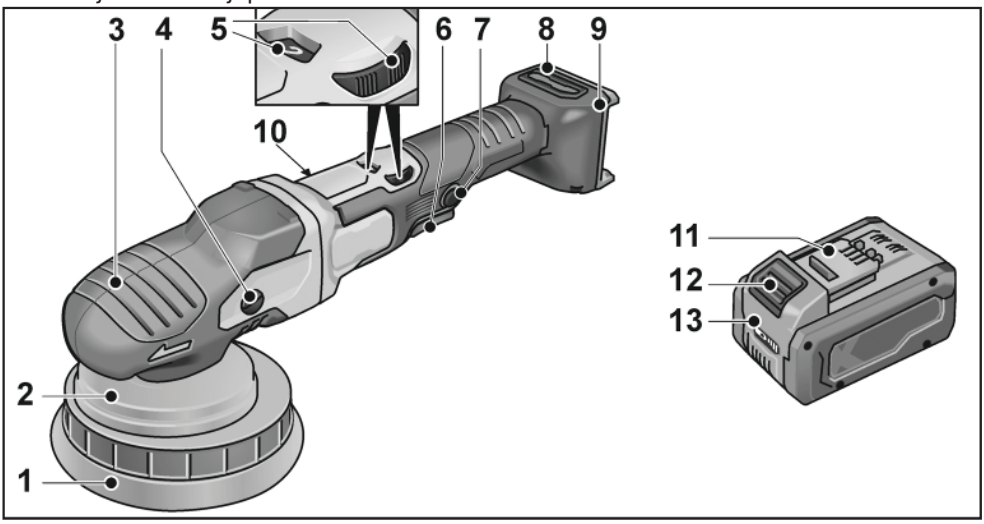

1 Borrelåspute

2 Platestøtte

3 Grephette

Med luftutløp og pil som viser rotasjonsretning.

4 Utstyrshode *

5 Skive for forhåndsvalg av hastighet

6 Låseknapp

Låser bryteren (7) under kontinuerlig drift.

7 Bryter

Slår elektroverktøyet på og av, og øker hastigheten til den forhåndsvalgte hastigheten.

8 Filterdeksel

9 Spor for batteri

10 Effektvurderingsplate

11 Flex Li-ion-batteri

12 Utløserknapp for batteri

13 Indikator for ladestatus

Torx-skiftenøkkel T20 *

* ikke illustrert

Bruksanvisning

⚠ ***ADVARSEL!***

Ta ut batteriet før du utfører noe arbeid på elektroverktøyet.

Før du slår på poleringsmaskinen

Pakk ut poleringsmaskinen og sjekk at det ikke mangler eller er skadede deler.

i ***MERK***

Batteriene er ikke fulladet ved levering. Før første gangs bruk, lad batteriene helt opp. Se laderens håndbok.

Sette inn/bytte batteri

- Trykk det ladede batteriet inn i elektroverktøyet til det klikker på plass.

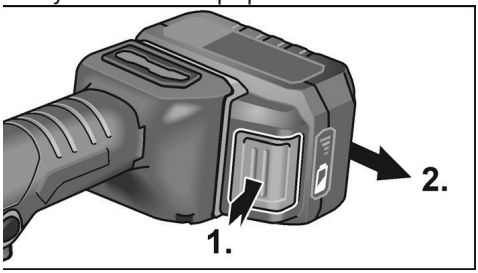

- For å fjerne, trykk på utløserknappen (**1**.) og trekk ut batteriet (**2**.).

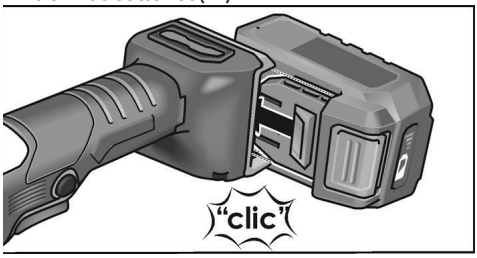

⚠ ***FORSIKTIGHET!***

Når enheten ikke er i bruk, må du beskytte batterikontaktene. Løse metalldeler kan kortslutte kontaktene; fare for eksplosjon og brann!

Batteriets ladetilstand

- Trykk på knappen for å kontrollere ladetilstanden ved ladetilstandsindikatorlampene.

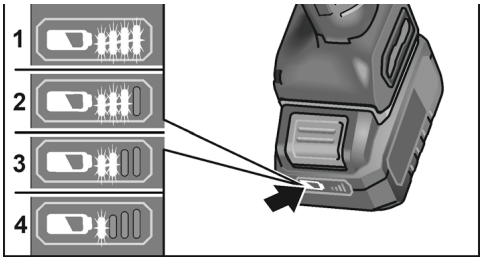

Indikatoren slukker etter 5 sekunder.

Hvis en av lysdiodene blinker, må batteriet lades. Hvis ingen av lysdiodene lyser etter at knappen er trykket, er batteriet defekt og må skiftes.

Feste/bytte av verktøyet

- Fjern batteriet.

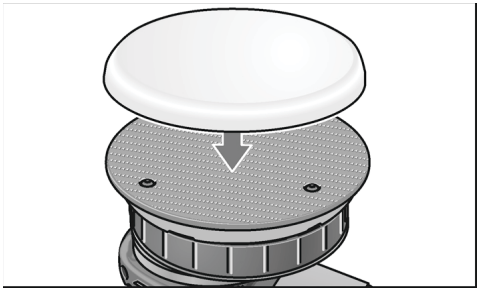

- Press poleringsverktøyet godt ned på borrelåtsputen, sentrert på senterhullet. Bruk kun uskadede poleringsverktøy.
- Sett inn batteriet.
- Slå på poleringsmaskinen (uten å aktivere den) og kjør den i ca. 30 sekunder. Sjekk forbalanser og vibrasjoner.
- Slå av poleringsmaskinen.

Feste verktøyene

⚠ ***FORSIKTIGHET!***

Fest verktøyene i midten av verktøyholderen. Ubalanse kan skade elektroverktøyet. Arbeidsresultatet kan bli svekket.

MERK

Bruk originale FLEX-tilbehør på denne modellen. Bruk av ikke-originalt FLEX-tilbehør kan føre til dårlig poleringsresultat, økt vibrasjon og større slitasje eller skade på elektroverktøyet.

Informasjon om skumslitasje

MERK

Generelt er skumslitasje mye høyere i forbindelse med frihjulende eksentrisk polering enn ved rotasjonspolering eller kraftdrevet eksentrisk polering.
På grunn av drevet finner ikke denne slitasjen sted på utsiden av skummet, men i skummets kjerne. Jo hardere/lengre cellestrukturen utsettes for belastning og skade som et resultat av dette, desto raskere bygges det opp varme. Etterfølgende skade er uunnværlig. Denne typen slitasjen kan ikke ses på utsiden av skummet. Den eneste pålitelige handlingen er utskifting og avhending i god tid for å forhindre termisk skade på elektroverktøyet.

Slå av og på

Kortvarig drift uten innkoblet vippebryter

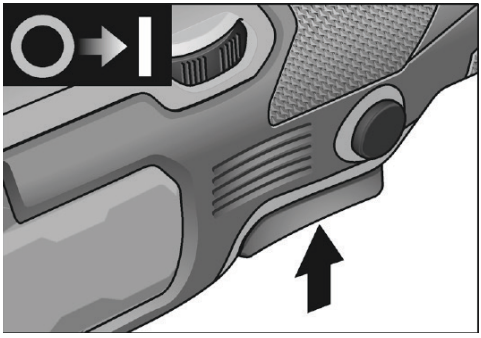

- Trykk og hold nede bryteren.
- Slipp bryteren for å slå av.

Kontinuerlig drift med innkoblet vippebryter

Slå av/fjerne det oppladbare batteriet

- *Slå av det elektriske verktøyet.*
- *Slå på det elektriske verktøyet igjen.*

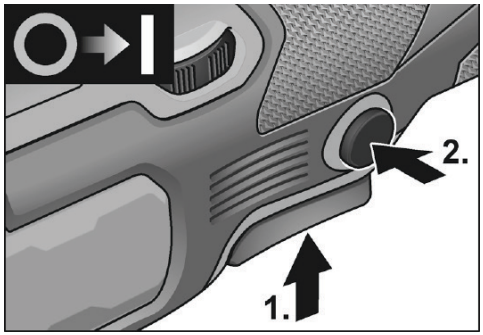

- Trykk og hold inne bryteren (1.).
- For å låse i posisjon, hold inne låseknappen (2.) og slipp bryteren.

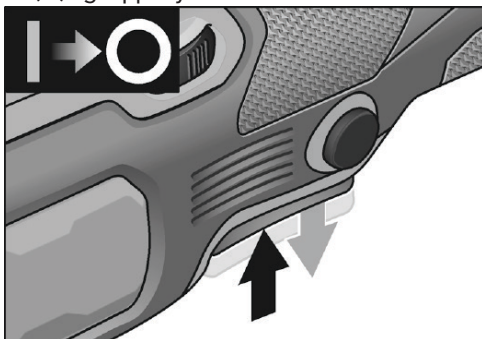

- For å slå av, trykk kort og slipp bryteren.

Forvalg av hastighet

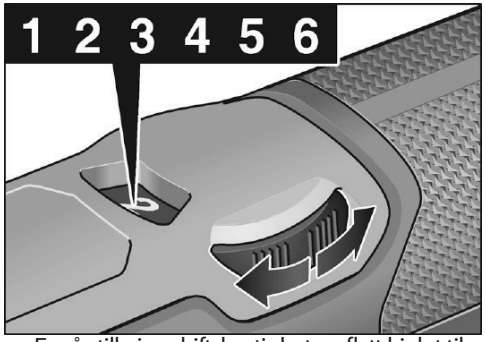

- For å stille inn driftshastigheten, flytt hjulet til ønsket verdi.
- Trykk forsiktig på knappen for å øke hastigheten på elektroverktøyet opp til den forhåndsvalgte hastigheten.

MERK

Ved overbelastning eller overoppheting i kontinuerlig bruk, slår elektroverktøyet seg av.

Slå elektroverktøyet av og på igjen for å fortsette arbeidet.

Arbeidsinstruksjoner

FORSIKTIGHET!

Når poleringsmaskinen slås av,

Poleringsverktøyet fortsetter å fungere en kort stund.

MERK

Etter et verktøybytte (f.eks. ullpute i stedet for poleringssvamp) kan vektforskjellen øke vibrasjonene.

Endre driftshastigheten med justeringshjulet til vibrasjonene er redusert.

– Slå på maskinen før du plasserer den på overflaten som skal poleres, og kjør poleringsmaskinen opp til innstilt hastighet.

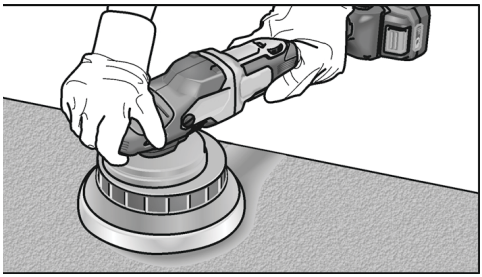

– Beveg poleringsverktøyet uten trykk og lag sirkulære, overlappende bevegelser på overflaten som skal poleres for å oppnå gode poleringsresultater og forlenge verktøyets levetid.
– Hvis du bruker poleringspasta, må du bruke egnet verktøy for hver pasta.

For mer informasjon om produsentens produkter, gå til www.flex-tools.com.

Vedlikehold og stell

ADVARSEL!

Ta ut batteriet før du utfører noe arbeid på elektroverktøyet.

Rengjøring

- CStill elektroverktøyet og grillen foran ventilasjonssporene jevnlig. Rengjøringsfrekvensen avhenger av materialet og bruksvarigheten.
- Blås regelmessig ut husets innside og motoren med tørr trykkluft.
- Rengjør filterdekselet regelmessig.

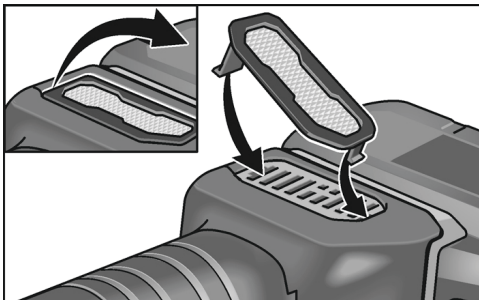

Fjern filterdekselet og blås det ut med tørr trykkluft.

Gir

MERK

Ikke løsne skruene på girhodet i garantiperioden.

Manglende samsvar vil anse produsentens garantiforpliktelser ugyldige.

Utskifting av slitedeler

Skift borrelåspute

- Fjern batteriet.
- Fjern poleringsverktøyet.
- Plasser maskinen på ryggen.

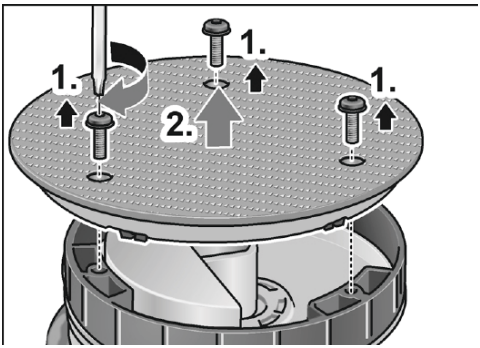

- Slipp og fjern skruene med Torx-skiftenøkkel (**1**.).
- Fjern slitt borrelåspute (**2**.).
- Fjern forurensninger fra innsiden.

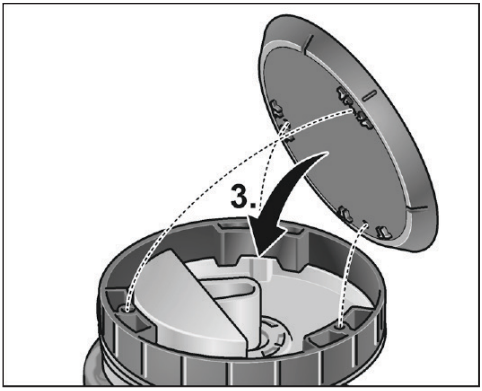

- Juster sikringshullene og sett på ny borrelåspute (**3**.).

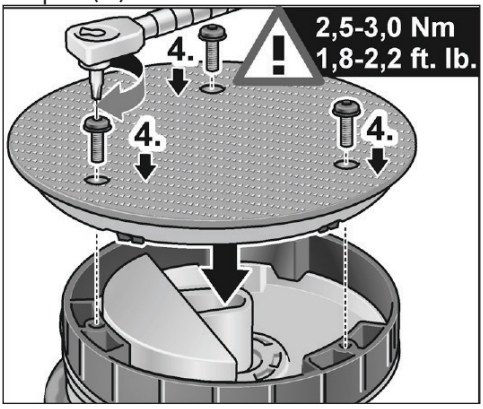

- Sett inn skruer aog stramme med Torx-skiftenøkkel (**4**.). (Strammingsmoment 2,5-3,0 Nm (1,8-2,2 ft. lb.))
- Utfør prøvekjøring. Sjekk for ubalanser og vibrasjoner.

⚠ ***FORSIKTIGHET!***
Feil momentinnstilling kan skade verktøyet og overflatene som bearbeides.

Reparasjoner

Reparasjoner må kun utføres av et autorisert kundeservicesenter.

Reservedeler og tilbehør

i ***MERK***
Kun verktøyene utgitt av FLEX kan brukes. For andre tilbehør, spesielt verktøy og poleringshjelpemidler, se produsentens kataloger.
Forstørrede tegninger og lister over reservedeler finner du på hjemmesiden vår:

www.flex-tools.com

Informasjon om avhending

⚠ ***ADVARSEL!***
Gjør overflødige elektroverktøy ubrukelige:

– *strømdrevet elektroverktøy ved å trekke ut strømledningen,*
– *]batteridrevet elektroverktøy ved å ta ut batteriet.*

Kun EU-land

Ikke kast elektriske verktøy i husholdningsavfallet!

I samsvar med EU-direktiv 2012/19/EU om avfall fra elektrisk og elektronisk utstyr og gjennomføring i nasjonal lov må brukte elektriske verktøy samles inn separat og resirkuleres på en miljøvennlig måte.

Gjenvinning av råmaterialer i stedet for avfallshåndtering.
Enhet, tilbehør og emballasje skal resirkuleres på en miljøvennlig måte. Plastdeler identifiseres for resirkulering i henhold til materialtype.

⚠ ***ADVARSEL!***
Ikke kast batterier i husholdningsavfallet, ilden eller vannet. Ikke åpne brukte batterier.

Kun EU-land:

I samsvar med forordning 2023/1542 må defekte eller brukte batterier resirkuleres.

MERK

Spør forhandleren din om avhendingsalternativer!

CE-Samsvarserklæring

Samsvarserklæringene er inkludert i vedlegg 1 til denne bruksanvisningen.

Fritak fra ansvar

Produsenten og dennes representant er ikke ansvarlige for skader og tapt fortjeneste som følge av driftsavbrudd forårsaket av produktet eller et ubrukelig produkt.

Produsenten og hans representant er ikke ansvarlige for skader som skyldes feil bruk av produktet eller ved bruk av produktet sammen med produkter fra andre produsenter.

Innehåll

Symboler som används i bruksanvisningen 102
Symboler på produkten 102
För din säkerhet 102
Buller och vibrationer 104
Tekniska data 106
Översikt 107
Användarinstruktioner 108
Underhåll och skötsel 110
Information om bortskaffande 111
CE-deklaration om överensstämmelse . . . 112
Undantag från ansvar 112

Symboler som används i bruksanvisningen

⚠ ***VARNING!***
Används för att markera allvarlig fara. Om inte anvisningarna följs kan det resultera i dödsfall eller mycket allvarliga personskador.

⚠ ***FÖRSIKTIGHET!***
Betecknar en potentiellt farlig situation. Om inte denna varning följs kan det leda till skador på personer eller egendom.

i ***NOTERA***
Indikerar programtips och viktig information

Symboler på produkten


Läs bruksanvisningen innan maskinen tas i bruk.


Avyttringsinformation för den gamla maskinen (se sidan 111)!


CE-märkning


UKCA-märkning

För din säkerhet

⚠ ***VARNING!***
Innan du använder polermaskinen, vänligen läs och följ:

- *denna bruksanvisning,*
- *de "Allmänna säkerhetsinstruktionerna" om hantering av elverktyg i bifogad broschyr (häfte nr.: 315915),*
- *gällande regler och föreskrifter för att förebygga olyckor.*

Denna polerare är toppmodern och har byggts enligt de erkända säkerhetsföreskrifterna.

Trots detta kan elverktyget vid användning utgöra fara för användarens eller tredje parts liv och hälsa, eller orsaka skador på elverktyget eller annan egendom. Polermaskinen skall endast användas

- *för avsett ändamål,*
- *i tekniskt felfritt skick.*

Fel som påverkar säkerheten skall åtgärdas omedelbart.

Avsedd användning

Denna handdrivna orbitalpolerare är utformad

- för industriella tillämpningar,
- för alla typer av poleringsarbeten, t.ex. lackering på fordon, möbler och metallytor etc. med polersvamp,
- för användning med polerverktyg som tillåts att köra med ett varvtal på minst 500/min.

Säkerhetsinstruktioner för excenterpolerare

⚠ ***VARNING!***
Läs igenom alla säkerhetsvarningar, instruktioner, illustrationer och specifikationer som medföljer elverktyget. Underlåtenhet att följa alla instruktioner som listas nedan kan resultera i elektriska stötar, brand och/eller allvarliga personskador.

Spara alla varningar och instruktioner för framtida bruk.

- **Detta elverktyg är avsett att fungerar som en polermaskin. Läs alla säkerhetsvarningar, instruktioner, illustrationer och specifikationer som medföljer detta elverktyg.**

Underlåtenhet att följa alla instruktioner nedan kan leda till elektrisk stöt, brand och/eller allvarliga skador.

- **Arbeten såsom vinkelslipning, slipning, trådborstning eller kapning rekommenderas inte att utföras med detta elverktyg.** Arbeten som elverktyget inte är avsett för kan medföra risker och orsaka personskador.
- **Använd inte tillbehör som inte specifikt skapats och rekommenderas av verktygstillverkaren.** Bara för att tillbehöret kan fästas på ditt elverktyg finns inga garantier för att arbetet kan utföras på ett säkert sätt.
- **Den angivna hastigheten på tillbehöret måste vara minst lika med den maximala hastigheten som är märkt på elverktyget.** Tillbehör som körs snabbare än sin märkvarvtal kan gå sönder och slungas isär.
- **Den yttre diametern och tjockleken på tillbehöret måsta vara inom kapacitetsklassificeringen för ditt elverktyg.** Tillbehör med felaktig storlek kan inte skyddas eller kontrolleras på ett adekvat sätt.
- **Gängad montering av tillbehör måste matcha slipmaskinens spindelhuvud. För tillbehör som monteras med flänsar måste spindelhålet passa fastsättningshålet på flänsen.** Om tillbehören inte passar på verktygets monteringsfäste kommer verktyget att arbeta obalanserat eller vibrera kraftigt och kan leda till att du förlorar kontrollen.
- **Använd inte ett skadat tillbehör. Innan varje användning inspektera tillbehöret för sådant som slipskivor för spån eller sprickor, rondelltallrikar för sprickor, trådborstar för lösa eller avbrutna trådar. Om elverktyget eller tillbehöret tappas ska du kontrollera om det är skadat eller montera ett oskadat tillbehör. När ett tillbehör har kontrollerats och monterats ska du placera dig själv och andra personer utanför det roterande tillbehörets plan och låta elverktyget gå på högsta tomgångsvarvtal i en minut.** Om tillbehöret är skadat kommer det normalt att gå sönder under denna testtid.
- **Använd personlig skyddsutrustning. Använd visir, skyddsglasögon eller säkerhetsglasögon, beroende på hur verktyget används. Bär i förekommande fall dammask, hörselskydd, handskar och verkstadsförkläde som kan stoppa små slipmedel eller fragment av arbetsstycket.** Ögonskyddet måste kunna stoppa flygande skräp som genereras av olika arbeten. Dammasken eller andningsskyddet måste kunna filtrera bort partiklar som bildas under arbetet. Långa exponeringar för högintensivt buller kan orsaka hörselskador.
- **Håll andra personer på ett säkert avstånd från arbetsområdet. Alla som befinner sig inom arbetsområdet måste använda personlig skyddsutrustning.** Fragment från arbetsstycket eller ett trasigt tillbehör kan flyga iväg och orsaka skador bortom det omedelbara arbetsområdet.
- **Håll elverktyget i de isolerade greppytorna när du utför arbeten där verktygstillbehöret kan komma i kontakt med dolda strömkablar.** Sågtillbehör som kommer i kontakt med en strömförande ledning kan göra att exponerade metalldelar hos elverktyget blir strömförande och kan ge användaren en elektrisk stöt.
- **Lägg aldrig ned elverktyget innan tillbehöret har stannat helt.** Det roterande tillbehöret kan ta tag i ytan och dra elverktyget utom kontroll.
- **Kör inte elverktyget medan du bär det vid sidan av kroppen.** Oavsiktlig kontakt med det roterande tillbehöret kan fånga tag i dina kläder och dra in tillbehöret mot kroppen.
- **Rengör regelbundet elverktygets luftventiler.** Motorns fläkt kommer att dra in damm i höljet och kraftig ackumulering av pulvermetall kan utgöra elektriska risker.
- **Använd inte elverktyget i närheten av brännbara material.** Gnistor kan antända dessa material.
- **Använd inte tillbehör som kräver kylvätska.** Användning av vatten eller annan vätska kan resultera i dödlig elstöt eller elstöt.

Rekyl och relaterade varningar

Rekyl är en plötslig reaktion på en fastklämd eller kärvande roterande skiva, stödrondell, borste eller annat tillbehör. Klämning eller fasthakning orsakar snabb stopp av det roterande verktyget, vilket i sin tur gör att det okontrollerade elverktyget

tvingas i motsatt riktning mot verktygets rotation vid fasthakningspunkten. Om till exempel en slipskiva fastnar eller kläms av arbetsstycket, kan kanten på skivan som går in i fasthakningspunkten gräva sig in i materialytan, vilket gör att skivan klättrar ut eller rekylerar ut. Skivan kan antingen hoppa mot eller bort från operatören, beroende på riktningen på skivans rotation vid punkten där det kärvar.
Slipskivor kan också gå sönder under dessa förhållanden. Rekyl är resultatet av felanvändning av verktyget och/eller felaktiga arbetsprocedurer eller arbetsförhållanden och kan undvikas genom att vidta ordentliga försiktighetsåtgärder så som beskrivs här nedan.

- **Bibehåll ett fast grepp om elverktyget och placera kroppen och armen så att du kan motstå rekylkrafterna. Använd alltid extra handtaget för maximal kontroll över rekyl eller vridmomentsreaktionen under start.** Användaren kan kontrollera vridmomentsreaktionerna eller rekylkrafterna om korrekta åtgärder vidtagits.
- **Placera aldrig din hand nära det roterande tillbehöret.** Tillbehöret kan slå tillbaka över din hand.
- **Placera inte kroppen inom området där elverktyget kommer att förflytta sig om en rekyl sker.** Rekyl kommer att driva verktyget i motsatt riktning mot skivans rörelse vid punkten där den kärvar.
- **Var särskilt försiktig vid arbeten i hörn, skarpa kanter etc. Undvik att tillbehöret studsar eller kärvar.** Hörn, skarpa kanter eller en studsande rörelse kan leda till att det roterande tillbehöret kör fast och du kan förlora kontrollen eller få en rekylreaktion.
  Använd inte tillbehör i form av sågkedjeblad för träsnideri eller tandade sågblad. Sådana blad kan ofta leda till relkylrörelser och att du förlorar kontrollen.

Säkerhetsvarningar specifikt för poleringsarbeten

- Låt inte någon lös del av polerhuven eller dess fästsnören snurra fritt. Stoppa undan eller klipp av eventuella lösa fästsnören. Lösa och snurrande fästsnören kan trassla in dina fingrar eller fastna i arbetsstycket.

Säkerhetsanvisningar för hantering av batterier

- **Öppna inte batteriet.** Risk för kortslutning!
- **Skydda batteriet mot hetta, inklusive lång solbelysning, brand, vatten och fukt.** Explosionsrisk!
- **Ett skadat eller felaktigt batteri kan resultera i att rök avges.** Se till att det finns frisk luft och kontakta en läkare i händelse av fysiska komplikationer. Ångorna kan vara irriterande i andningsorganen.
- **Vätska kan läcka ut från batteriet om batteriet används felaktigt. Undvik kontakt med sådan vätska. Vid oavsiktlig kontakt, spola med vatten. Om vätska kommer i kontakt med ögonen sök medicinsk hjälp.** Vätska som kommer ur batteriet kan orsaka sveda och brännskador.
- **Använd endast FLEX uppladdningsbara batterier i samband med FLEX verktyg och FLEX tillbehör.** Endast på detta sätt skyddas det uppladdningsbara batteriet mot farliga överbelastningar.
- **Ladda endast batterier med laddare som rekommenderas av tillverkaren.** En laddare som är lämplig för en typ av batterier kan skapa en risk för brand när den används med ett annat batteri.
- **Batteriet kan skadas av spetsiga föremål såsom t.ex. spikar eller skruvmejslar eller av externa krafter.** Detta kan öka risken för en intern kortslutning som kan göra att batteriet börjar att brinna, avge rök, explodera eller överhettas.

Buller och vibrationer

NOTERA

Värden för den A-vägda ljudtrycksnivån och för de totala vibrationsvärdena finns i tabellen ”Tekniska specifikationer”.

Buller- och vibrationsvärdena har fastställts i enlighet med EN 62841.

FÖRSIKTIGHET!

De angivna mätvärdena gäller för nya elverktyg. Daglig användning gör att buller- och vibrationsvärdena ändras.

NOTERA

Det/de deklarerade totala vibrationsvärdet/-värdena och det/de deklarerade bulleremissionsvärdet/-värdena har mätts i enlighet med en standardiserad testmetod och kan användas för att jämföra ett verktyg med ett annat. De kan också användas i en preliminär bedömning av exponering.

Den deklarerade vibrationsemissionsnivån och

bulleremissionsvärdena representerar verktygets huvudsakliga användningsområden.

Om verktyget däremot används för olika ändamål

applikationer, med olika tillbehör eller

dåligt underhåll, vibrationsemissionen

nivå och bulleremissionsvärde(n) kan variera

Det kan väsentligt öka exponeringsnivån över hela arbetsperioden.

För att göra en korrekt uppskattning av exponeringsnivån för vibrationer och bulleremissionsvärdena är det också nödvändigt att ta hänsyn till de gånger då verktyget är avstängt eller igång men inte används. Detta kan minska exponeringsnivån avsevärt under den totala arbetsperioden.

Identifiera ytterligare säkerhetsåtgärder för att skydda användaren från effekterna av vibrationer och buller, till exempel: underhålla verktyget och tillbehören, att hålla händerna varma och väl organiserade arbetsmönster.

FÖRSIKTIGHET!

Använd hörselskydd vid ljudtrycksnivåer över 85 dB(A).

Tekniska specifikationer

Produkttyp		XFE 2 15 18-EG	XCE 2 8 18-EG
Produkt		Orbital polermaskin	
Nominell spänning	V	18	
Batteri		AP...18...serierna AP 18 XT ...serien	
Laddare		CA 18...serien CA 12/18...serierna	
Verktygshållare		Kardborreband Ø 125/150	Kardborreband Ø 125/150
Verktygs-Ø max.	mm	160	
Orbit	mm	15	8
Tomgångshastighet	/min	2700-8700	225 - 700
Vikt	kg	2,1*	2.0*
Arbetstemperatur		-10~40 °C	
Förvaringstemperatur		< 50 °C	
Laddningstemperatur		4~40 ˚C	
A-vägd ljudtrycksnivå enligt EN 62841 (se "Buller och vibrationer"):			
Ljudtrycksnivå LpA	dB(A)	79	81
Ljudeffektnivå LWA	dB(A)	90	92
Osäkerhet K	db	2,5	
Totalt vibrationsvärde enligt EN 62841 (se "Buller och vibrationer"):			
Utsläppsvärde ah	m/s²	7,2	5,1
Osäkerhet K	m/s^2	1,5	1,5
Upprepade stötvibrationer (pF):	m/s^2	132	57
Osäkerhet K	m/s^2	49	17

* Mätt utan verktyg.

Översikt

Olika elverktyg beskrivs i bruksanvisningen. Det illustrerade elektriska verktyget kan skilja sig i detalj från det som du köpte.

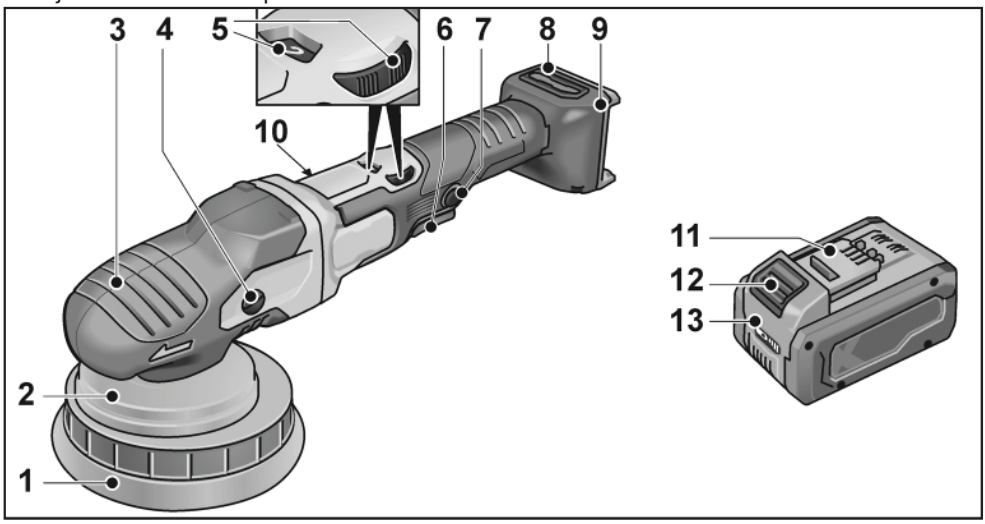

1 Kardborreband
2 Skivstöd
3 Grepphuva
Med luftutlopp och pil för rotationsriktning.
4 Växelhuvud*
5 Ratt för förinställning av varvtalet
6 Låsknapp
Låser brytaren (7) under kontinuerlig drift.
7 Omkopplare
Slår på och stänger av elverktyget och accelererar också upp den till den förinställda hastigheten.
8 Filterkåpa
9 Öppning för batteri
10 Märkplatta
11 Flex litiumjonbatteri
12 Batterilåsknapp
13 Indikator laddningsstatus
Torxnyckel T20 *

* * Ej illustrerad

Användarinstruktioner

⚠ ***VARNING!***

Ta bort batteriet innan något arbete utförs på elverktyget.

Innan du slår på polermaskinen

Packa upp polermaskinen och kontrollera att inga delar saknas eller är skadade.

i ***NOTERA***

Batterierna är inte fulladdade vid leverans. Ladda batterierna helt innan första användning. Se anvisningarna för laddaren.

Sätta i/byta batteriet

- Tryck in det laddade batteriet i elverktyget tills det klickar på plats.

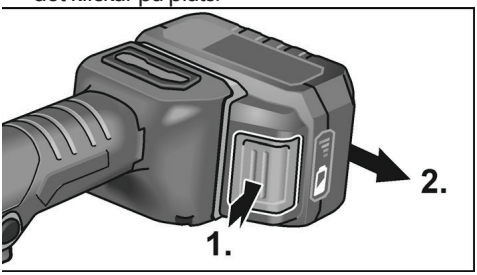

- För att ta bort, tryck på låsknappen (**1**.) och dra ut batteriet (**2**.).

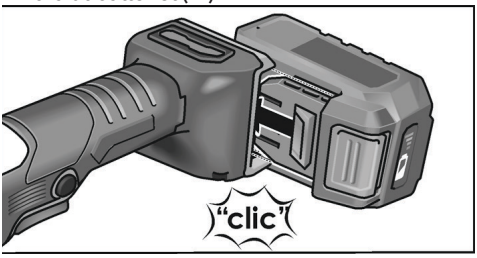

⚠ ***FÖRSIKTIGHET!***

Skydda batteriets kontakter när enheten inte används. Lösa metalldelar kan kortsluta kontakterna, risk för explosion och brand!

Batteriladdningsstatus

- Tryck på knappen för att kontrollera laddningsstatusen på LED laddningsindikatorerna.

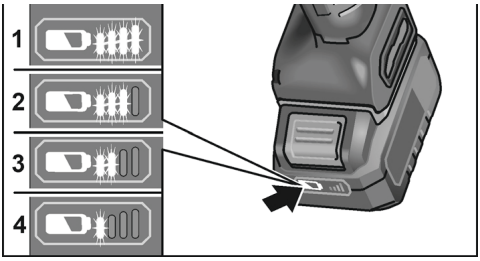

Indikatorn stängs av efter 5 sekunder.

Om en av LED blinkar måste batteriet laddas. Om ingen av LED lyser efter att knappen tryckts in är batteriet felaktigt och måste bytas.

Fästa/byta verktyg

- Ta ut batteriet.

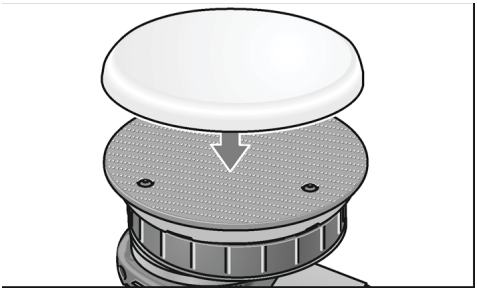

- Tryck fast polermaskinen, centrumhålet centrerat, på kardborrebandet. Använd endast oskadade poleringsverktyg.
- Sätt i batteriet.
- Slå på polermaskinen (utan att koppla in den) och kör polermaskinen i cirka 30 sekunder. Kontrollera obalanser och vibrationer.
- Stäng av polermaskinen.

Fäst verktygen

⚠ ***FÖRSIKTIGHET!***

Fäst verktygen i mitten av verktygshållaren. Obalans kan skada elverktyget. Arbetsresultatet kan påverkas.

NOTERA

Använd original FLEX tillbehör på denna modell. Om inte FLEX originaltillbehör används kan det leda till dåligt polerresultat, ökade vibrationer och också större slitaget och även skador på elverktyget.

Information om skumslitage

NOTERA

I allmänhet är skumslitaget mycket högre i samband med frihjulande excentrisk polering än vid rotationspolering eller kraftdriven excentrisk polering.
På grund av drivenheten sker inte detta slitaget på utsidan av skummet utan istället vid skummets kärna. Ju hårdare/längre cellstrukturen är utsatt för spänningar och resulterar i skador desto snabbare kommer värmen att byggas upp. Följdskador är oundvikliga. Slitage av denna typ kan inte ses utanpå skummet. Den enda tillförlitliga åtgärden är byte och bortskaffande i god tid för att förhindra termisk skada på elverktyget.

Slå på och stäng av

Kortvarig drift utan låst strömbrytare

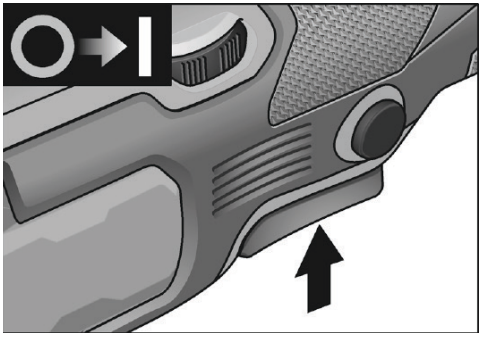

- Håll strömställaren intryckt.
- För att stänga av, släpp strömbrytaren.

Kontinuerlig drift med låst vippströmställare

Stänga av/ta bort det laddningsbara batteriet

- *Stäng av elverktyget.*
- *Slå på elverktyget igen.*

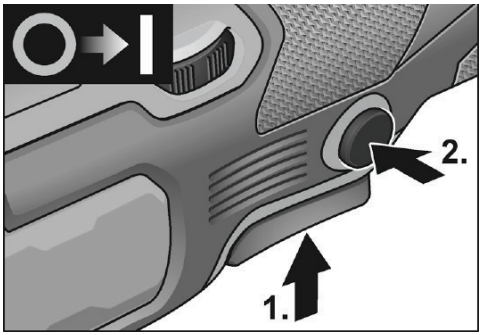

- Tryck och håll in strömbrytaren (1.).
- För att låsa i läge, håll ner låsknappen (2.) och släpp strömbrytaren.

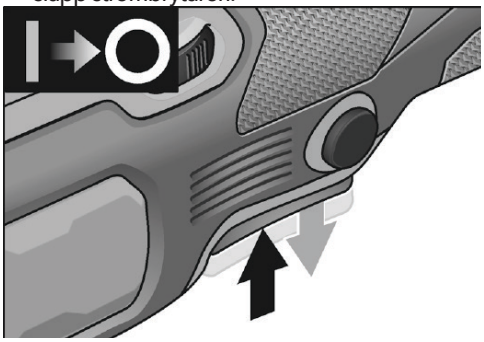

- För att stänga av trycker du kort på och släpper strömbrytaren.

Förinställa varvtalet

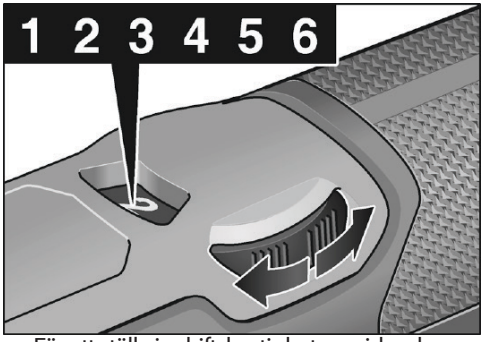

- För att ställa in driftshastigheten vrider du ratten till önskat värde.
- Tryck försiktigt på avtryckaren för att accelerera elverktyget upp till det förinställda varvtalet.

NOTERA

Vid överbelastning eller överhettning vid kontinuerlig drift stängs elverktyget av.

För att fortsätta arbetet, stäng av elverktyget och slå på det igen.

Arbetsinstruktioner

FÖRSIKTIGHET!

När polermaskinen är avstängd,

poleringsverktyget fortsätter att gå en kort stund.

NOTERA

Efter ett verktygsbyte (t.ex. ullrondell istället för polersvamp) kan viktskillnaden öka vibrationerna.

Ändra driftshastigheten med justeringshjulet tills vibrationerna har minskat.

– Slå på maskinen innan du placerar den på ytan som ska poleras och kör polermaskinen upp till inställd hastighet.

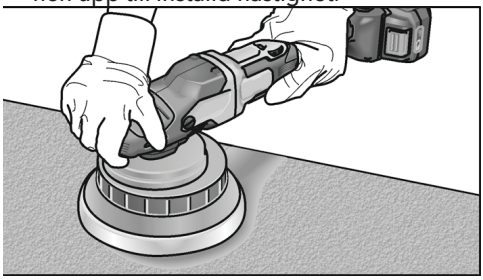

– Rör polerverktyget utan tryck och gör cirkulära, överlappande rörelser på ytan som ska poleras för att uppnå bra poleringsresultat och förlänga verktygets livslängd.
– Om polerpasta används, använd respektive verktyg för varje pasta.

För ytterligare information om tillverkarens produkter gå till www.flex-tools.com.

Underhåll och skötsel

VARNING!

Ta bort batteriet innan något arbete utförs på elverktyget.

Rengöring

- Rengör elverktyget och gallret framför ventilationsöppningarna regelbundet. Hur ofta du ska rengöra beror på vilket material du arbetat med och hur länge verktyget använts.
- Blås regelbundet ur höljets inre delar med torr tryckluft.
- Rengör filterkåpan regelbundet.

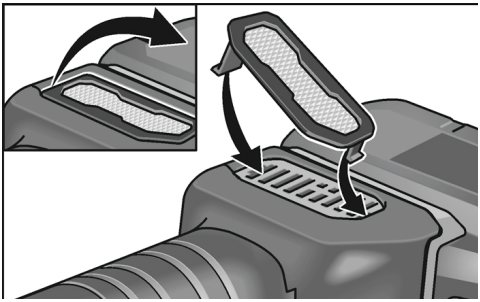

Ta bort filterlocket och blås ur det med torr tryckluft.

Kugghjul

NOTERA

Lossa inte skruvarna på kugghjulshuvudet under garantiperioden.

Om detta inte följs upphör tillverkarens garantiåtaganden att gälla.

Utbyte av slitdelar

Byt kardborreband

- Ta ut batteriet.
- Ta bort poleringsverktyget.
- Placera maskinen på baksida.

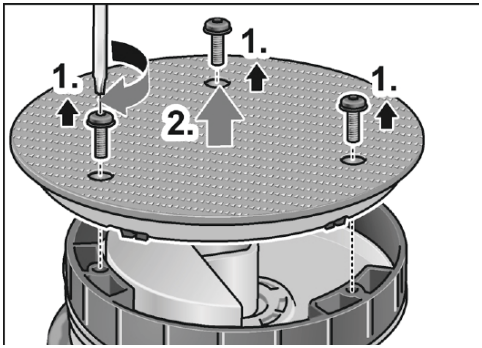

- Lossa och ta bort skruvarna med en Torx-nyckel (**1.**).
- Ta bort den slitna kardborrebandsplattan (**2.**).
- Avlägsna föroreningar från insidan.

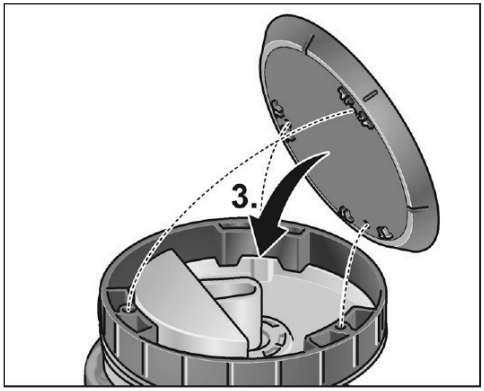

- Rikta in fästhålen och montera en ny kardborreplatta (**3.**).

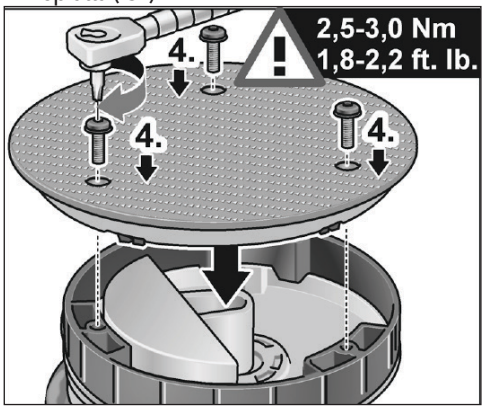

- Sätt i skruvarna och dra åt med en Torx-nyckel (**4.**). (Åtdragningsmoment 2,5–3,0 Nm)
- Genomför en provkörning. Kontrollera om det finns obalanser och vibrationer.

FÖRSIKTIGHET!

Felaktigt vridmoment kan skada verktyget och de ytor som bearbetas.

Reparationer

Reparationer får endast utföras av en kundtjänstverkstad som är auktoriserad av tillverkaren.

Reservdelar och tillbehör

NOTERA

Endast verktyg som godkänts av FLEX får användas. För andra tillbehör, särskilt verktyg och polerhjälpmedel, se tillverkarens kataloger.

Sprängritningar och reservdelslistor kan hittas på vår hemsida:

www.flex-tools.com

Information om bortskaffande

VARNING!

Gör överflödiga elverktyg oanvändbara:

- *eldrivna elverktyg genom att ta bort elsladden,*
- *genom att ta bort batteriet från batteridrivna elverktyg.*

Endast EU-länder

Kasta inte elverktyg i hushållssoporna!

I enlighet med direktivet 2012/19/EU om hantering av elektriskt och elektroniskt avfall, som även införlivats i de nationella lagstiftningarna, måste elverktyg samlas in separat och återvinnas på ett miljövänligt sätt.

Återvinning av råmaterial i stället för avfallshantering.

Enheter, tillbehör och förpackning ska återvinnas på ett miljövänligt sätt. Plastdelar är märkta för materialanpassad återvinning.

VARNING!

Kasta inte batterier i hushållssoporna, i öppen eld eller i vatten. Öppna inte förbrukade batterier.

Endast EU-länder:

I enlighet med direktiv 2023/1542/måste defekta och förbrukade batterier återvinnas.

NOTERA

Fråga återförsäljaren om avfallshanteringsalternativ!

CE- Försäkran om överensstämmelse

Deklaration om överensstämmelse finns i bilaga 1 i bruksanvisningen.

Undantag från ansvar

Tillverkaren och dennes representanter är inte ansvariga för några skador eller förlust av förtjänst på grund avbrott i verksamheten, som orsakats av produkten eller av en oanvändbar produkt.

Tillverkaren och dennes representanter är inte ansvariga för några skador som orsakats av felaktig användning av produkten eller om produkten använts tillsammans med produkter från andra tillverkare.

Sisältö

Käyttöoppaassa käytetyt symbolit 113
Tuotteen symbolit 113
Turvallisuutesi takia 113
Melu ja tärinä 115
Tekniset tiedot 117
Yleiskatsaus.....118
Käyttöohjeet 119
Huolto ja hoito 121
Hävittämistä koskevat tiedot 122
CE-vaatimustenmukaisuusvakuutus 123
Vastuun poissulkeminen.....123

Käyttöoppaassa käytetyt symbolit

⚠ ***VAROITUS!***
Ilmaisee uhkaavaa vaaraa. Tämän varoituksen noudattamatta jättäminen voi johtaa kuolemaan tai erittäin vakaviin vammoihin.

⚠ ***HUOMIO!***
Ilmaisee mahdollisesti vaarallista tilannetta. Tämän varoituksen noudattamatta jättäminen voi johtaa henkilövahinkoon tai omaisuusvahinkoon.

i ***HUOMAA***
Ilmaisee käyttövinkkejä ja tärkeitä tietoja

Tuotteen symbolit



Lue käyttöopas ennen sähkötyökalun käynnistämistä.



Vanhan koneen hävittämisohjeet (katso sivu 122)!

CE-merkintä

UKCA-merkintä

Turvallisuutesi takia

⚠ ***VAROITUS!***
Ennen kiillotuskoneen käyttämistä lue seuraavat ja noudata niitä:

- *nämä käyttöohjeet,*
- *”Yleiset turvallisuusohjeet” sähkötyökalujen käsittelyyn mukana tulevasta lehtisestä (julkaisunumero: 315915),*
- *nykyiset voimassa olevat työpaikan säännöt ja onnettomuuksien ehkäisemistä koskevat säännöt.*

Tämä kiillotuskone on uusinta tekniikkaa ja se on rakennettu hyväksyttyjen turvallisuusmääräysten mukaisesti.

Sähkötyökalun käyttö saattaa kuitenkin aiheuttaa hengenvaaran tai loukkaantumisvaaran käyttäjälle tai kolmannelle osapuolelle tai sähkötyökalu tai muu omaisuus voi vaurioitua. Kiillotuskonetta saa käyttää vain

- *sen käyttötarkoituksen mukaisesti,*
- *täydellisessä toimintakunnossa.*

Turvallisuuteen vaikuttavat häiriöt on korjattava välittömästi.

Käyttötarkoitus

Tämä käsikäyttöinen epäkeskokiillotuskone on suunniteltu

- teolliseen käyttöön,
- kaikenlaiseen kiillotustyöhön, esim. ajoneuvojen, huonekalujen ja metallipintojen jne. kiillotukseen kiillotussienellä,
- käytettäväksi kiillotustyökalujen kanssa, joiden käyttö on sallittu vähintään 500/min pyörimisnopeudella.

Vapaasti liikkuvan epäkeskokiillotuskoneen turvallisuusohjeet

⚠ ***VAROITUS!***
Lue kaikki tämän sähkötyökalun mukana tulleet turvallisuusvaroitukset, ohjeet, piirustukset ja tekniset tiedot. Jos kaikkia alla olevia ohjeita ei noudateta, seurauksena saattaa olla sähköisku, tulipalo ja/tai vakava loukkaantuminen.

Säilytä kaikki varoitukset ja ohjeet myöhempää käyttöä varten.

- **Tämä sähkötyökalu on tarkoitettu käytettäväksi kiillotuskoneena. Lue kaikki tämän sähkötyökalun mukana toimitetut turval-**

lisuusvaroitukset, ohjeet, kuvat ja tekniset tiedot. Jos kaikkia alla lueteltuja ohjeita ei noudateta, seurauksena saattaa olla sähköisku, tulipalo ja/tai vakava loukkaantuminen.

- **Emme suosittele tämän sähkötyökalun käyttämistä hiomiseen, hiekkapaperihiontaan, teräsharjaukseen tai katkaisemiseen.** Toiminnot, johon sähkötyökalua ei ole suunniteltu, voivat luoda vaaran ja aiheuttaa henkilövahingon.
- **Älä käytä lisävarusteita, joita työkalun valmistaja ei ole sille nimenomaisesti suunnitellut tai joita se ei ole suositellut.** Vaikka pystyt kiinnittämään lisävarusteen sähkötyökaluun, se ei takaa sen turvallista käyttöä.
- **Lisävarusteen nimellisnopeuden täytyy olla vähintään sama kuin sähkötyökaluun merkitty enimmäisnopeus.** Lisävarusteet, jotka toimivat nimellisnopeuttaan nopeammin voivat rikkoutua ja sinkoutua osiksi.
- **Lisävarusteen läpimitan ja paksuuden pitää olla sähkötyökalun kapasiteettiluokituksen rajoissa.** Vääränkokoisia lisävarusteita ei voida suojata tai hallita riittävästi.
- **Kierteisten lisävarusteiden on sovittava hiomakoneen karan kierteisiin. Laipoilla kiinnitettävien lisävarusteiden tuurnareiän on sovittava laipan asennusläpimittaan.** Lisävarusteet, jotka eivät ole yhteensopivia sähkötyökalun kiinnitystarvikkeiden kanssa käyvät tasapainottomasti, tärisevät liikaa ja saattavat aiheuttaa hallinnan menettämisen.
- **Älä käytä vaurioitunutta lisävarustetta. Tarkasta ennen jokaista käyttökertaa lisävarusteet, kuten hiontalaikat säröjen ja murtumien varalta, tukialusta halkeamien ja liiallisen kulumisen varalta, teräsharjat irronneiden tai murtuneiden harjasten varalta. Mikäli sähkötyökalu tai lisävaruste on pudonnut, tarkasta vauriot tai kiinnitä uusi ehjä lisävaruste. Kun olet tarkastanut ja kiinnittänyt lisävarusteen, sekä käyttäjän että sivullisten tulee siirtyä pois pyörivän lisävarusteen kohdalta. Käytä sähkötyökalua suurimmalla joutokäyntinopeudella yhden minuutin ajan.** Vaurioituneet lisävarusteet rikkoutuvat yleensä palasiksi tämän testiajon aikana.
- **Käytä henkilönsuojaimia. Käytä käyttökohteesta riippuen kokokasvonaamaria, silmiensuojainta tai suojalaseja. Käytä tarvittaessa pölynaamaria, kuulonsuojaimia, käsineitä ja työesiliinaa, jotka pystyvät pysäyttämään pienet hiomatai materiaalihiukkaset.** Suojalasien on kyettävä pysäyttämään eri toimintojen aiheuttamat lentävät roskat. Pölysuojan tai hengityssuojan täytyy pystyä suodattamaan käytön aiheuttamat hiukkaset. Pitkä altistuminen kovalle melulle saattaa aiheuttaa kuulon heikkenemistä.
- **Pidä sivulliset turvallisella etäisyydellä työskentelyalueesta. Kaikilla, jotka tulevat työskentelyalueelle täytyy olla henkilönsuojaimet.** Työkappaleen palat tai rikkoutunut lisävaruste saattavat sinkoutua ja aiheuttaa loukkaantumisia työskentelyalueen ulkopuolella.
- **Pidä sähkötyökalua työskentelyn aikana vain eristetyistä tartuntapinnoista, koska työkalun lisävaruste voi osua piilossa oleviin virtajohtoihin.** Leikkuuvälineen kosketus ”jännitteiseen” johtoon saattaa tehdä sähkötyökalun metalliosat ”jännitteisiksi” ja aiheuttaa sähköiskun käyttäjälle.
- **Älä koskaan laita sähkötyökalua alas, jos lisävaruste ei ole täysin pysähtynyt.** Pyörivä lisävaruste saattaa koskettaa laskualustaa, jolloin voit menettää sähkötyökalun hallinnan.
- **Älä kanna koskaan käynnissä olevaa sähkötyökalua.** Koskettaessaan vahingossa lisävarustetta vaatteet voivat tarttua siihen kiinni ja vaihtotyökalu saattaa porautua käyttäjän kehoon.
- **Puhdista sähkötyökalun tuuletusaukot säännöllisesti.** Moottorin puhallin vetää pölyä kotelon sisälle ja metallipölyn kerääntyminen saattaa aiheuttaa sähköön liittyviä vaaroja.
- **Älä käytä sähkötyökalua lähellä syttyviä materiaaleja.** Kipinät voivat sytyttää nämä materiaalit.
- **Älä käytä lisävarusteita, jotka vaativat nestemäisiä jäähdytysaineita.** Veden tai muiden nestemäisten jäähdytysaineiden käyttö saattaa johtaa tappavaan sähköiskuun tai sähköiskuun.

Takapotku ja siihen liittyvät varoitukset

Takapotku on äkillinen liike, joka aiheutuu pyörivän laikan, tukialustan, harjan tai muun varusteen puristumisesta tai juuttumisesta kiinni. Puristuessaan tai juuttuessaan kiinni pyörivä lisävaruste pysähtyy äkillisesti, jolloin hallitsematon sähkötyökalu pakotetaan vastakkaiseen suuntaan kuin lisävarusteen liike juuttumiskohdassa. Jos esimerkiksi hiomalaikka tarttuu kiinni tai juuttuu työkappaleeseen, niin hiomalaikan reuna, joka on uponnut työkappaleeseen, voi pureutua materiaaliin aiheuttaen laikan ponnahduksen irti tai takapotkun. Laikka voi joko iskeytyä kohti käyttäjää tai hänestä poispäin riippuen laikan pyörintäsuunnasta puristuskohdassa. Hiomalaikat voivat myös rikkoutua näissä olosuhteissa. Takapotku on seurausta työkalun väärinkäytöstä ja/tai vääristä toimintamenetelmistä tai olosuhteista, ja se voidaan estää sopivin varotoimin, joita selostetaan seuraavassa.

- **Pidä sähkötyökalusta kiinni tukevalla otteella ja pidä kehosi ja käsivartesi sellaisessa asennossa, että pystyt hallitsemaan takapotkun voimat. Mikäli mahdollista, käytä aina apukahvaa, jotta voit hallita mahdollisimman hyvin takapotkun voiman tai reaktiomomentin.** Koneen käyttäjä pystyy hallitsemaan takapotkun ja reaktiovoimat noudattamalla sopivia varotoimenpiteitä.
- **Älä koskaan laita kättäsi lähelle pyörivää lisävarustetta.** Lisävaruste voi iskeytyä käteesi.
- **Älä seiso paikassa, jonne sähkötyökalu todennäköisesti lentää takapotkun sattuessa.** Takapotku pakottaa sähkötyökalun vastakkaiseen suuntaan kuin laikan liike jumittumiskohdassa.
- **Työskentele erittäin varovasti kulmien, terävien reunojen tms. alueella. Estä lisävarusteen ponnahtaminen ja juuttuminen.** Pyörivä lisävaruste saattaa juuttua kulmiin, teräviin reunoihin tai ponnahtaa, mikä aiheuttaa laitteen hallinnan menettämisen tai takapotkun.
  Älä kiinnitä teräketjun puunleikkausterää tai hammastettua sahanterää. Tällaiset terät aiheuttavat toistuvia takapotkuja ja hallinnan menetyksiä.

Kiillotustoimintojen erityiset turvallisuusvaroitukset

- Älä anna kiillotushupun irtonaisten osien tai sen kiinnitysnauhojen pyöriä vapaasti. Piilota tai lyhennä kaikki irtonaiset kiinnitysnauhat. Irtonaiset ja pyörivät kiinnitysnauhat voivat takertua sormiin tai tarttua työkappaleeseen.

Akkujen käsittelyä koskevat turvallisuusohjeet

- **Älä avaa akkua.** Oikosulkuvaara!
- **Suojaa akku kuumuudelta, pitkäaikaiselta auringonpaisteelta, tulelta, vedeltä ja kosteudelta.** Räjähdysvaara!
- **Vaurioitunut tai väärin käytetty akku voi aiheuttaa savukaasupäästöjä.** Huolehdi raittiin ilman saannista ja ota yhteys lääkäriin, jos ilmenee fyysisiä komplikaatioita. Savut voivat ärsyttää hengitysteitä.
- **Akusta voi vuotaa nestettä, jos akkua käytetään väärin. Vältä kosketusta tällaiseen nesteeseen. Jos kosket nesteeseen vahingossa, huuhtele vedellä. Jos nestettä pääsee silmiin, hakeudu lääkärin hoitoon.** Akusta purkautuva neste voi aiheuttaa ärsytystä tai palovammoja.
- **Käytä ladattavia FLEX-akkuja vain FLEX-työkalujen ja FLEX-lisävarusteiden kanssa.** Vain tällä tavoin ladattava akku on suojattu vaaralliselta ylikuormitukselta.
- **Lataa akut vain valmistajan suosittelemilla latureilla.** Laturi, joka sopii yhdentyyppiselle akulle, voi aiheuttaa tulipalovaaran, jos sitä käytetään toisenlaisen akun kanssa.
- **Akku voi vaurioitua terävistä esineistä, kuten nauloista tai ruuvitaltoista, tai ulkoisen voiman käytöstä.** Tämä voi aiheuttaa sisäisen oikosulun, jolloin akku voi palaa, savuta, räjähtää tai ylikuumentua.

Melu ja tärinä

HUOMAA

A-painotetun äänenpaineen tason ja kokonaisvärähtelyn arvot löytyvät "Tekniset tiedot" -taulukosta.

Melu- ja tärinäarvot on mitattu standardin EN 62841 mukaan.

HUOMIO!

Ilmoitetut mittausarvot koskevat uusia säh-

kötyökaluja. Päivittäisessä käytössä melu- ja tärinäarvot muuttuvat.

HUOMAA

Ilmoitetut tärinän kokonaisarvot ja ilmoitetut melupäästöarvot on mitattu standardoidun testausmenetelmän mukaisesti, ja niitä voidaan käyttää työkalujen keskinäiseen vertailuun. Niitä voidaan käyttää myös altistuksen alustavaan arviointiin.

Ilmoitettu tärinäpäästötaso ja

melupäästöarvot koskevat työkalun pääasiallisia käyttötarkoituksia.

Jos työkalua kuitenkin käytetään eri

käyttötarkoituksiin, eri lisävarusteilla tai

huonosti huollettuna, tärinäpäästötaso

ja melupäästöarvot voivat poiketa ilmoitetuista

Tällöin koko työaikaa koskeva tärinäaltistus voi olla selvästi suurempi.

Tärinäaltistustason ja melupäästöarvojen tarkkaa arviointia varten on otettava huomioon myös ne ajat, jolloin työkalu on sammutettuna tai käynnissä, mutta ei varsinaisessa käytössä. Tämä voi vähentää altistumistasoa merkittävästi koko työjakson aikana.

Tunnista lisäturvatoimenpiteet käyttäjän suojaamiseksi tärinän ja melun vaikutuksilta, kuten: Työkalun ja tarvikkeiden huolto, käsien pitäminen lämpiminä, työtapojen suunnittelu.

HUOMIO!

Käytä kuulonsuojaimia melutason ylittäessä 85 dB (A).

Tekniset tiedot

Tuotteen tyyppi		XFE 2 15 18-EC	XCE 2 8 18-EC
Tuote		Epäkeskokiillotuskone	
Nimellisjännite	V	18	
Akku		AP 18…-sarja AP 18...XT -sarja	
Laturi		CA 18...-sarja CA 12/18...-sarja	
Työkalunpidin		Tarra Ø 125/150	Tarra Ø 125/150
Työkalun Ø, maks.	mm	160	
Liikerata	mm	15	8
Tyhjäkäyntinopeus	/min	2700–8700	225–700
Paino	kg	2,1*	2,0*
Käyttölämpötila		-10–40 °C	
Varastointilämpötila		< 50 °C	
Latauslämpötila		4–40 °C	
A-painotettu äänenpainetaso standardin EN 62841 mukaan (katso "Melu ja tärinä"):			
Äänen painetaso LpA	dB(A)	79	81
Äänitehotaso LWA	dB(A)	90	92
Epävarmuus K	db	2,5	
Kokonaistärinäarvo standardin EN 62841 mukaan (katso "Melu ja tärinä"):			
Päästöarvo ah	m/s²	7,2	5,1
Epävarmuus K	m/s^2	1,5	1,5
Toistuvat iskutärinät (pF):	m/s^2	132	57
Epävarmuus K	m/s^2	49	17

* Mitattu ilman työkalua.

Yleiskatsaus

Näissä ohjeissa kuvataan erilaisia sähkötyökaluja. Kuvassa oleva sähkötyökalu voi poiketa yksityiskohdiltaan ostamastasi sähkötyökalusta.

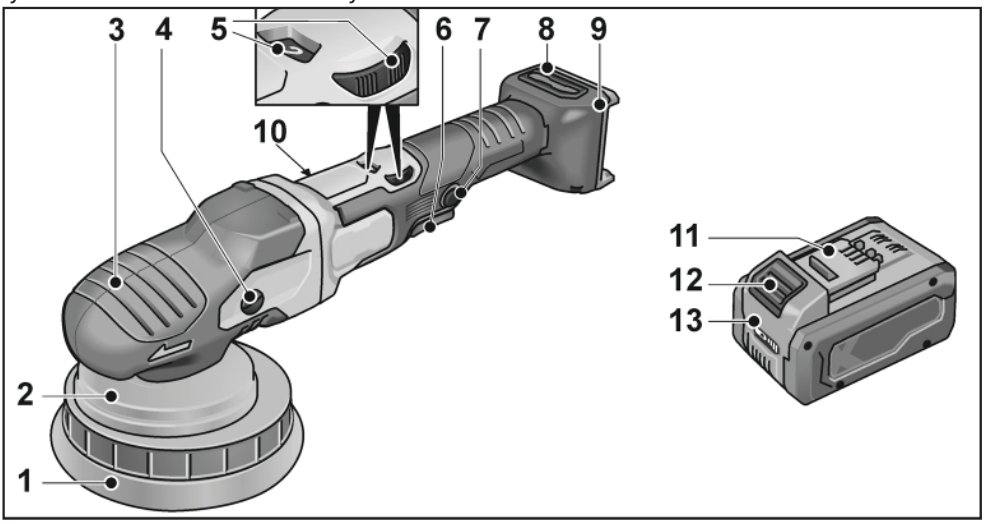

1 Tarratyyny

2 Laikkatuki

3 Tarttumasuojus

Ilman ulostulo ja pyörimissuunnan nuoli.

4 Vaihdepää *

5 Nopeuden esivalintasäädin

6 Lukituspainike

Lukitsee kytkimen (7) jatkuvan käytön ajaksi.

7 Kytkin

Tästä käynnistetään ja pysäytetään sähkötyökalu sekä kiihdytetään se esivalitulle nopeudelle.

8 Suodattimen kansi

9 Akun paikka

10 Tyyppikilpi

11 Flex-litiumioniakku

12 Akun vapautuspainike

13 Latauksen merkkivalo

Torx-avain T20 *

* ei kuvassa

Käyttöohje

⚠ ***VAROITUS!***

Irrota akku ennen minkään toimenpiteiden suorittamista sähkötyökalulle.

Ennen kiillotuskoneen kytkemistä päälle

Ota kiillotuskone pois pakkauksesta ja tarkista, ettei toimituksesta puutu mitään osia, eikä mikään osa ole vaurioitunut.

i ***HUOMAA***

Akkuja ei ole ladattu täyteen toimitettaessa. Lataa akut täyteen ennen käytön aloittamista. Katso laturin käyttöopas.

Akun asentaminen/vaihtaminen

- Paina ladattu akku sähkötyökaluun, kunnes se napsahtaa paikalleen.

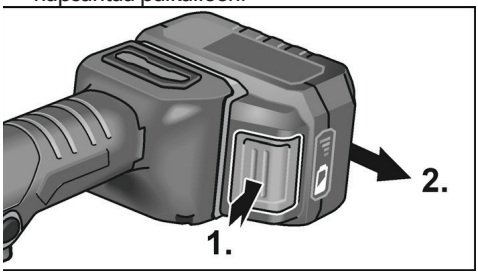

- Irrota painamalla vapautuspainiketta (**1**) ja vetämällä akku (**2**) ulos.

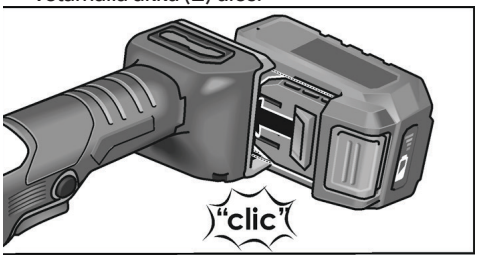

⚠ ***HUOMIO!***

Kun laite ei ole käytössä, suojaa akun kosketttimet. Irralliset metalliosat saattavat aiheuttaa oikosulun koskettimiin; räjähdys- ja palovaara!

Akun lataustila

- Paina painiketta ja tarkista akun varaustila latauksen LED-merkkivaloista.

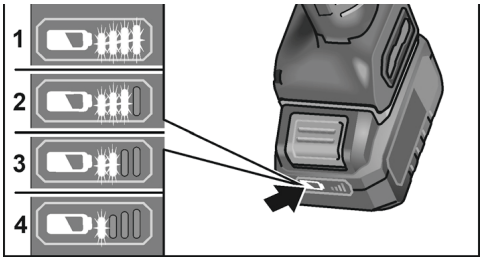

Merkkivalo sammuu 5 sekunnin kuluttua.

Jos yksi merkkivaloista vilkkuu, akku täytyy ladata. Jos mikään merkkivaloista ei syty painikkeen painamisen jälkeen, akku on viallinen ja täytyy vaihtaa.

Työkalun kiinnittäminen/vaihtaminen

- Poista akku.

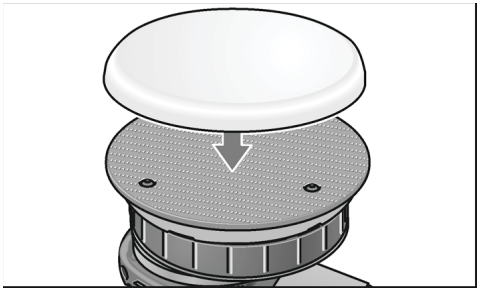

- Paina kiillotustyökalu tiukasti tarratyynyn keskireikään. Käytä vain vahingoittamattomia kiillotustyökaluja.
- Aseta akku.
- Kytke kiillotuskone päälle (ilman että kytket sen toimintaan) ja anna sen käydä noin 30 sekuntia. Tarkista epätasapaino ja tärinät.
- Sammuta kiillotuskone.

Työkalujen kiinnittäminen

⚠ ***HUOMIO!***

Kiinnitä työkalut työkalunpitimen keskelle. Sähkötyökalu voi vaurioitua epätasapainon johdosta. Työtuloksesta saattaa tulla huonompi.

HUOMAA

Käytä tämän mallin kanssa aitoja FLEX-lisävarusteita. Muiden kuin FLEX-lisävarusteiden käyttö voi johtaa huonoon kiillotustulokseen, lisääntyneeseen tärinään ja myös sähkötyökalun suurempaan kulumiseen ja jopa vaurioitumiseen.

Tietoa vaahtomuovin kulumisesta

HUOMAA

Yleensä vaahtomuovin kuluminen on paljon suurempaa vapaasti pyörivällä epäkeskokiillotuksella kuin suoravetokiillotuksella tai pakotetulla epäkeskokiillotuksella.

Kuluminen ei tapahdu vaahtomuovin ulkopinnassa vaan sen sisällä johtuen vedosta. Mitä kovemmin/kauemmin solurakenne altistuu rasitukselle ja vaurioituu sen seurauksena, sitä nopeammin lämpöä muodostuu. Vaurioituminen seuraa väistämättä. Tällaista kulumista ei näe vaahtomuovista ulkoapäin. Ainoa luotettava toimintatapa on vaihtaa ja hävittää vaahtomuovi hyvissä ajoin, jotta sähkötyökalun lämpövauriot vältetään.

Käynnistäminen ja sammuttaminen

Lyhytaikainen käyttö ilman lukittua käynnistyskytkintä

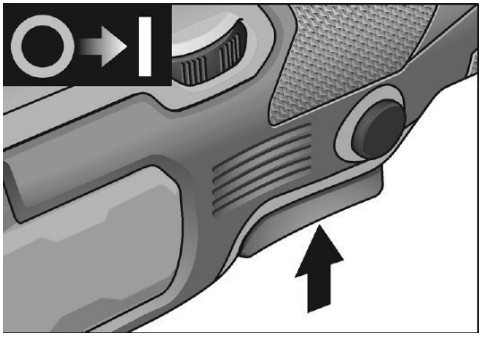

- Pidä kytkintä painettuna.
- Sammuta vapauttamalla kytkin.

Jatkuva käyttö lukitustoiminnolla

Ladattavan akun kytkeminen pois päältä / irrottaminen

– *Kytke sähkötyökalu pois päältä.*
– *Kytke sähkötyökalu uudelleen päälle.*

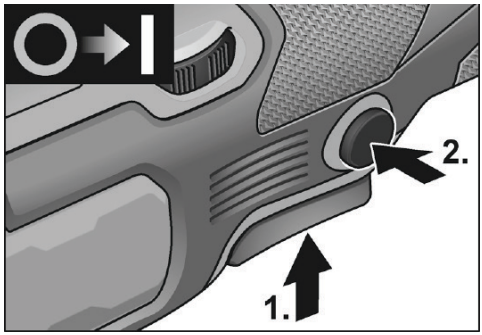

- Pidä kytkintä (1.) painettuna.
- Lukitse asento pitämällä lukituspainiketta (2.) painettuna ja vapauttamalla kytkin.

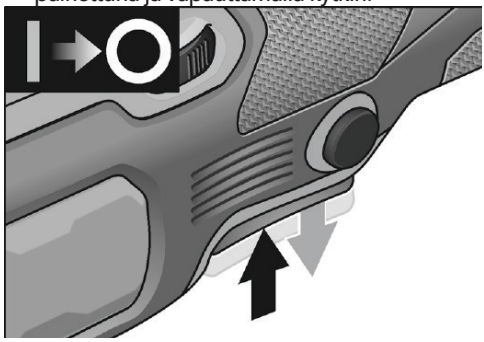

- Kytke pois päältä painamalla lyhyesti ja vapauttamalla kytkin.

Nopeuden esivalinta

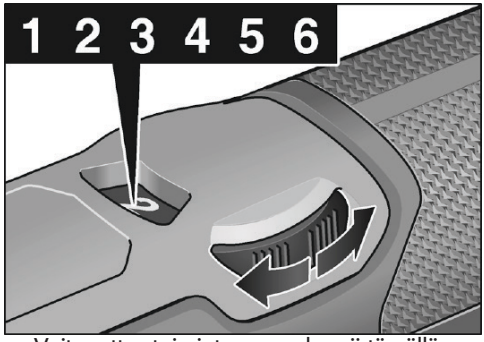

- Voit asettaa toimintanopeuden siirtämällä valitsimen haluttuun arvoon.
- Paina kytkintä varovasti kiihdyttääksesi sähkötyökalun valittuun nopeuteen.

HUOMAA

Jos sähkötyökalu ylikuormittuu tai jatkuvassa käytössä ylikuumenee, se kytkeytyy pois päältä.

Jatka työskentelyä kytkemällä sähkötyökalu pois päältä ja sitten takaisin päälle.

Työskentelyohjeet

HUOMIO!

Kun kiillotuskone kytketään pois päältä, kiillotustyökalu pyörii vielä hetken.

HUOMAA

Työkalun vaihdon jälkeen (esim. villalaikka kiillotussienen sijaan) painoero voi lisätä tärinää.

Muuta käyttönopeutta säätöpyörällä, kunnes tärinä vähenee.

– Kytke kone päälle ennen kuin asetat sen kiillotettavalle pinnalle ja anna kiillotuskoneen kiihtyä asetettuun nopeuteen.

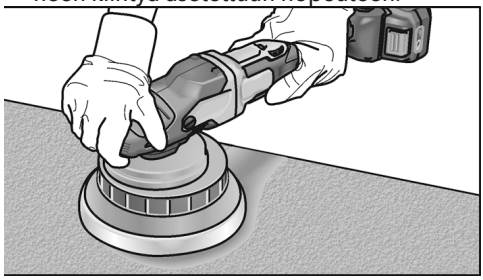

– Liikuta kiillotustyökalua ilman liiallista painamista ja tee pyöriviä, limittäisiä liikkeitä kiillotettavalla pinnalla hyvän kiillotustuloksen saavuttamiseksi ja työkalun käyttöiän pidentämiseksi.
– Käytettäessä kiillotustahnaa käytä joka tahnalle omaa työkalua.

Lisätietoa valmistajan tuotteista saa osoitteesta www.flex-tools.com.

Huolto ja hoito

VAROITUS!

Irrota akku ennen minkään toimenpiteiden suorittamista sähkötyökalulle.

Puhdistaminen

- Puhdista sähkötyökalu ja tuuletusaukkojen edessä oleva ritilä säännöllisesti. Puhdistusväli riippuu materiaalista ja käytön kestosta.
- Puhalla kotelon sisätila ja moottori puhtaaksi kuivalla paineilmalla säännöllisin välein.
- Puhdista suodattimen kansi säännöllisesti.

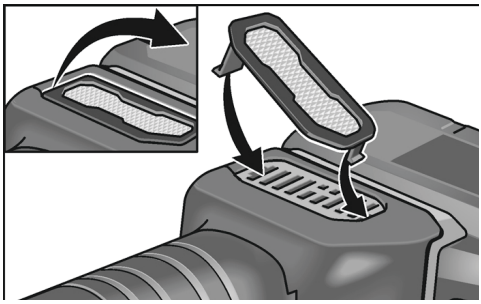

Irrota suodattimen kansi ja puhalla se puhtaaksi kuivalla paineilmalla.

Vaihteisto

HUOMAA

Älä löysää ruuveja vaihdepäästä takuukauden aikana.

Tämän noudattamatta jättämisestä seuraa valmistajan antaman takuun raukeaminen.

Kulutusosien vaihtaminen

Tarratyynyn vaihtaminen

- Poista akku.
- Poista kiillotustyökalu.
- Aseta kone selälleen.

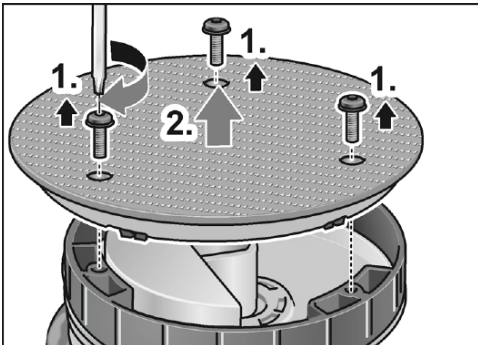

- Avaa ja irrota ruuvit Torx-avaimella (**1**.).
- Poista kulunut tarratyyny (**2**.).
- Poista epäpuhtaudet sisäpuolelta.

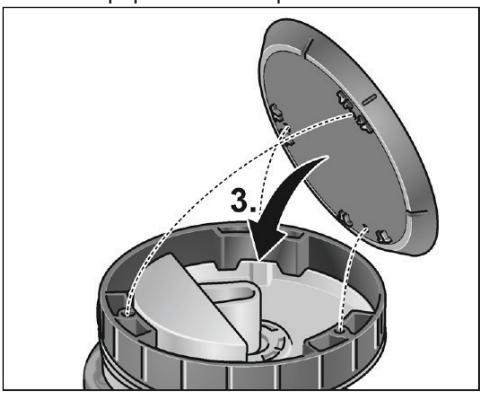

- Kohdista kiinnitysreiät ja aseta uusi tarratyyny paikalleen (**3**.).

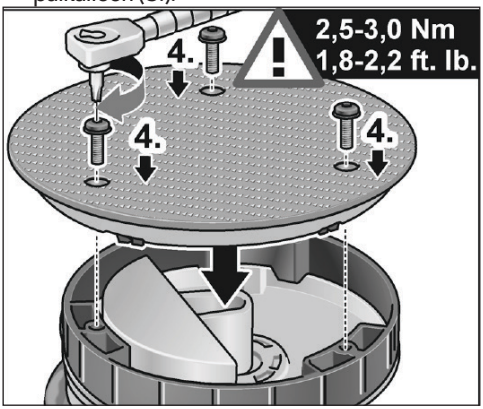

- Laita ruuvit paikalleen ja kiristä ne Torx-avaimella (**4**.). (Kiristysmomentti 2,5–3,0 Nm (1,8–2,2 ft. lb.))
- Suorita koekäyttö. Tarkista epätasapaino ja tärinät.

HUOMIO!

Väärä vääntömomentin asetus voi vaurioittaa työkalua ja työstettäviä pintoja.

Korjaukset

Korjaukset saa tehdä vain valtuutettu huoltoliike.

Varaosat ja lisävarusteet

HUOMAA

Vain FLEXin hyväksymiä työkaluja saa käyttää. Katso muut lisävarusteet, erityisesti työkalut ja kiillotustarvikkeet, valmistajan tuoteluetteloista.

Räjäytyskuvat ja varaosaluettelot löydät kotisivuiltamme:

www.flex-tools.com

Hävittämistä koskevat tiedot

VAROITUS!

Tee käytöstä poistetut sähkötyökalut käyttökelvottomiksi:

- *sähköllä toimivat poistamalla virtajohto,*
- *akkukäyttöiset poistamalla akku.*

Vain EU-maat

Älä hävitä sähkötyökaluja kotitalousjätteen joukossa!

Vanhoja sähkö- ja elektroniikkalaitteita koskevan eurooppalaisen direktiivin 2012/19/EU ja sen maakohtaisten sovellusten mukaisesti käytetyt sähkötyökalut on kerättävä erikseen ja kierrätettävä ympäristöystävällisellä tavalla.

Raaka-aineiden hyödyntäminen jätteenä hävittämisen sijaan.

Laitteet, lisävarusteet ja pakkaukset pitää kierrättää ympäristöystävällisellä tavalla. Muoviset osat on merkitty kierrätykseen materiaalityypin mukaisesti.

VAROITUS!

Älä hävitä akkuja tai paristoja kotitalousjätteen seassa, polttamalla tai heittämällä veteen. Älä avaa käytettyjä akkuja tai paristoja.

Vain EU-maat:

Asetuksen 2023/1542 mukaan vialliset tai käytetyt akut ja paristot on kierrätettävä.

HUOMAA

Kysy jälleenmyyjältä tietoa hävitysvaihtoehdoista!

CE-Vaatimustenmukaisuusvakuutus

Vaatimustenmukaisuusvakuutukset ovat tämän käyttöohjeen liitteenä 1.

Vastuun poissulkeminen

Valmistaja ja valmistajan edustaja eivät vastaa vahingoista tai voiton menetyksestä, joiden syynä on liiketoiminnan keskeytyminen johtuen tuotteesta tai siitä, ettei tuotetta mahdollisesti voida käyttää.

Valmistaja ja valmistajan edustaja eivät vastaa vahingoista, joiden syynä on ohjeiden vastainen käyttö tai tuotteen käyttö muiden kuin valmistajan tuotteiden kanssa.

Περιεχόμενα

Σύμβολα που χρησιμοποιούνται σε αυτό το εγχειρίδιο 124
Σύμβολα στο προϊόν.....124
Για τη δική σας ασφάλεια 124
Θόρυβος και δόνηση 127
Τεχνικά Χαρακτηριστικά 129
Επισκόπηση 130
Οδηγίες χρήσης.....131
Συντήρηση και φροντίδα 134
Πληροφορίες διάθεσης.....135
Δήλωση συμμόρφωσης ΕΕ.....136
Απαλλαγή ευθύνης.....136

Σύμβολα που χρησιμοποιούνται σε αυτό το εγχειρίδιο

⚠ ***ΠΡΟΕΙΔΟΠΟΙΗΣΗ!***
Υποδηλώνει επικείμενο κίνδυνο. Η μη τήρηση αυτής της προειδοποίησης μπορεί να οδηγήσει σε θάνατο ή σε εξαιρετικά σοβαρό τραυματισμό.

⚠ ***ΠΡΟΣΟΧΗ!***
Υποδηλώνει μια δυνητικά επικίνδυνη κατάσταση. Η μη τήρηση αυτής της προειδοποίησης μπορεί να προκαλέσει τραυματισμό ή ζημιά στην ιδιοκτησία.

i ***ΣΗΜΕΙΩΣΗ***
Υποδηλώνει συμβουλές χρήσης και σημαντικές πληροφορίες.

Σύμβολα στο προϊόν



Προτού ενεργοποιήσετε το ηλεκτρικό εργαλείο, διαβάστε το εγχειρίδιο χρήσης.



Οδηγίες διάθεσης του άχρηστου ηλεκτρικού εργαλείου (βλ. σελίδα 135)!

CE Σήμανση CE

UKCA Σήμανση UKCA

Για τη δική σας ασφάλεια

⚠ ***ΠΡΟΕΙΔΟΠΟΙΗΣΗ!***
Πριν από τη χρήση του αλοιφαδόρου, διαβάστε και λάβετε υπόψη:

- *τις παρούσες οδηγίες χρήσης,*
- *τις «Γενικές οδηγίες ασφαλείας» για το χειρισμό ηλεκτρικών εργαλείων στο βιβλιαράκι που περιλαμβάνεται στη συσκευασία (αριθ. φυλλαδίου: 315915),*
- *τους κανόνες που ισχύουν στην εγκατάσταση, και τους κανονισμούς πρόληψης ατυχημάτων.*

Ο παρών αλοιφαδόρος είναι τελευταίας τεχνολογίας και έχει κατασκευαστεί σύμφωνα με τους αναγνωρισμένους κανονισμούς ασφαλείας.

Ωστόσο, όταν χρησιμοποιείται το ηλεκτρικό εργαλείο μπορεί να αποτελέσει κίνδυνο για τη ζωή και τη σωματική ακεραιότητα του χρήστη ή τρίτων, όπως και να προκληθεί υλική ζημιά στο ηλεκτρικό εργαλείο ή σε άλλη περιουσία. Ο αλοιφαδόρος μπορεί να χρησιμοποιηθεί μόνο

- *σύμφωνα με την προβλεπόμενη χρήση,*
- *εφόσον είναι σε άριστη κατάσταση λειτουργίας.*

Βλάβες με επίπτωση στην ασφάλεια θα πρέπει να αποκαθίστανται αμέσως.

Προβλεπόμενη χρήση

Αυτός ο χειροκίνητος περιστροφικός αλοιφαδόρος έχει σχεδιαστεί

- για βιομηχανικές εφαρμογές,
- για κάθε είδος εργασίας στίλβωσης, π.χ. βαφή σε οχήματα, έπιπλα και μεταλλικές επιφάνειες κ.λπ. με σφουγγάρι στίλβωσης,
- για χρήση με εργαλεία στίλβωσης τα οποία επιτρέπεται να λειτουργούν με ταχύτητα τουλάχιστον 500 σ.α.λ.

Οδηγίες ασφαλείας για τον περιστροφικό αλοιφαδόρο τυχαίας τροχιάς

⚠ ***ΠΡΟΕΙΔΟΠΟΙΗΣΗ!***
Μελετήστε όλες τις προειδοποιήσεις ασφάλειας, τις οδηγίες, τις εικόνες και τις προδιαγραφές που συνοδεύουν αυτό το ηλεκτρικό

εργαλείο. Εάν δεν τηρηθούν όλες οι οδηγίες που αναφέρονται παρακάτω, μπορεί να προκληθεί ηλεκτροπληξία, πυρκαγιά και/ή σοβαρός τραυματισμός.

Φυλάξτε όλες τις προειδοποιήσεις και τις οδηγίες για μελλοντική αναφορά.

- **Το παρόν ηλεκτρικό εργαλείο προορίζεται για χρήση ως αλοιφαδόρος (λειαντήρας). Διαβάστε όλες τις προειδοποιήσεις ασφαλείας, τις οδηγίες, τις εικόνες και τις προδιαγραφές που παρέχονται με αυτό το ηλεκτρικό εργαλείο.**Η μη τήρηση όλων των οδηγιών που αναφέρονται παρακάτω μπορεί να προκαλέσει ηλεκτροπληξία, πυρκαγιά ή/και σοβαρό τραυματισμό.
- **Λειτουργίες όπως τρόχισμα, λείανση, καθαρισμός με συρματόβουρτσα, ή κοπή, δε συνιστώνται με αυτό το ηλεκτρικό εργαλείο.** Λειτουργίες για τις οποίες δεν προορίζεται το ηλεκτρικό εργαλείο μπορούν να προκαλέσουν κίνδυνο και τραυματισμό.
- **Μη χρησιμοποιείτε παρελκόμενα που δεν έχουν σχεδιαστεί και δε συνιστώνται από τον κατασκευαστή του εργαλείου.** Το γεγονός ότι ένα παρελκόμενο μπορεί να προσαρτηθεί στο ηλεκτρικό εργαλείο δεν εξασφαλίζει την ασφαλή λειτουργία του.
- **Η ονομαστική ταχύτητα των παρελκόμενων πρέπει να αντιστοιχεί κατ' ελάχιστο στη μέγιστη ταχύτητα που αναγράφεται επάνω στο ηλεκτρικό εργαλείο.** Παρελκόμενα που λειτουργούν με μεγαλύτερη ταχύτητα από την ονομαστική ενδέχεται να σπάσουν ή να διαλυθούν.
- **Η εξωτερική διάμετρος και το πάχος των παρελκόμενων πρέπει να παραμένουν εντός της ονομαστικής απόδοσης του ηλεκτρικού εργαλείου.** Παρελκόμενα άλλου μεγέθους δεν μπορούν να προφυλαχθούν ή να ελεγχθούν επαρκώς.
- **Το σπείρωμα των παρελκόμενων πρέπει να ταιριάζει στο σπείρωμα της ατράκτου του λειαντήρα. Για τα παρελκόμενα που τοποθετούνται με φλάντζα, η οπή ατράκτου του παρελκόμενου πρέπει να αντιστοιχεί στη διάμετρο της φλάντζας.** Παρελκόμενα που δεν ταιριάζουν στην υποδοχή του ηλεκτρικού εργαλείου περιστρέφονται ανομοιόμορφα, δονούνται υπερβολικά και μπορεί να οδηγήσουν σε απώλεια ελέγχου.
- **Μη χρησιμοποιείτε παρελκόμενα που έχουν υποστεί ζημιά. Πριν από κάθε χρήση, ελέγχετε τα παρελκόμενα, όπως, τους τροχούς λείανσης για ξεφτίσματα και ρωγμές, το δίσκο λείανσης για ρωγμές, σκισίματα ή υπερβολική φθορά και τη συρματόβουρτσα για βγαλμένα ή ραγισμένα σύρματα. Σε περίπτωση που το ηλεκτρικό εργαλείο ή κάποιο παρελκόμενο πέσει κάτω, ελέγξτε μήπως έχει υποστεί κάποια βλάβη ή χρησιμοποιήστε κάποιο άλλο, ακέραιο παρελκόμενο. Μετά τον έλεγχο και την τοποθέτηση του παρελκόμενου, απομακρυνθείτε και απομακρύνετε τυχόν παρευρισκόμενους από την περιοχή περιστροφής του και αφήσετε το ηλεκτρικό εργαλείο να λειτουργήσει για ένα λεπτό στη μέγιστη ταχύτητα χωρίς φορτίο.** Τα παρελκόμενα που έχουν υποστεί ζημιά λογικά θα αποδεσμευτούν κατά τη διάρκεια αυτού του διαστήματος δοκιμής.
- **Φοράτε μέσα ατομικής προστασίας. Ανάλογα με την εφαρμογή, χρησιμοποιήστε προστατευτική μάσκα, προστατευτικά γυαλιά ή γυαλιά ασφαλείας. Ανάλογα με την περίπτωση, φοράτε μάσκα σκόνης, προστατευτικά ακοής, γάντια και ποδιά εργασίας ικανή να σταματήσει μικρά θραύσματα από τη λείανση ή το αντικείμενο εργασίας.** Τα προστατευτικά γυαλιά πρέπει να είναι ικανά να σταματούν τα εκσφενδονιζόμενα υπολείμματα που δημιουργούνται από διάφορες λειτουργίες. Η μάσκα προστασίας από τη σκόνη ή ο αναπνευστήρας θα πρέπει να μπορούν να φιλτράρουν σωματίδια που μπορεί δημιουργηθούν κατά την εκτέλεση των διάφορων εργασιών. Η παρατεταμένη έκθεση σε έντονο θόρυβο μπορεί να προκαλέσει απώλεια ακοής.
- **Διατηρείτε τους παρευρισκόμενους σε ασφαλή απόσταση από την περιοχή εργασίας. Οποιοσδήποτε εισέρχεται στο χώρο εργασίας θα πρέπει να χρησιμοποιεί μέσα ατομικής προστασίας.** Θραύσματα του αντικειμένου εργασίας ή ενός σπασμένου παρελκόμενου ενδέχεται να εκσφενδονιστούν και να προκαλέσουν τραυματισμό πέρα από τον άμεσο χώρο λειτουργίας.

- **Κρατάτε το ηλεκτρικό εργαλείο από τις μονωμένες επιφάνειες λαβής όταν εκτελείτε μια εργασία όπου το εξάρτημα του εργαλείου μπορεί να έρθει σε επαφή με κρυφά καλώδια τροφοδοσίας.** Αν ένα εξάρτημα κοπής έρθει σε επαφή με ηλεκτροφόρα καλώδια, ενδέχεται τα μεταλλικά μέρη του ηλεκτρικού εργαλείου να καταστούν και αυτά ηλεκτροφόρα και να προκαλέσουν ηλεκτροπληξία στον χειριστή.
- **Μην αποθέτετε ποτέ το ηλεκτρικό εργαλείο εάν το παρελκόμενο δεν έχει ακινητοποιηθεί πλήρως.** Το περιστρεφόμενο παρελκόμενο ενδέχεται να πιαστεί στην επιφάνεια και να θέσει το ηλεκτρικό εργαλείο εκτός ελέγχου.
- **Μη λειτουργείτε το ηλεκτρικό εργαλείο καθώς το μεταφέρετε στο πλάι σας.** Η τυχαία επαφή του περιστρεφόμενου παρελκόμενου με τα ρούχα σας ενδέχεται να το εγκλωβίσει σε αυτά, τραβώντας το παρελκόμενο επάνω στο σώμα σας.
- **Καθαρίζετε τακτικά τις οπές εξαερισμού του ηλεκτρικού εργαλείου.** Ο ανεμιστήρας του κινητήρα έλκει τη σκόνη μέσα στο περίβλημα και η υπερβολική συσσώρευση κονιορτοποιημένου μετάλλου μπορεί να προκαλέσει ηλεκτρικούς κινδύνους.
- **Μη χειρίζεστε το ηλεκτρικό εργαλείο κοντά σε εύφλεκτα υλικά.** Οι σπίθες ενδέχεται να αναφλέξουν αυτά τα υλικά.
- **Μη χρησιμοποιείτε παρελκόμενα που απαιτούν υγρά ψυκτικά μέσα.** Η χρήση νερού ή άλλων υγρών ψυκτικών μέσων μπορεί να οδηγήσει σε ηλεκτροπληξία.

Ανάκρουση και σχετικές προειδοποιήσεις

Το λάκτισμα ή κλώτσημα είναι μια ξαφνική αντίδραση σε ένα σφήνωμα ή μια εμπλοκή του περιστρεφόμενου τροχού, της βάσης στήριξης, της βούρτσας ή άλλου παρελκόμενου. Το μάγκωμα ή το σκάλωμα προκαλεί γρήγορο σταμάτημα του περιστρεφόμενου εξαρτήματος, το οποίο με τη σειρά του προκαλεί την ώθηση του ανεξέλεγκτου ηλεκτρικού εργαλείου προς την αντίθετη κατεύθυνση από την περιστροφή του εξαρτήματος στο σημείο μπλοκαρίσματος. Για παράδειγμα, εάν ένας λειαντικός δίσκος σκαλώσει ή πιαστεί από το τεμάχιο επεξεργασίας, η άκρη του τροχού που εισέρχεται στο σημείο του μπλοκαρίσματος μπορεί να σκάψει την επιφάνεια του υλικού, προκαλώντας την αναρρίχηση ή την εκτίναξη του τροχού. Ο τροχός μπορεί είτε να εκσφενδονιστεί προς ή μακριά από τον χειριστή, ανάλογα με την κατεύθυνση κίνησης του τροχού στο σημείο επαφής.
Οι δίσκοι λείανσης μπορούν επίσης να σπάσουν υπό αυτές τις συνθήκες.
Το λάκτισμα αποτελεί συνέπεια κακομεταχείρισης ή λάθος χειρισμού του ηλεκτρικού εργαλείου και μπορεί να αποφευχθεί λαμβάνοντας τα κατάλληλα προληπτικά μέτρα, όπως αυτά, τα οποία περιγράφονται παρακάτω.

- **Κρατάτε καλά το ηλεκτρικό εργαλείο και τοποθετήστε το σώμα και το χέρι σας σε τέτοια θέση, ώστε να μπορείτε να αντισταθείτε στις δυνάμεις λακτίσματος. Χρησιμοποιείτε πάντα τη βοηθητική λαβή, εφόσον παρέχεται, για μέγιστο έλεγχο της αντιλάκτισης ή της αντίδρασης ροπής κατά τη θέση σε λειτουργία.** Ο χειριστής μπορεί να ελέγξει την αντίδραση ροπής ή τις δυνάμεις λακτίσματος, εφόσον έχουν ληφθεί τα κατάλληλα μέτρα.
- **Μην πλησιάζετε ποτέ το χέρι σας κοντά σε περιστρεφόμενα παρελκόμενα.** Το παρελκόμενο ενδέχεται να λακτίσει πάνω από το χέρι σας.
- **Μην τοποθετείτε το σώμα σας στην περιοχή όπου ενδέχεται να κινηθεί το ηλεκτρικό εργαλείο σε περίπτωση λακτίσματος.** Το λάκτισμα θα ωθήσει το ηλεκτρικό εργαλείο στην αντίθετη κατεύθυνση από εκείνη στην οποία κινείται ο τροχός τη στιγμή της εμπλοκής.
- **Προσέχετε ιδιαίτερα κατά την εργασία σε γωνίες, αιχμηρές ακμές, κτλ. Αποφεύγετε την πρόσκρουση και το σφήνωμα των παρελκόμενων.** Οι γωνίες, οι αιχμηρές ακμές και οι προσκρούσεις έχουν την τάση να προκαλούν εμπλοκές στα περιστρεφόμενα παρελκόμενα και προκαλούν απώλεια ελέγχου ή λάκτισμα.
  Μην προσαρτάτε μια λεπίδα λάξευσης ξύλου αλυσοπρίονου ή οδοντωτή λεπίδα. Τέτοιες λεπίδες προκαλούν συχνά λάκτισμα και απώλεια ελέγχου.

Ειδικές προειδοποιήσεις ασφάλειας για εργασίες στίλβωσης

- Μην αφήνετε χαλαρά τμήματα της καλύμματος πέλματος γυαλίσματος ή των σχοινιών του προσαρτήματος να περιστρέφονται ελεύθερα. Απομακρύνετε ή κόψτε υφιστάμενα χαλαρά σχοινιά προσαρτημάτων. Τα χαλαρά και περιστρεφόμενα κορδόνια προσάρτησης μπορούν να μπλέξουν τα δάχτυλά σας ή να πιαστούν στο τεμάχιο επεξεργασίας.

Οδηγίες ασφαλείας για το χειρισμό των μπαταριών

- **Μην ανοίγετε τη συστοιχία μπαταριών.** Κίνδυνος βραχυκυκλώματος!
- **Προστατεύστε την μπαταρία από θερμότητα, συμπεριλαμβανόμενης της εκτεταμένης έκθεσης στον ήλιο, σε φωτιά, σε νερό και σε υγρασία.** Κίνδυνος έκρηξης!
- **Μια χαλασμένη ή εσφαλμένα χρησιμοποιημένη μπαταρία μπορεί να προκαλέσει εκπομπή αναθυμιάσεων.** Φροντίστε για την παροχή καθαρού αέρα και συμβουλευτείτε γιατρό σε περίπτωση σωματικών επιπλοκών. Τα αέρια ενδέχεται να ερεθίσουν τις αναπνευστικές οδούς.
- **Υπάρχει πιθανότητα διαρροής υγρών από την μπαταρία, αν η μπαταρία δεν χρησιμοποιηθεί σωστά. Αποφύγετε επαφή με αυτά τα υγρά. Σε περίπτωση τυχαίας επαφής, ξεπλύνετε με νερό. Αν το υγρό έρθει σε επαφή με τα μάτια, απευθυνθείτε σε γιατρό.** Υγρό που διαρρέει από τη συστοιχία μπαταριών μπορεί να προκαλέσει ερεθισμό ή εγκαύματα.
- **Χρησιμοποιείτε τις επαναφορτιζόμενες μπαταρίες FLEX μόνο σε συνδυασμό με τα εργαλεία FLEX και τα αξεσουάρ FLEX.** Μόνο με αυτόν τον τρόπο προστατεύεται η επαναφορτιζόμενη μπαταρία από επικίνδυνες υπερφορτίσεις.
- **Επαναφορτίζετε τη συστοιχία μπαταριών μόνο με τους φορτιστές που ορίζονται από τον κατασκευαστή.** Οι φορτιστές που είναι κατάλληλοι για κάποιο συγκεκριμένο τύπο συστοιχίας μπαταριών μπορεί να προκαλέσουν πυρκαγιά εάν χρησιμοποιηθούν με άλλο τύπο συστοιχίας μπαταριών.
- **Η μπαταρία μπορεί να φθαρεί από μυτερά αντικείμενα, όπως καρφιά ή κατσαβίδια ή από άσκηση εξωτερικής πίεσης.** Αυτό ενδέχεται να προκαλέσει βραχυκύκλωμα, προκαλώντας την ανάφλεξη, εκπομπή αερίων, έκρηξη ή υπερθέρμανση.

Θόρυβος και δόνηση

ΣΗΜΕΙΩΣΗ

Οι τιμές για την A σταθμισμένη στάθμη ηχητικής πίεσης και για τις συνολικές τιμές κραδασμών αναφέρονται στον πίνακα «Τεχνικές προδιαγραφές».

Οι τιμές θορύβου και δόνησης έχουν προσδιοριστεί σύμφωνα με το πρότυπο EN 62841.

ΕΙΔΟΠΟΙΗΣΗ!

Οι αναφερόμενες τιμές αφορούν καινούρια ηλεκτρικά εργαλεία. Η καθημερινή χρήση προκαλεί αλλαγές στις τιμές θορύβου και κραδασμών.

ΣΗΜΕΙΩΣΗ

Οι δηλωμένες συνολικές τιμές κραδασμών και οι δηλωμένες τιμές εκπομπής θορύβου έχουν μετρηθεί σύμφωνα με μια τυποποιημένη μέθοδο δοκιμής και μπορούν να χρησιμοποιηθούν για τη σύγκριση ενός εργαλείου με ένα άλλο. Μπορούν επίσης να χρησιμοποιηθούν σε μια προκαταρκτική αξιολόγηση της έκθεσης.

Το δηλωμένο επίπεδο εκπομπής κραδασμών και

η/οι τιμή/ές εκπομπής θορύβου αντιπροσωπεύουν τις κύριες εφαρμογές του εργαλείου.

Ωστόσο, εάν το εργαλείο χρησιμοποιηθεί για διαφορετικές

εφαρμογές, με διαφορετικά αξεσουάρ ή

κακή συντήρηση, το επίπεδο εκπομπής κραδασμών

και η/οι τιμή/ές εκπομπής θορύβου ενδέχεται να διαφέρουν

Αυτό μπορεί να αυξήσει σημαντικά το επίπεδο έκθεσης κατά τη διάρκεια της συνολικής περιόδου εργασίας.

Για να γίνει μια ακριβής εκτίμηση του επιπέδου έκθεσης σε κραδασμούς και της τιμής/των τιμών εκπομπής θορύβου, είναι επίσης απαραίτητο να ληφθούν υπόψη οι χρόνοι κατά τους οποίους το εργαλείο είναι απενεργοποιημένο ή λειτουργεί αλλά στην πραγμα-

τικότητα δεν χρησιμοποιείται. Αυτό μπορεί να μειώσει σημαντικά το επίπεδο έκθεσης κατά τη συνολική περίοδο λειτουργίας.

Προσδιορίστε πρόσθετα μέτρα ασφαλείας για την προστασία του χειριστή από τις επιπτώσεις των κραδασμών και του θορύβου, όπως: Συντήρηση του εργαλείου και των αξεσουάρ, διατήρηση της θερμοκρασίας των χεριών, οργάνωση μοτίβων εργασίας.

⚠ ***ΕΙΔΟΠΟΙΗΣΗ!***

Φοράτε ωτοασπίδες σε ηχητική πίεση άνω των 85 dB(A).

Τεχνικές προδιαγραφές

Τύπος προϊόντος		XFE 2 15 18-EC	XCE 2 8 18-EC
Προϊόν		Περιστροφικός αλοιφαδόρος	
Ονομαστική τάση	V	18	
Μπαταρία		Σειρά AP 18… Σειρά... AP 18 XT	
Φορτιστής		Σειρά... CA 18 Σειρά... CA 12/18	
Υποδοχή εργαλείων		Velcro Ø 125/150	Velcro Ø 125/150
Μέγ. Ø εργαλείου	mm	160	
Τροχιά	mm	15	8
Ταχύτητα χωρίς φορτίο	/λεπτό	2700-8700	225 - 700
Βάρος	kg	2.1*	2,0*
Θερμοκρασία λειτουργίας		-10 °C~40 °C	
Θερμοκρασία αποθήκευσης		< 50°C	
Θερμοκρασία φόρτισης		4~40°C	
Α σταθμισμένη στάθμη ηχητικής πίεσης σύμφωνα με το πρότυπο EN 62841 (βλ. «Θόρυβος και δονήσεις»):			
Στάθμη ηχητικής πίεσης LpA	dB(A)	79	81
Στάθμη ηχητικής ισχύος LWA	dB(A)	90	92
Αβεβαιότητα K	dB	2,5	
Συνολική τιμή δόνησης σύμφωνα με το πρότυπο EN 62841 (βλ. «Θόρυβος και δονήσεις»):			
Τιμή εκπομπών ah	m/s^2	7,2	5,1
Αβεβαιότητα K	m/s^2	1,5	1,5
Επαναλαμβανόμενοι κραδασμοί κρούσης (pF):	m/s^2	132	57
Αβεβαιότητα K	m/s^2	49	17

* Μετρήθηκε χωρίς εργαλείο.

Επισκόπηση

Διαφορετικά ηλεκτρικά εργαλεία περιγράφονται στις οδηγίες χρήσης. Το εικονιζόμενο ηλεκτρικό εργαλείο ενδέχεται να διαφέρει σε λεπτομέρειες από αυτό το οποίο προμηθευτήκατε.

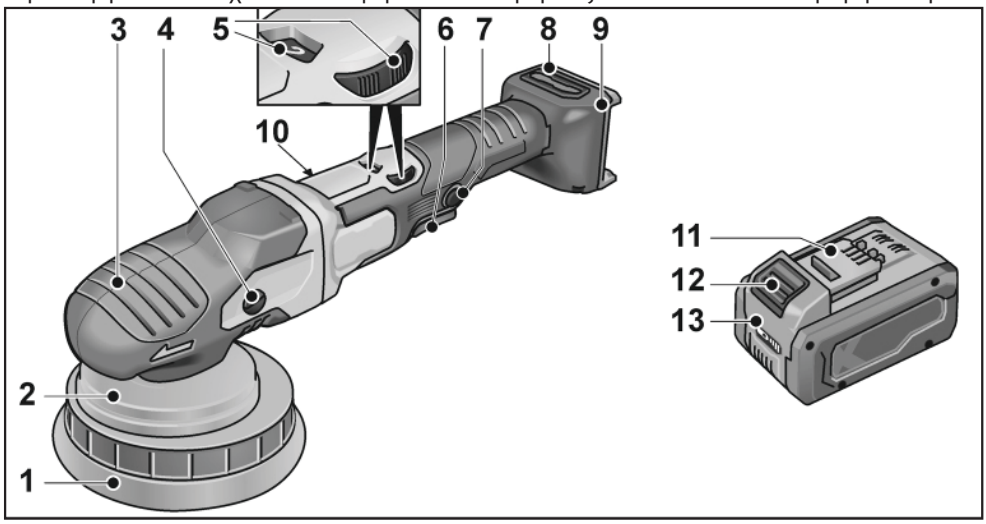

1 Πέλμα σκρατς

2 Υποστήριξη δίσκου

3 Θήκη λαβής
Με έξοδο αέρα και βέλος κατεύθυνσης περιστροφής.

4 Κεφαλή οδοντοτροχού *

5 Δείκτης για την προεπιλογή της ταχύτητας

6 Κουμπί ασφάλισης
Κλειδώνει τον διακόπτη (7) κατά τη συνεχή λειτουργία.

7 Διακόπτης
Ενεργοποιεί και απενεργοποιεί το ηλεκτρικό εργαλείο, όπως και το επιταχύνει μέχρι την προεπιλεγμένη ταχύτητα.

8 Κάλυμμα φίλτρου

9 Υποδοχή μπαταρίας

10 Πινακίδα τεχνικών χαρακτηριστικών

11 Μπαταρία ιόντων λιθίου Flex

12 Κουμπί αποδέσμευσης της μπαταρίας

13 Ένδειξη κατάστασης φόρτισης

Κλειδί Torx T20 *

* δεν απεικονίζεται

Οδηγίες χρήσης

⚠ ***ΠΡΟΕΙΔΟΠΟΙΗΣΗ!***

Αφαιρείτε την μπαταρία πριν από την εκτέλεση οποιασδήποτε εργασίας στο ηλεκτρικό εργαλείο.

Πριν από την ενεργοποίηση του αλοιφαδόρου

Αποσυσκευάστε τον αλοιφαδόρο και ελέγξτε μήπως κάποια εξαρτήματα λείπουν ή έχουν υποστεί ζημιά.

i ***ΣΗΜΕΙΩΣΗ***

Οι μπαταρίες δεν είναι φορτισμένες πλήρως κατά την παράδοση. Πριν από την αρχική χρήση, φορτίστε τις μπαταρίες πλήρως. Ανατρέξτε στο εγχειρίδιο του φορτιστή.

Τοποθέτηση/αντικατάσταση της μπαταρίας

- Πιέστε τη φορτισμένη μπαταρία μέσα στο ηλεκτρικό εργαλείο, μέχρι να ακουστεί ένα κλικ ότι μπήκε στη θέση της.

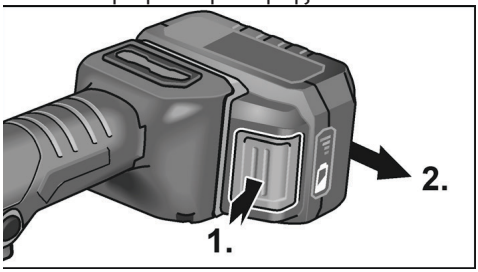

- Για να την αφαιρέσετε, πιέστε το κουμπί αποδέσμευσης (**1**.) και τραβήξτε την μπαταρία (**2**.) προς τα έξω.

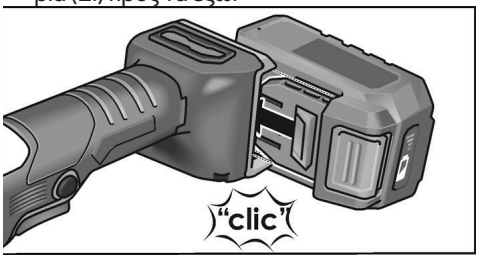

⚠ ***ΠΡΟΣΟΧΗ!***

Όταν η συσκευή δε χρησιμοποιείται, προστατεύετε τις επαφές της μπαταρίας. Ασύνδετα μεταλλικά μέρη μπορούν να βραχυκυκλώσουν τις επαφές και ενέχει κίνδυνος έκρηξης και πυρκαγιάς!

Κατάσταση φόρτισης μπαταρίας

- Πατήστε το κουμπί για να ελέγξετε την κατάσταση φόρτισης στις LED ένδειξης κατάστασης φόρτισης.

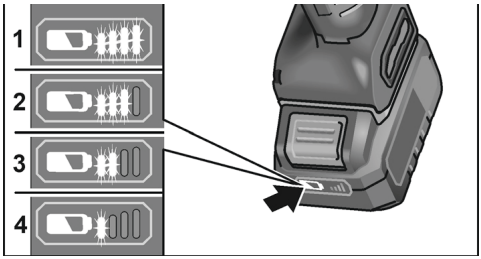

Η ένδειξη σβήνει μετά από 5 δευτερόλεπτα.

Εάν κάποια από τις LED αναβοσβήνει, τότε η μπαταρία πρέπει να φορτιστεί. Εάν δεν ανάβει καμία από τις LED μετά το πάτημα του κουμπιού, τότε η μπαταρία είναι ελαττωματική και πρέπει να αντικατασταθεί.

Προσάρτηση/αλλαγή του εργαλείου

- Αφαιρέστε την μπαταρία.

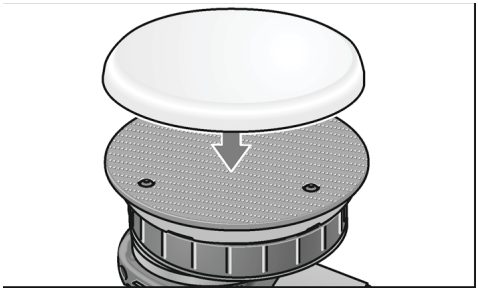

- Πιέστε σταθερά το εργαλείο στίλβωσης στην οπή στο κέντρο του πέλματος Velcro. Χρησιμοποιείτε μόνο άθικτα εργαλεία στίλβωσης.

- Τοποθετήστε την μπαταρία.
- Ενεργοποιήστε τον αλοιφαδόρο (χωρίς να τον θέσετε σε λειτουργία) και αφήστε τον να λειτουργήσει για περίπου 30 δευτερόλεπτα. Ελέγξτε για ανισορροπίες και κραδασμούς.
- Απενεργοποιήστε τον στιλβωτή.

Προσάρτηση των εργαλείων

⚠ ***ΠΡΟΣΟΧΗ!***

Προσαρτήστε τα εργαλεία στο κέντρο της θήκης εργαλείων. Οι ανισορροπίες μπορούν να προκαλέσουν ζημιά στο ηλεκτρικό εργαλείο. Ενδέχεται να υπάρξει επίπτωση στο αποτέλεσμα της δουλειάς.

i ***ΣΗΜΕΙΩΣΗ***

Χρησιμοποιείτε γνήσια παρελκόμενα της FLEX με αυτό το μοντέλο. Η μη χρήση γνήσιων παρελκόμενων της FLEX ενδέχεται να οδηγήσει σε ανεπαρκές αποτέλεσμα στίλβωσης, σε αυξημένες δονήσεις και μεγαλύτερη φθορά, ακόμα και σε βλάβη του ηλεκτρικού εργαλείου.

Πληροφορίες σχετικά με τη φθορά αφρού

i ***ΣΗΜΕΙΩΣΗ***

Γενικά, η φθορά αφρού είναι πολύ μεγαλύτερη στην έκκεντρη στίλβωση ελεύθερης περιστροφής απ' ό,τι στην περιστρεφόμενη στίλβωση ή έκκεντρη στίλβωση ισχύος. Λόγω του οδηγού αυτή η φθορά δε λαμβάνει χώρα στο εξωτερικό του αφρού αλλά μέσα στον πυρήνα του. Όσο εντονότερα/παρατεταμένα υπόκειται η δομή του στοιχείου σε καταπόνηση, και κατά συνέπεια σε φθορά, τόσο πιο γρήγορα συσσωρεύεται θερμότητα. Η επακόλουθη ζημιά είναι αναπόφευκτη. Η φθορά αυτού του είδους δεν είναι εμφανής στο εξωτερικό του αφρού. Η μόνη αξιόπιστη ενέργεια είναι η έγκαιρη αντικατάσταση και η διάθεση, προκειμένου να αποφευχθεί η θερμική ζημιά στο ηλεκτρικό εργαλείο.

Ενεργοποίηση και απενεργοποίηση

Σύντομη λειτουργία χωρίς πατημένο διακόπτη εναλλαγής

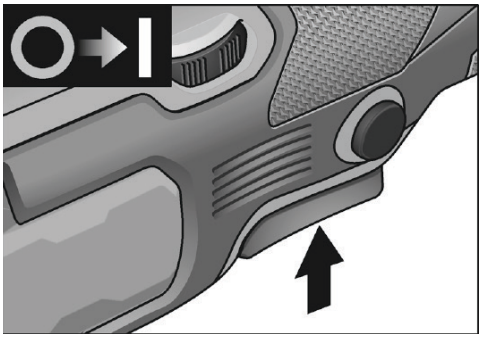

- Πατήστε παρατεταμένα τον διακόπτη.
- Για την απενεργοποίηση, αποδεσμεύστε το διακόπτη.

Συνεχής λειτουργία με πατημένο διακόπτη εναλλαγής

Απενεργοποίηση/αφαίρεση της επαναφορτιζόμενης μπαταρίας

- Απενεργοποιήστε το ηλεκτρικό εργαλείο.

- Ενεργοποιήστε ξανά το ηλεκτρικό εργαλείο.

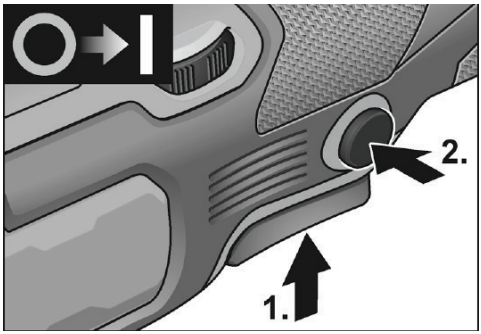

- Πατήστε παρατεταμένα τον διακόπτη (1.).
- Για να τον ασφαλίσετε στη θέση του, κρατήστε πατημένο το κουμπί ασφάλισης (2.) και αφήστε τον διακόπτη.

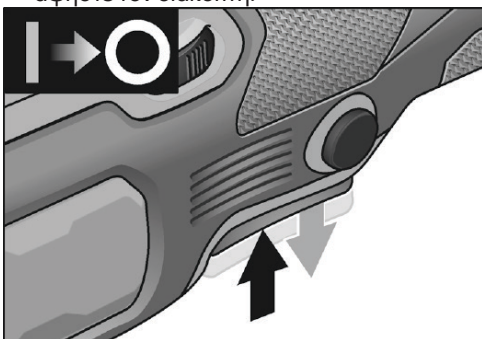

- Για την απενεργοποίηση, πατήστε σύντομα και αποδεσμεύστε τον διακόπτη.

Προεπιλογή της ταχύτητας

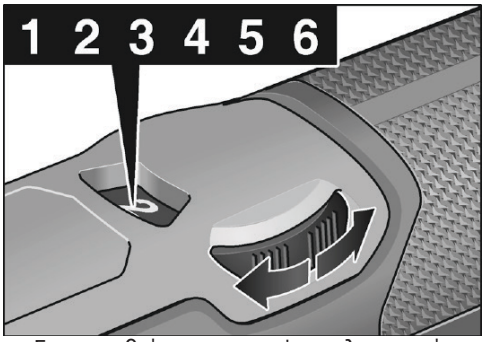

- Για να ρυθμίσετε την ταχύτητα λειτουργίας, μετακινήστε τον επιλογέα στην επιθυμητή τιμή.
- Πιέστε απαλά τον διακόπτη για να επιταχύνετε το ηλεκτρικό εργαλείο μέχρι την προεπιλεγμένη ταχύτητα.

i ***ΣΗΜΕΙΩΣΗ***

Σε περίπτωση υπερφόρτωσης ή υπερθέρμανσης στη συνεχή λειτουργία, το ηλεκτρικό εργαλείο απενεργοποιείται.

Για να συνεχίσετε την εργασία, απενεργοποιήστε και ενεργοποιήστε εκ νέου το ηλεκτρικό εργαλείο.

Οδηγίες εργασίας

⚠ ***ΠΡΟΣΟΧΗ!***

Όταν ο αλοιφαδόρος είναι απενεργοποιημένος,

το εργαλείο στίλβωσης συνεχίζει να λειτουργεί για λίγο.

i ***ΣΗΜΕΙΩΣΗ***

Μετά από αλλαγή εργαλείου (π.χ. γούνα λείανσης αντί για σφουγγάρι στίλβωσης), η διαφορά βάρους μπορεί να αυξήσει τους κραδασμούς.

Αλλάξτε την ταχύτητα λειτουργίας με τον τροχό ρύθμισης μέχρι να μειωθούν οι κραδασμοί.

– Ενεργοποιήστε το μηχάνημα πριν το τοποθετήσετε στην επιφάνεια που πρόκειται να γυαλιστεί και θέστε σε λειτουργία το μηχάνημα στίλβωσης μέχρι την ρυθμισμένη ταχύτητα.

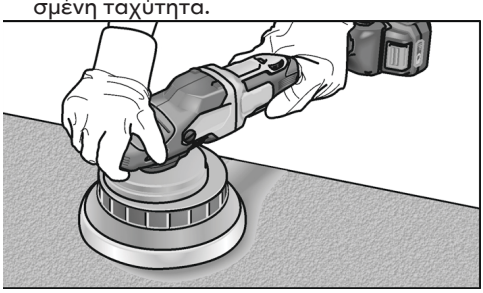

– Μετακινήστε το εργαλείο στίλβωσης χωρίς πίεση και κάντε κυκλικές, επικαλυπτόμενες κινήσεις στην επιφάνεια που πρόκειται να γυαλιστεί, προκειμένου να επιτύχετε καλά αποτελέσματα στίλβωσης και να παρατείνετε τη διάρκεια ζωής του εργαλείου.
– Εάν χρησιμοποιείτε πάστα στίλβωσης, χρησιμοποιήστε το κατάλληλο εργαλείο για την κάθε πάστα.

Για περισσότερες πληροφορίες για τα προϊόντα του κατασκευαστή, ανατρέξτε στο δικτυακό τόπο www.flex-tools.com.

Συντήρηση και φροντίδα

⚠ ***ΠΡΟΕΙΔΟΠΟΙΗΣΗ!***

Αφαιρείτε την μπαταρία πριν από την εκτέλεση οποιασδήποτε εργασίας στο ηλεκτρικό εργαλείο.

Καθαρισμός

- Καθαρίζετε τακτικά το ηλεκτρικό εργαλείο και το πλέγμα που υπάρχει μπροστά από τις οπές εξαερισμού. Η συχνότητα καθαρισμού εξαρτάται από το υλικό και τη διάρκεια χρήσης.
- Καθαρίζετε τακτικά το εσωτερικό του περιβλήματος και του μοτέρ με ξηρό πεπιεσμένο αέρα.
- Καθαρίζετε τακτικά το κάλυμμα του φίλτρου.

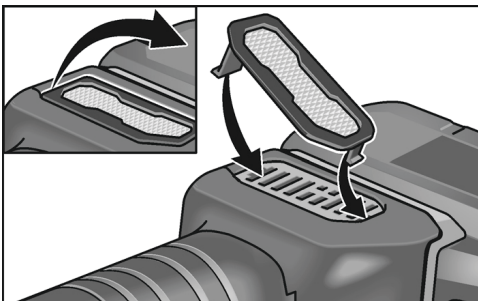

Αφαιρέστε το κάλυμμα του φίλτρου και φυσήξτε το με ξηρό πεπιεσμένο αέρα.

Οδοντοτροχοί

i ***ΣΗΜΕΙΩΣΗ***

Μη ξεβιδώνετε τις βίδες στην κεφαλή οδοντοτροχού κατά τη διάρκεια της περιόδου εγγύησης.

Η μη συμμόρφωση απαλλάσσει τον κατασκευαστή από οποιαδήποτε ευθύνη και ακυρώνει την εγγύηση.

Αντικατάσταση φθαρμένων εξαρτημάτων

Αλλαγή πέλματος Velcro

- Αφαιρέστε την μπαταρία.
- Αφαιρέστε το εργαλείο στίλβωσης.
- Ακουμπήστε το μηχάνημα στο πίσω μέρος του.

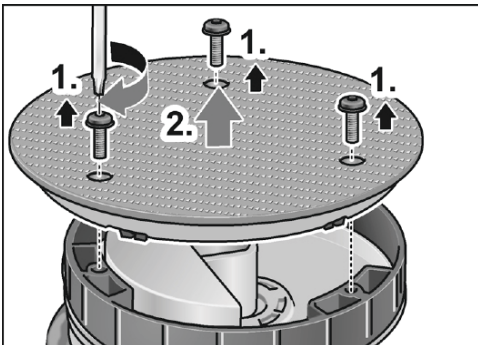

- Ξεβιδώστε και αφαιρέστε τις βίδες με το κλειδί Torx (**1.**.).
- Αφαιρέστε το φθαρμένο πέλμα Velcro (**2.**.).
- Απομακρύνετε τους ρύπους από το εσωτερικό.

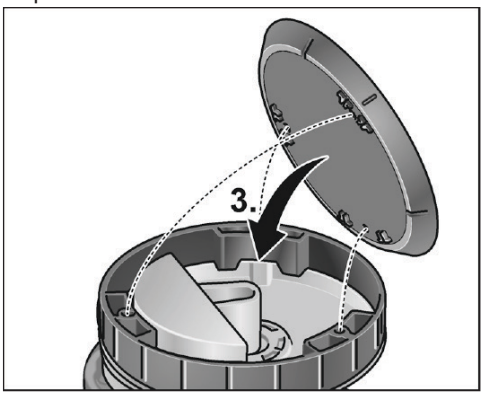

- Ευθυγραμμίστε τις οπές ασφάλισης και τοποθετήστε ένα νέο πέλμα Velcro (**3.**.).

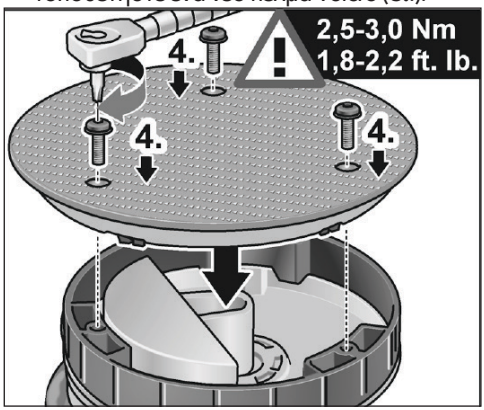

- Εισαγάγετε τις βίδες και σφίξτε τις με κλειδί Torx (**4.**.). (Ροπή σύσφιξης 2,5-3,0 Nm (1,8-2,2 ft. lb.))
- Εκτελέστε δοκιμαστική λειτουργία. Ελέγξτε για ανισορροπίες και δονήσεις.

⚠ ***ΕΙΔΟΠΟΙΗΣΗ!***

Μια λανθασμένη ρύθμιση ροπής μπορεί να προκαλέσει ζημιά στο εργαλείο και στις επιφάνειες στις οποίες γίνεται επεξεργασία.

Επισκευές

Οι επισκευές πρέπει να γίνονται μόνο από εξουσιοδοτημένο κέντρο εξυπηρέτησης πελατών.

Ανταλλακτικά και αξεσουάρ

i ***ΣΗΜΕΙΩΣΗ***

Επιτρέπεται η χρήση μόνο των εργαλείων που κυκλοφορούν από την FLEX. Για άλλα αξεσουάρ, ιδίως εργαλεία και βοηθήματα στίλβωσης, ανατρέξτε στους καταλόγους του κατασκευαστή.

Σχεδιαγράμματα σε ανεπτυγμένη μορφή και λίστες ανταλλακτικών διατίθενται στον δικτυακό μας τόπο:

www.flex-tools.com

Πληροφορίες διάθεσης

⚠ ***ΠΡΟΕΙΔΟΠΟΙΗΣΗ!***

Αχρηστεύετε τα παλιά ηλεκτρικά εργαλεία:

- *αφαιρώντας το καλώδιο ρεύματος στα ηλεκτρικά εργαλεία που λειτουργούν με ρεύμα,*
- *αφαιρώντας την μπαταρία στα εργαλεία που λειτουργούν με μπαταρία.*

Μόνο χώρες της ΕΕ

Μην απορρίπτετε τα ηλεκτρικά εργαλεία στα οικιακά απορρίμματα!

Σύμφωνα με την ευρωπαϊκή οδηγία 2012/19/ΕΕ σχετικά με τα απόβλητα ηλεκτρικού και ηλεκτρονικού εξοπλισμού και την ενσωμάτωση της οδηγίας αυτής στο εθνικό δίκαιο, τα άχρηστα ηλεκτρικά εργαλεία πρέπει να συλλέγονται ξεχωριστά για να ανακυκλώνονται με τρόπο φιλικό προς το περιβάλλον.

Ανάκτηση πρώτων υλών αντί για διάθεση απορριμμάτων.

Η συσκευή, τα παρελκόμενα και η συσκευασία πρέπει να ανακυκλώνονται με τρόπο φιλικό προς το περιβάλλον. Τα πλαστικά μέρη επισημαίνονται για ανακύκλωση ανάλογα με τον τύπο υλικού.

⚠ ***ΠΡΟΕΙΔΟΠΟΙΗΣΗ!***

Μην απορρίπτετε τις μπαταρίες στα οικιακά απορρίμματα, στη φωτιά ή σε νερό. Μην ανοίγετε τις άχρηστες μπαταρίες.

Μόνο για χώρες της ΕΕ:

Σύμφωνα με την οδηγία 2023/1542, οι ελαττωματικές ή χρησιμοποιημένες μπαταρίες πρέπει να ανακυκλώνονται.

i ***ΣΗΜΕΙΩΣΗ***

Σας παρακαλούμε να ζητήσετε από το κατάστημα αγοράς να σας υποδείξει τους τρόπους διάθεσης!

CE- Δήλωση συμμόρφωσης

Οι Δηλώσεις συμμόρφωσης περιλαμβάνονται στο Παράρτημα 1 του παρόντος εγχειριδίου οδηγιών.

Απαλλαγή ευθύνης

Ο κατασκευαστής και ο αντιπρόσωπός του δεν ευθύνονται για καμία ζημιά ή απώλεια κέρδους λόγω της διακοπής επαγγελματικής δραστηριότητας, η οποία επήλθε λόγω του προϊόντος ή ενός άχρηστου προϊόντος.

Ο κατασκευαστής και ο αντιπρόσωπός του δεν ευθύνονται για ζημιές που έχουν προκληθεί από ακατάλληλη χρήση του προϊόντος ή από τη χρήση του προϊόντος με προϊόντα άλλων κατασκευαστών.

İÇİNDEKİLER

Bu kılavuzda kullanılan semboller. 137
Ürün üzerindeki semboller. 137
Güvenliğiniz için. 137
Ses ve titreşim. 139
Teknik veriler. 141
Genel Bakış 142
Kullanım talimatları 143
Bakım 145
Bertaraf bilgileri 146
CE Uygunluk beyanı 147
Sorumluluktan muafiyet 147

Bu kılavuzda kullanılan semboller

⚠ ***UYARI!***
Yaklaşan tehlikeyi belirtir. Bu uyarının dikkate alınmaması ölüm veya ağır yaralanmalara neden olabilir.

⚠ ***DİKKAT!***
Potansiyel olarak tehlikeli bir durumu belirtir. Bu uyarının dikkate alınmaması yaralanmalara veya maddi hasara neden olabilir.

i ***NOT***
Uygulama ipuçlarını ve önemli bilgileri belirtir.

Ürün üzerindeki semboller


Elektrikli aleti çalıştırmadan önce kullanım kılavuzunu okuyun.


Eski makine için elden bertaraf etme bilgileri (bkz. Sayfa 146)!


CE işareti


UKCA işareti

Güvenliğiniz için

⚠ ***UYARI!***
Parlatma makinesini kullanmadan önce lütfen aşağıdakileri okuyun ve uygulayın:

- *burada yer alan çalıştırma talimatlarını,*
- *elektrikli aletlerin kullanımına ilişkin ekteki kitapçıkta yer alan "Genel güvenlik talimatları"nı (broşür no.: 315915),*
- *aletin kullanılacağı alana ilişkin geçerli kuralları ve kazaların önlenmesi ile ilgili düzenlemeleri.*

Bu parlatma makinesi son teknoloji ürünü olup, kabul edilen güvenlik düzenlemelerine uygun olarak üretilmiştir.

Bununla birlikte kullanım sırasında elektrikli alet, kullanıcının veya bir üçüncü tarafın hayatı ve sağlığı için tehlike oluşturabilir ya da aletin kendisi veya başka eşyalar zarar görebilir. Cila makinesi sadece

- *kullanım amacına göre,*
- *ve mükemmel çalışır durumdayken kullanılabilir.*

Güvenliği tehlikeye atan arızalar derhal onarılmalıdır.

Kullanım amacı

Bu elle kullanılan orbital parlatma makinesi

- endüstriyel uygulamalarda kullanılmak için,
- parlatma süngeriyle araçlardaki boya, mobilya ve metal yüzeyler vb. üzerindeki her türlü parlatma işi için,
- en az 500/dk. devirde çalışmasına izin verilen parlatma aletleriyle kullanım için tasarlanmıştır.

Orbital parlatma makinesi için güvenlik talimatları

⚠ ***UYARI!***
Bu elektrikli alet ile birlikte verilen tüm güvenlik uyarılarını, talimatları, çizimleri ve teknik özellikleri okuyun. Aşağıdaki talimatların tamamına uyulmaması elektrik çarpması, yangın ve/veya ciddi yaralanma ile sonuçlanabilir.

Tüm uyarı ve talimatları gelecekte başvuru amacıyla muhafaza edin.

- **Bu elektrikli aletin, parlatma makinesi olarak işlev görmesi amaçlanmıştır. Bu elektrikli alet ile birlikte verilen tüm güvenlik uyarılarını, talimatları, çizimleri ve teknik**

özellikleri okuyun.Aşağıdaki talimatların tamamına uyulmaması elektrik çarpması, yangın ve/veya ciddi yaralanma ile sonuçlanabilir.

- **Taşlama, zımparalama, tel fırça ile fırçalama veya kesme gibi işlemlerin, bu elektrikli alet ile yapılması tavsiye edilmez.** Elektrikli aletin tasarlanmadığı işlemler bir tehlike teşkil edebilir ve kişisel yaralanmalara neden olabilir.
- **Özel olarak tasarlanmamış ve alet üreticisi tarafından tavsiye edilmeyen aksesuarları kullanmayın.** Aksesuarın elektrikli alete takılabiliyor olması güvenli çalışmayı garanti etmez.
- **Aksesuarın nominal hızı en az elektrikli alet üzerinde belirtilen maksimum hıza eşit olmalıdır.** Nominal hızdan daha hızlı çalışan aksesuarlar kırılabilir ve uçabilir.
- **Aksesuarınızın dış çapı ve kalınlığı elektrikli aletinizin kapasite değeri dahilinde olmalıdır.** Yanlış boyutlandırılmış aksesuarlar yeterince korunamaz veya kontrol edilemezler.
- **Aksesuarın dişli birleştirme parçası taşlama mili dişine eşleşmelidir. Flanş ile monte edilmiş aksesuarlar için, aksesuarın dingil deliği flanşın yerleştirme çapına uymalıdır.** Elektrikli aletin bağlantı donanımıyla uyumlu olmayan aksesuarlar dengesiz çalışır, aşırı titreşime neden olabilir ve kontrol kaybına yol açabilir.
- **Hasarlı bir aksesuar kullanmayın. Her kullanımdan önce aşınabilen diskler gibi aksesuarları çapak ve çatlaklara karşı, destek tablasını çatlak, yırtılma veya aşırı yıpranmaya karşı, tel fırçayı ise gevşek ve çatlak tellere karşı kontrol edin. Elektrikli alet veya aksesuar düşürülürse hasar olup olmadığını kontrol edin veya hasarsız bir aksesuar takın. Bir aksesuarı inceledikten ve monte ettikten sonra, kendinizi ve diğer yakında bulunanları dönen aksesuarın düzleminden uzağa konumlandırın ve elektrikli aleti bir dakika boyunca maksimum yüksüz hızda çalıştırın.** Hasarlı aksesuarlar normalde bu test süresi esnasında parçalanır.
- **Kişisel koruyucu ekipman giyin. Uygulamaya bağlı olarak yüz siperi, koruyucu gözlük veya emniyet gözlüğü kullanın. Gerekli olduğunda küçük taşlama parçaları veya iş parçalarını durdurabilecek toz maskesi, kulak koruyucular, eldivenler ve atölye önlüğü kullanın.** Göz koruması, çeşitli işlemler sonucu havada uçuşan artıkları durdurabilmelidir. Toz maskesi veya solunum cihazı, işleminiz sonucu oluşan partikülleri filtreleyebilmelidir. Yüksek yoğunluklu gürültüye uzun süre maruz kalmak işitme kaybına neden olabilir.
- **Çevredekilerin çalışma alanından uzak güvenli bir mesafede olmalarını sağlayın. Çalışma alanına giren herkes kişisel koruyucu ekipman giymelidir.** İş parçası veya kırık bir aksesuarın parçaları havada uçabilir ve çalışma alanının hemen yanında yaralanmaya neden olabilir.
- **Alet aksesuarının gizli elektrik kablolarına temas edebileceği çalışmaları gerçekleştirirken elektrikli aleti yalnızca yalıtımlı kavrama yüzeylerinden tutun.** "Elektrikli" bir kabloya temas eden kesme aksesuarı, elektrikli aletin metal kısımlarını da "elektrikli" yapabilir ve aleti kullanan kişiye elektrik çarpmasına neden olabilir.
- **Aksesuar tamamen durana kadar elektrikli aleti asla yere koymayın.** Dönen aksesuar yüzeyi tutabilir ve elektrikli aleti kontrolünüzden çıkarabilir.
- **Elektrikli aleti yanınızda taşırken çalıştırmayın.** Dönen aksesuarla kazara temas sonucunda giysiniz çekilebilir ve aksesuarın vücudunuza doğru çekilmesine sebep olabilir.
- **Elektrikli aletin havalandırma deliklerini düzenli olarak temizleyin.** Motorun fanı tozları mahfazanın içine çeker ve toz halindeki metalin aşırı birikmesi elektriksel tehlikelere yol açabilir.
- **Elektrikli aleti yanıcı maddelerin yakınında çalıştırmayın.** Kıvılcımlar bu malzemeleri tutuşturabilir.
- **Soğutma sıvısı gerektiren aksesuarları kullanmayın.** Su veya diğer sıvı soğutucuları kullanmak elektrik çarpmasına veya şokuna neden olabilir.

Geri Tepme ve İlgili Uyarılar

Geri tepme, sıkışmış ya da takılmış döner bir diske, destek pedine, fırçaya ya da başka bir aksesuara ani bir tepkidir. Dönen aksesuarın sıkışması veya takılması, aksesuarın hızla durmasına neden olur ve bunun sonucunda elektrikli alet, aksesuarın sıkıştığı noktadaki dönme yönünün tersine doğru kontrolsüz

şekilde savrulur. Örneğin, aşındırıcı bir disk iş parçasına sıkışır veya takılırsa, sıkışma noktasında malzemeye giren disk kenarı malzemeye saplanarak diskin yukarı doğru tırmanmasına veya geri tepmesine neden olabilir. Diskin sıkışma noktasındaki hareket yönüne bağlı olarak, operatöre doğru ya da uzağa doğru atlayabilir.
Aşındırıcı diskler bu koşullar altında da kırılabilir. Geri tepme, elektrikli aletin yanlış kullanılmasının ve/veya yanlış çalıştırma prosedür veya koşullarının bir sonucudur ve aşağıdaki önlemlerin alınması ile önlenebilir.

- **Elektrikli aleti sağlam bir şekilde kavramaya devam edin ve vücudunuzu ve kolunuzu geri tepme kuvvetlerine direnecek şekilde konumlandırın. Devreye alma esnasında geri tepme veya tork tepkisi üzerinde maksimum kontrol için, eğer varsa, her zaman yardımcı tutma yerini kullanın.** Uygun önlemler alındığında, operatör tork tepkilerini veya geri tepme kuvvetlerini kontrol edebilir.
- **Elinizi asla dönen aksesuarın yakınına koymayın.** Aksesuar elinizin üzerinde geri tepebilir.
- **Geri tepme meydana gelirse vücudunuzu elektrikli aletin hareket ettiği alana konumlandırmayın.** Geri tepme, aletin, tekerleğin takılma noktasındaki hareketinin tersine doğru itilmesine neden olur.
- **Köşeler, keskin kenarlar vb. yerlerde çalışırken özel dikkat gösterin. Aksesuarı sektirmekten veya engellemekten kaçının.** Köşeler, keskin kenarlar veya sıçrama dönen aksesuara takılma ve kontrol veya geri tepme kaybına neden olma eğilimindedir. **Testere zinciri oyma bıçağı veya dişli testere bıçağını takmayın.** Bu tür bıçaklar sık sık geri tepme ve kontrol kaybı yaratır.

Parlatma İşlemlerine Özel Güvenlik Uyarıları:

- Parlatma başlığının gevşek kısımlarının veya bağlantı iplerinin serbestçe dönmesine izin vermeyin. Gevşek bağlantı iplerini içeri sokun veya kesin. Gevşek ve dönen bağlantı ipleri parmaklarınıza dolanabilir veya iş parçasına takılabilir.

Akülerin kullanımına ilişkin güvenlik talimatları

- **Aküyü açmayın.** Kısa devre tehlikesi!
- **Aküyü uzun süre güneş ışığı, ateş, su ve nem de dahil olmak üzere ısıya karşı koruyun.** Patlama tehlikesi!
- **Hasar görmüş veya yanlış kullanılmış bir akü, duman emisyonuna neden olabilir.** Herhangi bir fiziksel komplikasyon durumunda temiz hava sağlayın ve bir doktora başvurun. Dumanlar solunum yollarını tahriş edebilir.
- **Akünün yanlış kullanılması durumunda aküden sıvı sızabilir. Bu tür sıvılarla temastan kaçının. Yanlışlıkla temas edilirse etkilenen bölgeyi su ile yıkayın. Sıvı gözlere temas ederse tıbbi yardım isteyin.** Aküden akan sıvı tahriş veya yanıklara neden olabilir.
- **Şarj edilebilir FLEX aküleri yalnızca FLEX aletleri ve FLEX aksesuarlarıyla birlikte kullanın.** Şarj edilebilir akü ancak bu şekilde tehlikeli aşırı yüklere karşı korunur.
- **Aküleri yalnızca üretici tarafından önerilen şarj cihazlarıyla şarj edin.** Bir akü için uygun olan şarj cihazı, başka bir akü ile kullanıldığında yangın riski oluşturabilir.
- **Akü, örneğin çiviler veya tornavidalar gibi sivri uçlu nesnelerden veya harici kuvvet uygulamalarından zarar görebilir.** Bu, dahili bir kısa devreye neden olabilir ve bu da akünün yanmasına, duman çıkmasına, patlamasına veya aşırı ısınmasına neden olabilir.

Ses ve titreşim

NOT

A-ağırlıklı ses basıncı seviyesi ve toplam titreşim değerlerine ait değerler “Teknik özellikler” tablosunda yer almaktadır.

Ses ve titreşim değerleri EN 62841 ile uyumlu olarak ölçülmüştür.

DİKKAT!

Belirtilen ölçümler yeni olan elektrikli aletlerden elde edilmiştir. Günlük kullanım, gürültü ve titreşim değerlerinin değişmesine neden olur.

NOT

Beyan edilen toplam titreşim değer(ler)i ve gürültü emisyonu değerleri standart test yöntemine uygun olarak ölçülmüştür ve bir aleti başka bir alet ile karşılaştırmak için kullanılabilir; bu değerler, ön maruz kalma değerlendirmesinde de kullanılabilir.

Beyan edilen titreşim emisyon seviyesi ve

gürültü emisyonu değer(ler)i, aletin ana uygulamalarını temsil eder.

Ancak alet farklı uygulamalarda,

farklı aksesuarlarla veya yetersiz bakım

koşullarında kullanılırsa titreşim emisyon seviyesi ve

gürültü emisyon değeri/değerleri farklılık gösterebilir.

Bu durum, toplam çalışma süresi boyunca maruz kalma seviyesini önemli ölçüde artırabilir.

Titreşim maruziyet seviyesinin ve gürültü emisyon değerinin/değerlerinin doğru şekilde tahmin edilebilmesi için aletin kapalı olduğu veya çalışıyor olsa da fiilen kullanılmadığı sürelerin de dikkate alınması gerekir. Bu, toplam çalışma süresi boyunca maruziyet seviyesini önemli ölçüde azaltabilir.

Operatörü titreşim ve gürültü etkilerinden korumak için ek güvenlik önlemlerini belirleyin, örneğin: Aletin ve aksesuarların bakımının yapılması, ellerin sıcak tutulması, çalışma biçimlerinin düzenlenmesi.

DİKKAT!

Ses basıncı 85 dB(A) seviyesinin üzerindeyken kulak koruması takın.

Teknik özellikler

Ürün tipi		XFE 2 15 18-EC	XCE 2 8 18-EC
Ürün		Orbital parlatma makinesi	
Nominal voltaj	V	18	
Akü		AP 18... serisi AP 18...XT serisi	
Şarj cihazı		CA 18...serisi CA 12/18...serisi	
Takım tutucu		Velcro Ø 125/150	Velcro Ø 125/150
Alet Ø maks.	mm	160	
Yörünge	mm	15	8
Yüksüz hız	/dk.	2700-8700	225 - 700
Ağırlık	kg	2,1*	2,0*
Çalışma sıcaklığı		-10~40 °C	
Depolama sıcaklığı		< 50°C	
Şarj olma sıcaklığı		4~40°C	
EN 62841 standardına göre A-ağırlıklı ses basıncı seviyesi (bkz. "Gürültü ve titreşim"):			
Ses basıncı seviyesi LpA	dB(A)	79	81
Ses gücü seviyesi LWA	dB(A)	90	92
Belirsizlik K	db	2,5	
EN 62841 standardına göre toplam titreşim değeri (bkz. "Gürültü ve titreşim"):			
Emisyon değeri ah	m/sn.²	7,2	5,1
Belirsizlik K	m/sn.²	1,5	1,5
Tekrarlanan şok titreşimleri (pF):	m/sn.²	132	57
Belirsizlik K	m/sn.²	49	17

* Alet olmadan ölçülmüştür.

Genel Bakış

Bu talimatlarda farklı elektrikli aletler açıklanmaktadır. Resimde gösterilen elektrikli alet, satın aldığınızdan farklı ayrıntılara sahip olabilir.

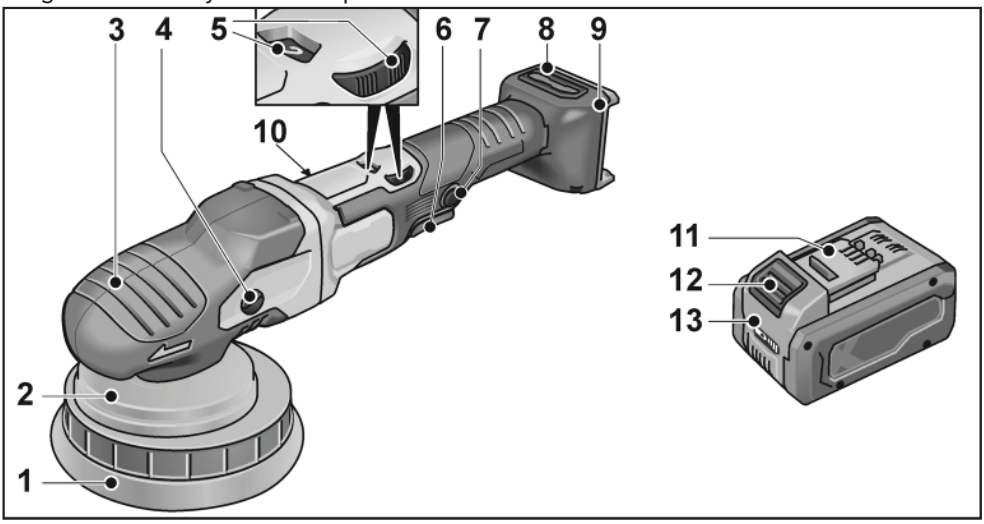

1 Velcro ped
2 Disk desteği
3 Tutma kapağı
Hava çıkışı ve dönüş yönü oklu.
4 Dişli başlığı*
5 Hızı ön seçimi kadranı
6 Kilitleme düğmesi
Sürekli çalışma sırasında açma/kapatma düğmesini (7) kilitler.
7 Açma/Kapatma Düğmesi
Elektrikli aleti açar ve kapatır ve ayrıca önceden seçilen hıza çıkarır.
8 Filtre kapağı
9 Akü yuvası
10 Derecelendirme plakası
11 Flex Lityum-iyon akü
12 Akü çıkarma düğmesi
13 Şarj durumu göstergesi
Torx anahtar T20 *

* şekilde gösterilmemiştir

Kullanım talimatları

⚠ ***UYARI!***

Elektrikli alet üzerinde herhangi bir çalışma yapmadan önce aküyü çıkarın.

Parlatma makinesini çalıştırmadan önce

Parlatma makinesini ambalajından çıkarın ve eksik ya da hasarlı parça olmadığını kontrol edin.

i ***NOT***

Ürün teslim edilirken aküler tam olarak şarj edilmemiştir. İlk çalıştırmadan önce aküyü tamamen şarj edin. Şarj cihazının kullanım kılavuzuna bakın.

Aküyü takma/değiştirme

- Şarj edilmiş aküyü, tık sesi çıkararak yerine oturuncaya kadar elektrikli alete bastırın.

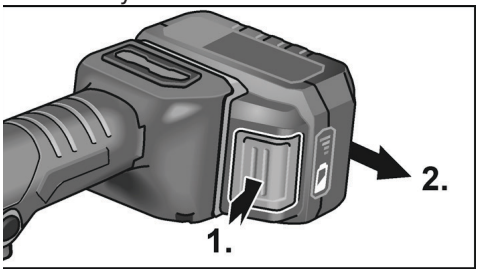

- Çıkarmak için çıkarma düğmesine basın (**1**.) ve aküyü dışarı çekin (**2**.).

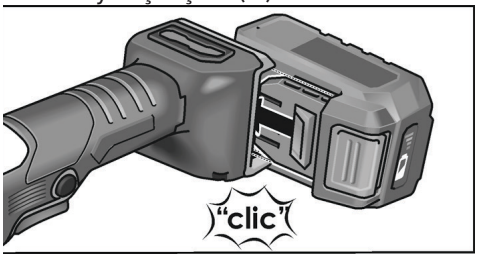

⚠ ***DİKKAT!***

Alet kullanımda değilken akü kutuplarını koruyun. Gevşek metal parçalar kontakları kısa devre ettirebilir; patlama ve yangın tehlikesi!

Akü şarj durumu

- Şarj durumu göstergesi LED'lerinden şarj durumunu kontrol etmek için düğmeye basın.

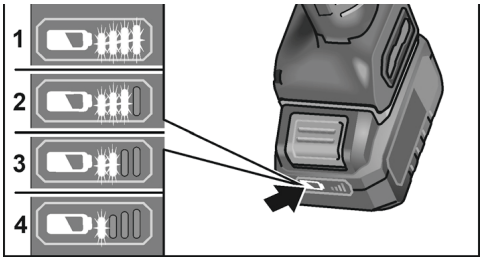

Gösterge 5 saniye sonra söner.

LED'lerden biri yanıp sönüyorsa akünün şarj edilmesi gerekir. Düğmeye basıldıktan sonra LED'lerden hiçbiri yanmazsa akü arızalıdır ve değiştirilmesi gerekir.

Alet takımı takma/değiştirme

- Aküyü çıkarın.

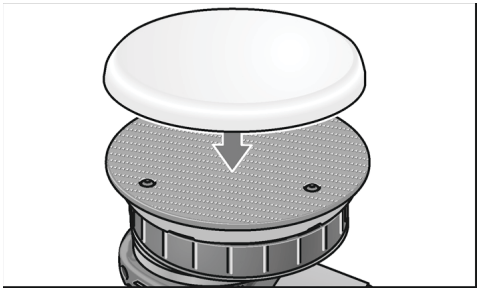

- Parlatma aparatını, merkezindeki deliği ortalayarak Velcro ped üzerine sıkıca bastırın. Sadece hasarsız parlatma takımları kullanın.
- Aküyü yerleştirin.
- Parlatma makinesini (kilitlemeden) çalıştırın ve yaklaşık 30 saniye çalışmasına izin verin. Dengesizlik ve titreşim olup olmadığını kontrol edin.
- Parlatma makinesini kapatın.

Takımları takma

⚠ ***DİKKAT!***

Aletleri alet tutucunun ortasına takın. Dengesizlikler elektrikli alete zarar verebilir. Çalışma sonucu olumsuz etkilenebilir.

NOT

Bu modelde orijinal FLEX aksesuarlarını kullanın. Orijinal FLEX aksesuarlarının kullanılmaması kötü cilalama sonuçlarına, artan titreşimlere ve ayrıca daha büyük aşınma ya da elektrikli aletin hasar görmesine neden olabilir.

Köpük aşınmasına ilişkin bilgiler

NOT

Genel olarak, köpük aşınması, serbest tekerlekli eksantrik cilalama ile bağlantılı olarak, dönmeli parlatma veya kuvvetle çalışan eksantrik parlatma ile bağlantılı olarak çok daha yüksektir.
Sürücü nedeniyle, bu aşınma köpüğün dış tarafında değil, bunun yerine köpük çekirdeğinde gerçekleşir. Hücre yapısı ne kadar sert/uzun olursa o kadar zorlanmaya maruz kalır ve sonuç olarak hasar görür, ısı birikimi o kadar hızlı olur. Daha sonra hasar oluşması kaçınılmazdır. Bu tür aşınma köpükte dışarıdan görülemez. Tek güvenilir eylem, değiştirme ve elektrikli aletin termal zarar gelmesini önlemek için zamanında elden çıkarmadır.

Açma ve kapatma

Açma/kapatma düğmesini kilitlemeden kısa çalıştırma

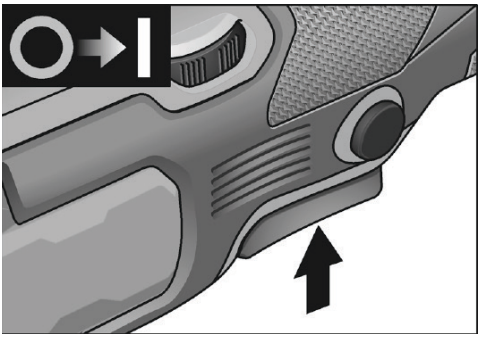

- Açma kapatma düğmesini basılı tutun.
- Kapatmak için düğmeyi bırakın.

Açma/kapatma düğmesini kilitleyerek sürekli çalıştırma

Şarj edilebilir aküyü kapatma/çıkarma

– *Elektrikli aleti kapatın.*
– *Elektrikli aleti tekrar açın.*

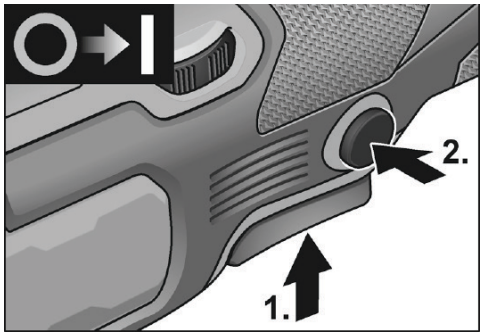

- Açma/kapatma düğmesini basılı tutun (1.).
- Yerine kilitlemek için kilitleme düğmesini basılı tutun (2.) ve açma/kapatma düğmesini bırakın.

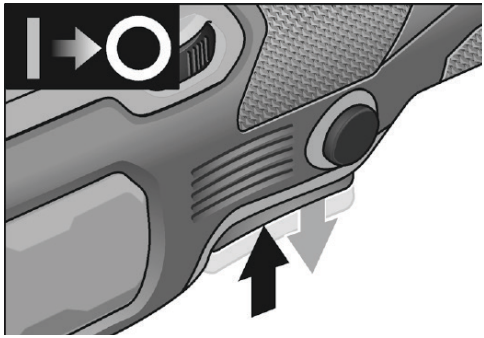

- Kapatmak için anahtarı kısa bir süre basılı tutup bırakın.

Hız ön seçimi

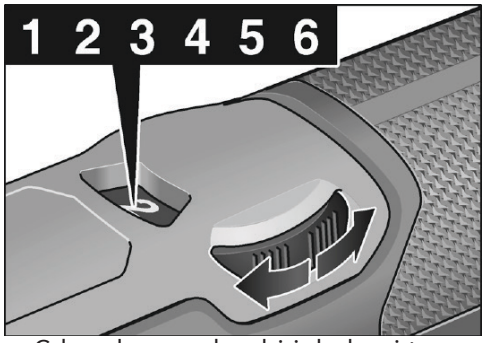

- Çalışma hızını ayarlamak için kadranı istenen değere getirin.
- Aleti önceden seçilen hıza hızlandırmak için nazikçe anahtara basın.

NOT

Sürekli kullanımda aşırı ısınma veya aşırı yük durumunda, elektrikli alet kapanır.

Çalışmaya devam etmek için, elektrikli aleti kapatıp tekrar açın.

Çalışma talimatları

DİKKAT!

Parlatma makinesi kapatıldığında,

parlatma aparatı kısa bir süre daha dönmeye devam eder.

NOT

Alet değiştirildikten sonra (örneğin parlatma süngeri yerine yün ped kullanıldığında), ağırlık farkı titreşimleri artırabilir.

Titreşimler azalana kadar ayar çarkını kullanarak çalışma devrini değiştirin.

– Makineyi parlatılacak yüzeye yerleştirmeden önce çalıştırın ve parlatma makinesini ayarlanan devre ulaşana kadar çalıştırın.

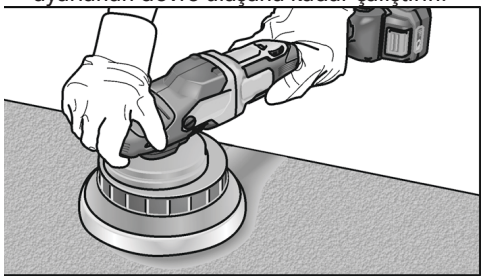

– İyi parlatma sonuçları elde etmek ve aparatın kullanım ömrünü uzatmak için parlatma aparatını baskı uygulamadan hareket ettirin ve parlatılacak yüzey üzerinde dairesel, birbiriyle örtüşen hareketler yapın.
– Bir cila macunu kullanıyorsanız, her macun için ilgili aleti kullanın.

Üreticinin ürünleri hakkında daha fazla bilgi için www.flex-tools.com adresine gidin.

Bakım

UYARI!

Elektrikli alet üzerinde herhangi bir çalışma yapmadan önce aküyü çıkarın.

Temizlik

- Elektrikli aleti ve havalandırma deliklerinin önündeki ızgarayı düzenli olarak temizleyin. Temizleme sıklığı malzemeye ve kullanım süresine bağlıdır.
- Gövde içine ve motora kuru basınçlı hava üfleyerek düzenli olarak temizleyin.
- Filtre kapağını düzenli olarak temizleyin.

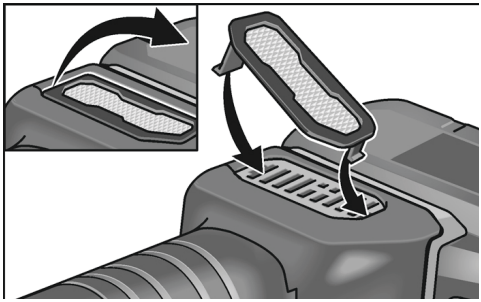

Filtre kapağını çıkarın ve kuru basınçlı havayla üfleyerek temizleyin.

Dişliler

NOT

Garanti süresi içinde dişli kafasındaki vidaları gevşetmeyin.

Uyulmaması, üreticinin garanti yükümlülüklerini geçersiz ve geçersiz sayacaktır.

Aşınan parçaların değiştirilmesi

Velcro pedi değiştirme

- Aküyü çıkarın.
- Parlatma takımını çıkarın.
- Makineyi arka tarafı üzerine yerleştirin.

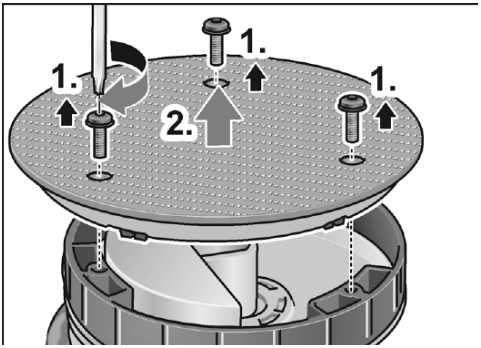

- Torx anahtarla vidaları sökün ve çıkarın (**1**.).
- Aşınan Velcro pedi çıkarın (**2**.).
- İç kısımdaki kirleri temizleyin.

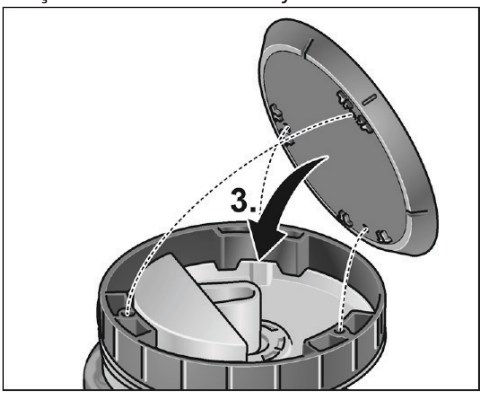

- Sabitleme deliklerini hizalayın ve yeni Velcro pedi takın (**3**.).

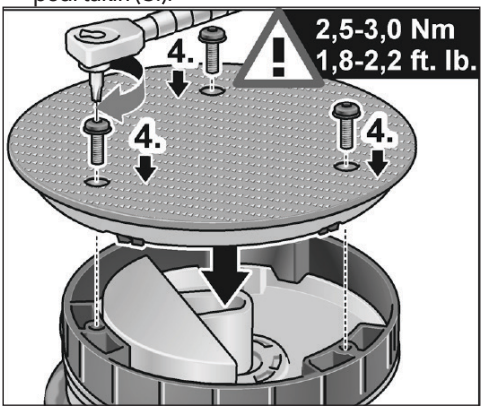

- Vidaları takın ve Torx anahtarla sıkın (**4**.). (Sıkma torku 2.5-3.0 Nm (1.8-2.2 ft. lb.))
- Test çalıştırması yapın. Dengesizlik ve titreşim olup olmadığını kontrol edin.

DİKKAT!
Yanlış tork ayarı, alete ve üzerinde çalışılan yüzeylere zarar verebilir.

Onarım

Onarım işlemleri, yalnızca yetkili bir müşteri hizmetleri merkezi tarafından gerçekleştirilebilir

Yedek parçalar ve aksesuarlar

NOT
Yalnızca FLEX tarafından sunulan aletler kullanılabilir. Diğer aksesuarlar, özellikle aletler ve parlatma yardımcıları için üreticinin kataloglarına bakın.
Parça yerleşim çizimleri ve yedek parça listeleri ana sayfamızda bulunabilir:

www.flex-tools.com

Bertaraf bilgileri

UYARI!
Gereksiz elektrikli aletleri kullanılamaz hale getirin:

– *elektrikle çalışan aletlerin güç kablosunu çıkarın,*
– *akü ile çalışan aletlerin aküsünü çıkarın.*

Sadece AB ülkeleri içindir
Elektrikli aletleri evsel atıkların içine atmayın!

Atık Elektrikli ve Elektronik Cihazlar hakkındaki 2012/19/EU Avrupa Direktifi uyarınca ve ulusal yasalara uygun olarak kullanılan elektrikli aletler ayrı olarak toplanmalı ve çevre dostu bir şekilde geri dönüştürülmelidir.

Atık bertarafı yerine hammadde geri kazanımı.
Alet, aksesuarlar ve ambalajlar çevre dostu bir şekilde geri dönüştürülmelidir. Plastik parçalar malzeme türüne göre geri dönüşüm için tanımlanmıştır.

UYARI!
Aküleri evsel atıklara, ateşe veya suya atmayın. Kullanılmış aküleri açmayın.

Sadece AB ülkeleri içindir:

2023/1542 sayılı Direktife göre arızalı veya kullanılmış akülerin geri dönüştürülmesi gerekmektedir.

NOT

Lütfen bayinize bertaraf etme seçenekleri hakkında danışın!

CE-Uygunluk Beyanı

Uygunluk beyanları, bu kullanım kılavuzunun Ek 1'inde yer almaktadır.

Sorumluluktan muafiyet

Üretici ve temsilcisi, ürünün veya kullanılamaz bir ürünün neden olduğu iş kesintilerinden kaynaklanan zararlardan ve kâr kayıplarından sorumlu değildir.

Üretici ve temsilcisi, ürünün yanlış kullanılması veya ürünün diğer üreticilerin ürünleri ile kullanılması sonucu oluşabilecek hasarlardan sorumlu değildir.

Spis treści

Symbole używane w niniejszej instrukcji . . 148
Symbole na produkcie 148
Dla własnego bezpieczeństwa 148
Hałas i drgania 151
Dane techniczne. 152
Widok ogólny 153
Instrukcja użytkowania. 154
Konserwacja i utrzymanie. 156
Informacje dotyczące utylizacji 157
Deklaracja zgodności CE 158
Wyłączenia odpowiedzialności 158

Symbole używane w niniejszej instrukcji

⚠ ***OSTRZEŻENIE!***
Oznacza bezpośrednie zagrożenie. Zignorowanie tego ostrzeżenia może doprowadzić do śmierci lub bardzo poważnych, ciężkich obrażeń.

⚠ ***OSTROŻNIE!***
Oznacza potencjalnie niebezpieczną sytuację. Nieprzestrzeganie tego ostrzeżenia może spowodować obrażenia ciała lub uszkodzenie mienia..

i ***UWAGA***
Oznacza wskazówki dotyczące stosowania i inne ważne informacje.

Symbole na produkcie


Przed włączeniem elektronarzędzia należy przeczytać instrukcję obsługi.


Informacje dotyczące utylizacji starego narzędzia (patrz strona 157)!


Oznaczenie CE


Oznaczenie UKCA

Dla własnego bezpieczeństwa

⚠ ***OSTRZEŻENIE!***
Przed użyciem polerki należy zapoznać się z poniższymi informacjami i postępować zgodnie z nimi:

- *niniejsza instrukcja obsługi,*
- *„Ogólne instrukcje bezpieczeństwa", dotyczące posługiwania się elektronarzędziami, podane w załączonej broszurze (ulotka nr 315915),*
- *zasady aktualnie obowiązujące w miejscu pracy oraz przepisy w sprawie zapobiegania wypadkom.*

Ta polerka została skonstruowana z wykorzystaniem najnowszych technologii i w sposób spełniający uznane przepisy bezpieczeństwa.

Mimo to niewłaściwe lub nieodpowiednie użytkowanie elektronarzędzia może zagrażać życiu lub zdrowiu użytkownika lub osób postronnych, a także grozi zniszczeniem elektronarzędzia lub innego mienia. Polerki wolno używać wyłącznie

- *zgodnie z przeznaczeniem,*
- *i tylko wtedy, gdy jest w pełni sprawne.*

Usterki mające wpływ na bezpieczeństwo należy natychmiast naprawiać.

Przeznaczenie

Ta ręczna polerka orbitalna jest przeznaczona

- do zastosowań przemysłowych,
- do wszelkiego rodzaju prac polerskich, np. lakieru samochodowego, mebli i powierzchni metalowych itp. z gąbką polerską,
- do stosowania z narzędziami polerskimi, które mogą pracować z prędkością co najmniej 500 obr./min.

Instrukcje bezpieczeństwa dla polerki mimośrodowej

⚠ ***OSTRZEŻENIE!***
Prosimy przeczytać wszystkie ostrzeżenia i instrukcje oraz przestudiować specyfikację i ilustracje dostarczone wraz z elektronarzędziem. Niestosowanie się do wszystkich podanych niżej instrukcji może doprowadzić do porażenia prądem, pożaru i/lub poważnych obrażeń.

Wszystkie ostrzeżenia i instrukcje należy zachować na przyszłość.

- **To elektronarzędzie jest przeznaczone do pracy jako polerka. Prosimy przeczytać wszystkie ostrzeżenia i instrukcje oraz przestudiować specyfikację i ilustracje dostarczone wraz z elektronarzędziem.** Niestosowanie się do wszystkich podanych niżej instrukcji może doprowadzić do porażenia prądem, pożaru i/lub poważnych obrażeń.
- **Nie zaleca się używania tego elektronarzędzia do prac takich jak szlifowanie, wygładzanie papierem ściernym, szlifowanie szczotką drucianą lub cięcie.** Wykonywanie prac, do których narzędzie elektryczne nie zostało zaprojektowane stwarza zagrożenie i może spowodować obrażenia ciała.
- **Nie należy używać akcesoriów, które nie zostały zaprojektowane lub nie są zalecane przez producenta narzędzia.** Sam fakt, że osprzęt daje się zamontować w narzędziu elektrycznym nie gwarantuje jeszcze bezpieczeństwa użytkowania.
- **Prędkość znamionowa akcesoriów musi być co najmniej równa prędkości maksymalnej podanej na elektronarzędziu.** Akcesoria obracające się szybciej niż ich prędkość znamionowa mogą się połamać i rozlecieć.
- **Średnica zewnętrzna i grubość akcesoriów muszą się mieścić w zakresie wartości znamionowych elektronarzędzia.** Akcesoria niewłaściwej wielkości nie umożliwiają odpowiedniego kontrolowania i zabezpieczenia ich.
- **Gwint montażowy akcesoriów musi być taki sam jak gwint wrzeciona szlifierki. W przypadku akcesoriów mocowanych na kołnierz, otwory środkowe w akcesoriach muszą pasować do średnicy elementu pozycjonującego kołnierza.** Akcesoria, które nie pasują do elementów mocujących elektronarzędzia będą pracować niestabilnie i będą powodować nadmierne drgania, co może doprowadzić do utraty kontroli nad narzędziem.
- **Nie należy używać uszkodzonych akcesoriów. Przed każdym użyciem należy sprawdzić osprzęt taki jak tarcze ścierne – pod kątem nadłamań i pęknięć, talerz szlifierski – pod kątem pęknięć, nadłamań i nadmiernego zużycia oraz szczotki druciane – pod kątem poluzowanych i pękniętych drutów. Jeżeli elektronarzędzie lub jego osprzęt zostaną upuszczone na ziemię, należy skontrolować, czy nie ma uszkodzeń lub założyć nieuszkodzony osprzęt. Po dokonaniu oględzin i założeniu osprzętu należy ustawić się poza płaszczyzną obrotów osprzętu oraz tak, aby w tej płaszczyźnie nie znalazły się osoby postronne. Włączyć narzędzie i pozwolić mu przez jedną minutę pracować z maksymalną prędkością bez obciążenia.** Podczas takiego testu uszkodzony osprzęt na ogół się rozpada.
- **Należy nosić środki ochrony indywidualnej. Zależnie od wykonywanej pracy należy zakładać osłonę na twarz, okulary ochronne lub gogle ochronne. Stosownie do potrzeb należy nosić maskę przeciwpyłową, ochronniki słuchu, rękawice i fartuch warsztatowy, który będzie w stanie zatrzymać drobiny materiału ściernego lub okruchy obrabianego elementu.** Środki ochrony oczu muszą być w stanie zatrzymać lecące odłamki powstające przy różnych pracach. Maska przeciwpyłowa lub oddechowa musi być w stanie filtrować cząsteczki powstające w trakcie pracy. Długotrwałe narażenie na wysoki poziom hałasu może doprowadzić do utraty słuchu.
- **Osoby postronne muszą znajdować się w bezpiecznej odległości od strefy pracy. Osoba wchodząca do strefy pracy musi nosić środki ochrony indywidualnej.** Wylatujące w powietrze skrawki obrabianego elementu lub ułamane kawałki osprzętu mogą spowodować obrażenia również poza bezpośrednią strefą pracy.
- **Trzymaj elektronarzędzie za izolowane uchwyty podczas wykonywania pracy, w trakcie której nasadka narzędzia może stykać się z ukrytymi przewodami zasilającymi.** Dotknięcie końcówką tnącą przewodu pod napięciem może spowodować, że przez nieizolowane elementy metalowe narzędzia popłynie prąd, co grozi operatorowi porażeniem.
- **Nigdy nie należy odkładać elektronarzędzia przed jego całkowitym zatrzymaniem się.** Obrotowa końcówka robocza może zahaczyć o podłoże i w niekontrolowany sposób pociągnąć narzędzie.
- **W czasie przenoszenia elektronarzędzia**

przy boku nie należy włączać zasilania. Przypadkowe zetknięcie się z wirującą końcówką roboczą może spowodować, że narzędzie zaczepi o ubranie, a końcówka robocza dotknie ciała.

- **Otwory wentylacyjne elektronarzędzia należy regularnie czyścić.** Wentylator silnika wciąga pył do środka obudowy, a nadmierne nagromadzenie opiłków metalu grozi zwarciem.
- **Elektronarzędzia nie należy używać w pobliżu materiałów łatwopalnych.** Iskry mogą zaprószyć ogień.
- **Nie należy używać akcesoriów wymagających stosowania płynów chłodzących.** Użycie wody lub innych płynów chłodzących może doprowadzić do porażenia prądem.

Odbicie i powiązane ostrzeżenia

Odbicie lub szarpnięcie w tył jest nagłą reakcją na zablokowanie lub zakleszczenie się tarczy obrotowej, talerza szlifierskiego, szczotki lub innych akcesoriów. Zablokowanie się lub zaczepienie powoduje nagłe zatrzymanie obracającej się końcówki roboczej, co z kolei powoduje niekontrolowane szarpnięcie elektronarzędzia w kierunku przeciwnym do kierunku obrotów końcówki w punkcie zakleszczenia. Na przykład, jeżeli tarcza ścierna zaczepi się lub zakleszczy o obrabiany element, krawędź tarczy wchodząca w punkt zakleszczenia może zagłębić się w powierzchnię materiału, powodując uniesienie się i odskoczenie tarczy. Tarcza może albo odskoczyć do, albo od operatora, zależnie od kierunku jej obrotów w punkcie zakleszczenia.
Tarcze ścierne mogą się także w takich warunkach połamać. Odbicie jest efektem niewłaściwego użycia i/lub sposobu posługiwania się elektronarzędziem, bądź też wystąpienia warunków, których można uniknąć, o ile podjęte zostaną odpowiednie, podane poniżej, środki zapobiegawcze.

- **Elektronarzędzie należy mocno i pewnie trzymać, a ciało i ramiona ustawić w taki sposób, aby móc zamortyzować siły odbicia. O ile narzędzie jest weń wyposażone, należy zawsze używać uchwytu pomocniczego, tak aby w maksymalnym stopniu kontrolować szarpnięcia i siły bezwładności przy uruchamianiu.** O ile podjęte zostaną odpowiednie środki zapobiegawcze, operator może kontrolować reakcję narzędzia na siły bezwładności i odbicia.
- **Nigdy nie należy kłaść dłoni w pobliżu kręcącej się końcówki.** Końcówka może odskoczyć i dotknąć ręki.
- **Nie należy ustawiać się w miejscu, w które przesunie się elektronarzędzie w razie odbicia.** Odbicie popchnie narzędzie w kierunku przeciwnym do kierunku obrotów tarczy w punkcie zahaczenia o przeszkodę.
- **Szczególną ostrożność należy zachować podczas pracy w kątach, podczas obrabiania ostrych krawędzi itp. Należy unikać uderzania i zahaczania końcówką roboczą o przeszkody.** Uderzenie w róg lub ostrą krawędź często powoduje zakleszczenie obrotowej końcówki roboczej, co prowadzi do utraty kontroli nad narzędziem lub do szarpnięcia.
  Nie należy zakładać w narzędziu ostrza piły tarczowej z łańcuchem lub tarczy piły z zębami. Tego typu ostrza często powodują odbicie i utratę kontroli nad narzędziem.

Ostrzeżenia dotyczące bezpieczeństwa dla czynności polerowania

- Nie można dopuszczać do tego, aby luźna część pokrowca polerskiego lub jego sznurki kręciły się w sposób niekontrolowany. Luźne sznurki i obrzeża końcówki roboczej należy zawinąć lub przyciąć. Luźne i kręcące się sznurki końcówki mogą się zaplątać o palce lub zahaczyć o polerowany element.

Zalecenia dotyczące bezpieczeństwa używania akumulatorów

- **Akumulatora nie wolno otwierać.** Ryzyko zwarcia!
- **Akumulator należy chronić przed wysokimi temperaturami, w tym m.in. przed długotrwałym nasłonecznieniem i ogniem, a także przed wodą i wilgocią.** Ryzyko wybuchu!
- **Uszkodzony lub niewłaściwie używany akumulator może emitować różne wyziewy.** Należy zapewnić dopływ świeżego powietrza, a w przypadku jakichkolwiek komplikacji fizycznych skonsultować się z lekarzem. Wyziewy mogą działać drażniąco na drogi oddechowe.
- **W przypadku niewłaściwego użycia, z**

akumulatora może wydostawać się ciecz. Należy unikać kontaktu z tą cieczą. W razie przypadkowego kontaktu, zabrudzone miejsce należy spłukać wodą. Jeżeli płyn dostanie się do oczu, należy zasięgnąć porady lekarza. Płyn wyciekający z akumulatora może powodować podrażnienie lub oparzenia.

- **Akumulatorów FLEX należy używać wyłącznie w połączeniu z narzędziami FLEX i akcesoriami FLEX.** Tylko w ten sposób akumulator jest chroniony przed niebezpiecznymi przeciążeniami.
- **Do ładowania akumulatorów należy używać wyłącznie ładowarek zalecanych przez producenta.** Użycie ładowarki odpowiedniej dla jednego akumulatora do ładowania innego akumulatora grozi pożarem.
- **Ostre przedmioty, np. paznokcie lub śrubokręty, a także działanie siłą z zewnątrz mogą doprowadzić do uszkodzenia akumulatora.** Może to doprowadzić do zwarcia i w konsekwencji do spalenia się akumulatora, dymienia, wybuchu lub przegrzania.

Hałas i drgania

UWAGA

Wartości poziomu ciśnienia akustycznego skorygowanego charakterystyką A oraz całkowite wartości drgań znaleźć można w tabeli „Specyfikacja techniczna".

Wartości emisji hałasu zmierzono zgodnie z normą EN 62841.

OSTROŻNIE!

Podane wartości pomiarów odnoszą się do nowych elektronarzędzi. Codzienne użytkowanie sprawia, że wartości hałasu i drgań ulegają zmianie.

UWAGA

Deklarowana całkowita wartość drgań i deklarowana wartość emisji hałasu została zmierzona zgodnie ze standardową metodą badawczą i może być wykorzystywana do porównywania różnych narzędzi. Można je również stosować we wstępnej ocenie narażenia.

Podany poziom emisji drgań i

wartość emisji hałasu odnoszą się do głównych zastosowań narzędzia.

Jeśli jednak narzędzie jest wykorzystywane w innych

zastosowaniach, z różnymi akcesoriami lub

przy złej konserwacji, wartości poziomu emisji drgań i

poziomu hałasu mogą się różnić.

Może to istotnie zwiększyć poziom narażenia użytkownika na drgania w całym okresie pracy.

W celu dokładnego oszacowania poziomu narażenia na drgania i wartości emisji hałasu, konieczne jest uwzględnienie również czasu, gdy narzędzie jest wyłączone lub pracuje, ale nie jest w rzeczywistości używane. Może to istotnie zwiększyć poziom narażenia użytkownika na drgania w całym okresie pracy.

Należy określić dodatkowe środki bezpieczeństwa chroniące operatora przed skutkami drgań i hałasu, takie jak: Konserwacja narzędzi i akcesoriów, utrzymywanie rąk w cieple, organizacja harmonogramów pracy.

OSTROŻNIE!

Gdy poziom ciśnienia akustycznego przekracza 85 dB(A), należy nosić ochronniki słuchu.

Specyfikacja techniczna

Typ produktu		XFE 2 15 18-EC	XCE 2 8 18-EC
Produkt		Polerka mimośrodowa	
Napięcie nominalne	V	18	
Akumulator		Seria AP 18.... Seria AP 18 XT...	
Ładowarka		Seria CA 18... Seria CA 12/18...	
Uchwyt wiertarski		Rzep Velcro Ø 125/150	Rzep Velcro Ø 125/150
Maks. Ø narzędzia	mm	160	
Orbita	mm	15	8
Prędkość bez obciążenia	/min	2700-8700	225~700
Ciężar	kg	2,1*	2.0*
Temperatura pracy		-10 – 40°C	
Temperatura przechowywania		< 50°C	
Temperatura ładowania		4~40°C	
Poziom ciśnienia akustycznego skorygowany według normy EN 62841 (patrz „Hałas i drgania”):			
Poziom ciśnienia akustycznego LpA	dB(A)	79	81
Poziom mocy akustycznej LWA	dB(A)	90	92
Niepewność K	db	2,5	
Całkowita wartość drgań zgodnie z normą EN 62841 (patrz „Hałas i drgania”):			
Wartość emisji ah	m/s²	7.2	5.1
Niepewność K	m/s^2	1,5	1,5
Powtarzające się drgania udarowe (pF):	m/s^2	132	57
Niepewność K	m/s^2	49	17

* Pomiary wykonano bez użycia narzędzi.

Widok ogólny

W niniejszej instrukcji opisano różne elektronarzędzia. Elektronarzędzie przedstawione na ilustracjach może się różnić szczegółami od tego, które Państwo zakupili.

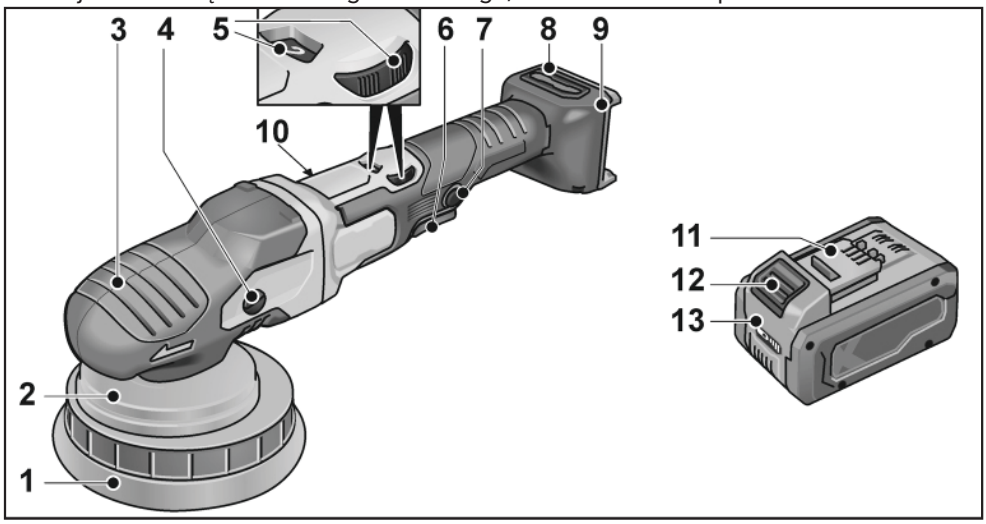

1 Podkładka na rzep

2 Wspornik tarczy

3 Osłona uchwytu

Z wylotem powietrza i strzałką kierunku obrotów.

4 Głowica przekładni *

5 Pokrętło wyboru prędkości

6 Przycisk blokowania

Zablokuje przełącznik (7) podczas pracy ciągłej.

7 Przełącznik

Włącza i wyłącza elektronarzędzie oraz rozpędza je do ustawionej prędkości.

8 Pokrywa filtra

9 Gniazdo na akumulator

10 Tabliczka znamionowa

11 Akumulator litowo-jonowy Flex

12 Przycisk odblokowywania akumulatora

13 Kontrolka naładowania

Klucz Torx T20 *

* nie zilustrowano

Instrukcja użytkowania

⚠ ***OSTRZEŻENIE!***

Przed wykonaniem jakichkolwiek prac przy elektronarzędziu należy wyjąć akumulator.

Przed włączeniem polerki

Prosimy wypakować polerkę i sprawdzić, czy nie brakuje żadnej części i czy nic nie jest uszkodzone.

i ***UWAGA***

W momencie dostawy akumulatory nie są całkowicie naładowane. Przed rozpoczęciem użytkowania należy całkowicie naładować akumulatory. Więcej informacji – patrz instrukcja obsługi ładowarki.

Wkładanie/wymiana akumulatora

- Włożyć naładowany akumulator do elektronarzędzia i docisnąć, aby zablokował się na swoim miejscu.

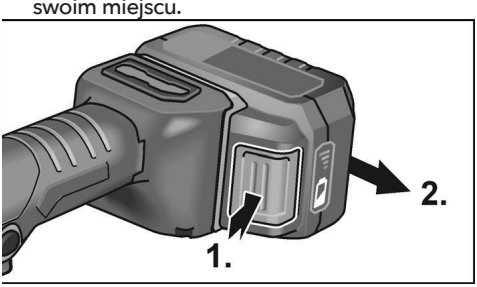

- Aby wyjąć akumulator, wystarczy nacisnąć przycisk odblokowujący (**1**.) i wysunąć akumulator (**2**.).

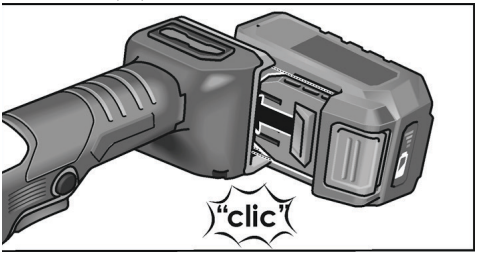

⚠ ***OSTROŻNIE!***

Gdy urządzenie nie jest używane, należy chronić styki akumulatora. Luźne części metalowe mogą doprowadzić do zwarcia styków i wybuchu, co grozi pożarem!

Stan naładowania akumulatora

- Aby sprawdzić stan naładowania akumulatora, wystarczy nacisnąć przycisk obok wskaźnika naładowania LED.

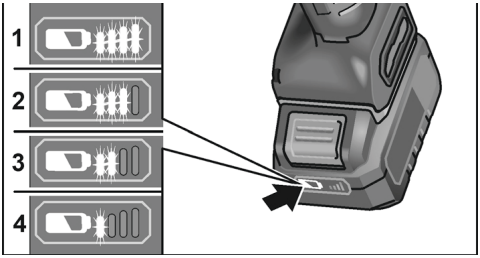

Po 5 sekundach wskaźnik zgaśnie.

Jeśli któraś z diod LED miga, akumulator trzeba naładować. Jeśli po wciśnięciu przycisku nie świeci się żadna z diod LED, wówczas akumulator jest uszkodzony i wymaga wymiany.

Mocowanie/wymiana narzędzia

- Wyjąć akumulator.

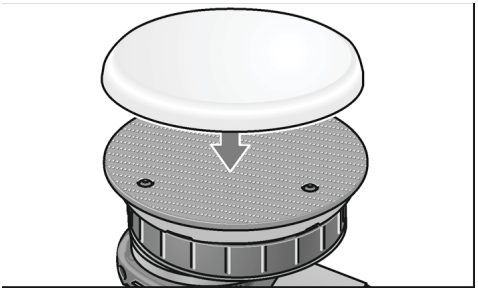

- Mocno dociśnij narzędzie do polerowania, tak aby jego środek znajdował się przy otworze na podkładce na rzep. Do polerowania należy używać wyłącznie nieuszkodzonych narzędzi.
- Włożyć akumulator.
- Włączyć polerkę (bez uruchamiania) i uruchomić ją przez około 30 sekund. Sprawdzić, czy nie występują zaburzenia równowagi i drgania.
- Wyłącz polerkę.

Zakładanie narzędzi

⚠ ***OSTROŻNIE!***

Zamocować narzędzia w środkowej części uchwytu narzędziowego. Brak równowagi

może doprowadzić do uszkodzenia elektronarzędzia. Może to negatywnie wpłynąć na efekty pracy.

i ***UWAGA***

W tym modelu należy używać oryginalnych akcesoriów FLEX. Nieużywanie oryginalnych akcesoriów FLEX może spowodować, że efekty polerowania będą słabe oraz zwiększą się drgania i zużywanie się elektronarzędzia. Może nawet dojść do jego uszkodzenia.

Informacje dotyczące zużywania się pianki

i ***UWAGA***

Na ogół zużywanie się pianki jest dużo większe w przypadku swobodnego polerowania ekscentrycznego niż w przypadku polerowania obrotowego lub polerowania ekscentrycznego z napędem.

Ze względu na trzpień, zużycie to nie dotyka zewnętrznej warstwy pianki, lecz jej rdzenia. Twardsza/dłuższa struktura komórek poddawana jest naprężeniom i w konsekwencji zostaje uszkodzona, tym szybciej, im szybciej dochodzi do kumulacji ciepła. W konsekwencji nieuchronnie dochodzi do uszkodzeń. Zużycie tego typu jest na piance z zewnątrz niewidoczne. Jedynym naprawdę pewnym rozwiązaniem jest wymiana i utylizacja. Przeprowadzenie jej wystarczająco wcześnie zapobiega uszkodzeniu termicznemu elektronarzędzia.

Włączanie i wyłączanie

Praca chwilowa bez blokady

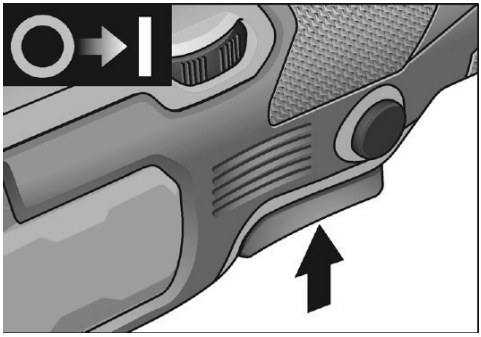

- Nacisnąć i przytrzymać przełącznik.
- Aby wyłączyć, zwolnij przełącznik.

Praca ciągła z blokadą

Wyłączanie/wyjmowanie akumulatora

- *Wyłączyć elektronarzędzie.*
- *Włączyć ponownie elektronarzędzie.*

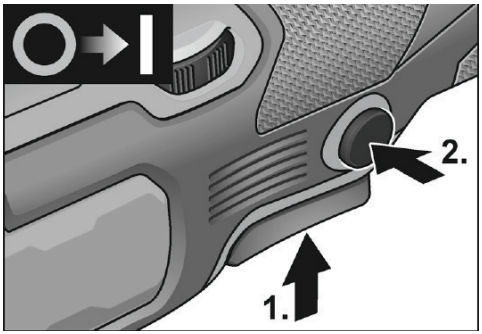

- Naciśnij i przytrzymaj przełącznik (1.).
- Aby zablokować w odpowiedniej pozycji, przytrzymaj przycisk blokujący (2.) i zwolnij przełącznik.

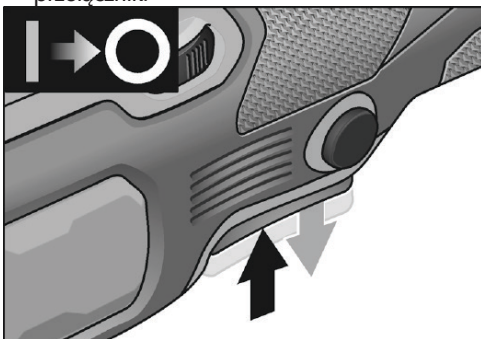

- Aby wyłączyć, wystarczy na krótko nacisnąć i puścić przełącznik.

Wybór prędkości

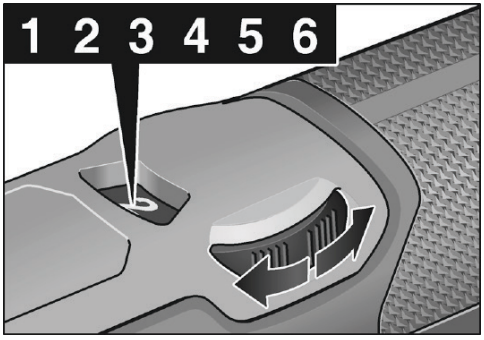

- Aby ustawić prędkość roboczą, należy ustawić pokrętło na żądaną wartość.
- Aby zwiększyć prędkość elektronarzędzia na wybrane ustawienie, należy delikatnie nacisnąć przełącznik.

UWAGA

W przypadku przeciążenia lub przegrzania podczas nieprzerwanej pracy elektronarzędzie po prostu się wyłączy.

Aby kontynuować pracę, elektronarzędzie należy wyłączyć i włączyć ponownie.

Instrukcje robocze

OSTROŻNIE!

Gdy polerka zostanie wyłączona,

narzędzie przez krótki czas dalej pracuje.

UWAGA

Po zmianie narzędzia (np. gąbka polerska zamiast gąbki wełnianej) różnica w wadze może zwiększyć drgania.

Zmieniaj prędkość roboczą za pomocą pokrętła regulacyjnego, aż do momentu zmniejszenia drgań.

– Przed położeniem urządzenia na powierzchni, która ma być polerowana, należy je włączyć i uruchomić przy ustawionej prędkości.

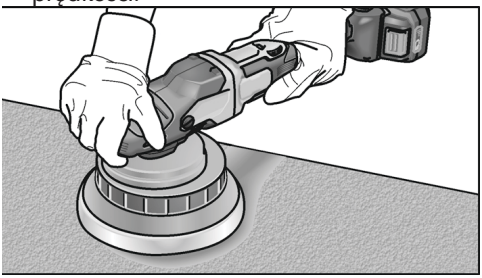

– Aby uzyskać dobre efekty polerowania i wydłużyć żywotność narzędzia, należy przesuwać narzędzie polerujące bez wywierania nacisku, wykonując koliste, zachodzące na siebie ruchy na polerowanej powierzchni.
– W przypadku stosowania pasty polerskiej należy używać narzędzia odpowiedniego do danej pasty.

Więcej informacji o wyrobach producenta znaleźć można na stronie www.flex-tools.com.

Konserwacja i utrzymanie

OSTRZEŻENIE!

Przed wykonaniem jakichkolwiek prac przy elektronarzędziu należy wyjąć akumulator.

Czyszczenie

- Elektronarzędzie i kratkę z przodu otworów wentylacyjnych należy regularnie czyścić. Częstotliwość czyszczenia zależy od materiału i czasu użytkowania.
- Wnętrze obudowy i silnik należy regularnie przedmuchiwać sprężonym powietrzem.
- Regularnie czyść pokrywę filtra.

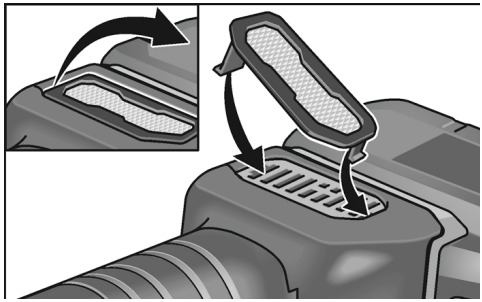

Zdejmij pokrywę filtra i przedmuchaj ją suchym sprężonym powietrzem.

Przekładnie

UWAGA

W okresie gwarancyjnym nie należy odkręcać śrub na przekładni głowicy.

Zignorowanie tego zalecenia powoduje unieważnienie gwarancji producenta.

Wymiana części eksploatacyjnych

Zmień podkładkę na rzep

- Wyjąć akumulator.
- Zdejmij narzędzie polerujące.
- Połóż urządzenie na tylnej części.

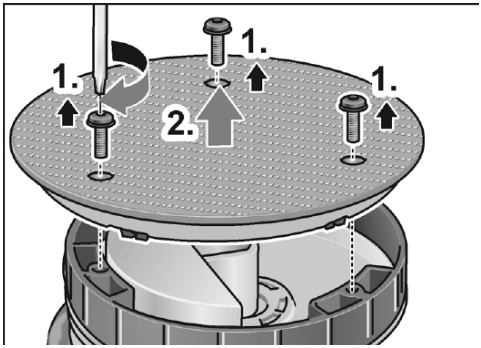

- Odkręcić i wyjąć śruby za pomocą klucza Torx (**1** .).
- Zdjąć zużytą podkładkę na rzep (**2** .).
- Usunąć zanieczyszczenia z wnętrza.

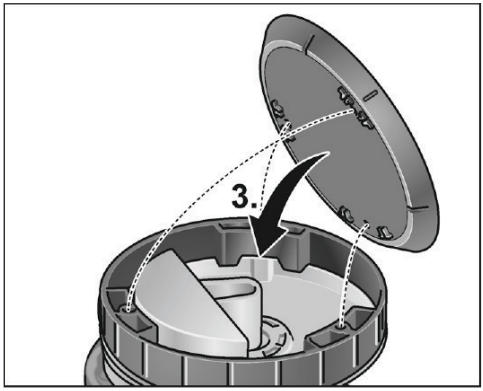

- Wyrównać otwory mocujące i zamontować nową podkładkę na rzep (**3.**).

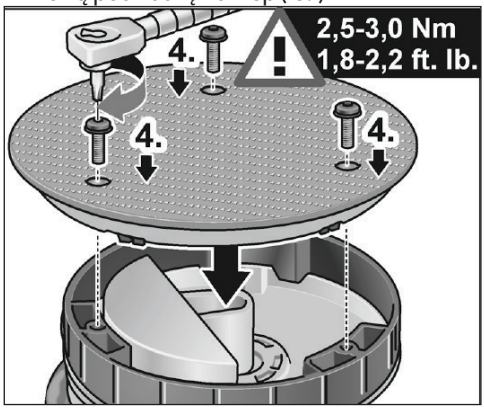

- Włożyć śruby i dokręcić kluczem Torx (**4**.). (Moment dokręcania 2,5-3,0 Nm (1,8-2,2 ft. lb.))
- Przeprowadzić test. Sprawdzić, czy nie występują zaburzenia równowagi i wibracje.

OSTROŻNIE!

Nieprawidłowe ustawienie momentu obrotowego może spowodować uszkodzenie narzędzia i obrabianych powierzchni.

Naprawy

Naprawy mogą być wykonywane wyłącznie w autoryzowanym punkcie serwisowym.

Części zamienne i akcesoria

UWAGA

Można stosować wyłącznie narzędzia dopuszczone przez FLEX. Pozostałe akcesoria, w szczególności zaś narzędzia i akcesoria do polerowania, znaleźć można w katalogach producenta.

Rysunki rozstrzelone i listy części zamiennych znaleźć można na naszej stronie:

www.flex-tools.com

Informacje dotyczące utylizacji

OSTRZEŻENIE!

Jeśli elektronarzędzie jest już niepotrzebne, należy uniemożliwić używanie go:

- *w przypadku elektronarzędzi sieciowych przez usunięcie przewodu zasilającego,*
- *w przypadku elektronarzędzi akumulatorowych przez wyjęcie akumulatora.*

Dotyczy tylko krajów UE

Elektronarzędzi nie należy wyrzucać do zmieszanych odpadów komunalnych!

Zgodnie z europejską dyrektywą 2012/19/UE w sprawie zużytego sprzętu elektrycznego i elektronicznego (WEEE) oraz zgodnie z jej transpozycjami krajowymi, zużyte narzędzia elektryczne powinny być zbierane oddzielnie i poddawane recyklingowi w sposób przyjazny dla środowiska.

Odzyskiwanie surowców zamiast utylizacji odpadów.

Urządzenie, akcesoria i opakowanie należy poddawać recyklingowi w przyjazny dla środowiska sposób. Identyfikacja części plastikowych przeznaczonych do recyklingu odbywa

się na podstawie materiału, z którego są one wykonane.

⚠ ***OSTRZEŻENIE!***

Akumulatorów/baterii nie należy wyrzucać do zmieszanych odpadów komunalnych (zwykłych śmieci w gospodarstwach domowych), ani wrzucać do ognia lub wody. Zużytych baterii/akumulatorów nie wolno otwierać.

Dotyczy tylko krajów UE:

Zgodnie z Rozporządzeniem 2023/1542, uszkodzone lub zużyte baterie i akumulatory muszą zostać poddane recyklingowi.

i ***UWAGA***

O dostępne możliwości utylizacji prosimy zapytać swojego dystrybutora!

CE-Deklaracja zgodności

Deklaracje zgodności znajdują się w załączniku 1 do niniejszej instrukcji obsługi.

Wyłączenia odpowiedzialności

Producent i jego przedstawiciel nie ponoszą odpowiedzialności za jakiekolwiek szkody i straty oraz utratę zysków wskutek przerwy w prowadzeniu działalności spowodowanej produktem lub faktem, że produktu nie da się używać.

Producent i jego przedstawiciel nie ponoszą odpowiedzialności za jakiekolwiek szkody i straty spowodowane niewłaściwym użyciem produktu lub używaniem go w połączeniu z produktami innych producentów.

Tartalom

A jelen útmutatóban használt szimbólumok 159
A terméken lévő szimbólumok 159
Az Ön biztonsága érdekében 159
Zaj és rezgési adatok. 162
Műszaki adatok. 163
Áttekintés 164
Használati útmutató 165
Karbantartás és ápolás 167
Ártalmatlanításra vonatkozó információk .168
CE megfelelőségi nyilatkozat 169
Felelősség alóli mentesség 169

A jelen útmutatóban használt szimbólumok

⚠ ***FIGYELMEZTETÉS!***
Közelgő veszélyt jelez. A jelzés figyelmen kívül hagyása halált vagy különösen súlyos sérüléseket okozhat.

⚠ ***VIGYÁZAT!***
Potenciálisan veszélyes helyzetet jelöl. A figyelmeztetés figyelmen kívül hagyása sérülést vagy anyagi kárt okozhat.

i ***MEGJEGYZÉS***
Alkalmazási tippeket és fontos információkat jelez

A terméken lévő szimbólumok



Az elektromos szerszám bekapcsolása előtt olvassa el a használati útmutatót.



A régi készülék ártalmatlanítására vonatkozó információk (ld. a 168. oldalon)!



CE-jelölés



UKCA-jelölés

Az Ön biztonsága érdekében

⚠ ***FIGYELMEZTETÉS!***
Mielőtt használná a polírozót, olvassa el és kövesse:

- *ezt a használati útmutatót,*
- *az elektromos eszközök kezelésére vonatkozó „Általános biztonsági előírások" c. részt a mellékelt kiadványban (száma: 315915),*
- *az üzem aktuális szabályait és a balesetek megelőzésére vonatkozó előírásait.*

Ez a polírozó a legkorszerűbb technológia szerint, az elismert biztonsági előírásoknak megfelelően készült.

Ennek ellenére, használat közben az elektromos szerszám veszélyeztetheti a használó vagy harmadik fél életét és végtagjait, illetve az elektromos eszköz vagy más vagyontárgy károsodását is okozhatja. A polírozógép kizárólag

- *a rendeltetésének megfelelően,*
- *tökéletesen üzemképes állapotban használható.*

A biztonságot veszélyeztető hibákat azonnal meg kell javítani.

Rendeltetésszerű használat

Ez a kézi működtetésű excenteres polírozógép rendeltetése szerint alkalmas

- ipari alkalmazásokhoz,
- mindenféle polírozási munkához, pl. járművek, bútorok és fémfelületek festett felületeinek polírozásához, polírozószivaccsal,
- olyan polírozóeszközökkel való használatra, amelyek lehetővé teszik a minimum 500/perc sebességű működést.

Az excenteres polírozóra vonatkozó biztonsági utasítások

⚠ ***FIGYELMEZTETÉS!***
Olvassa el az elektromos kéziszerszámhoz mellékelt összes biztonsági figyelmeztetést, utasítást, ábrát és specifikációt. Az alább felsorolt utasítások be nem tartása áramütést, tűzveszélyt és/vagy súlyos sérülést idézhet elő.

Őrizzen meg minden figyelmeztetést és utasítást, hogy később is elő tudja majd venni.

- **Ezt az elektromos szerszámot polírozásra tervezték. Olvassa el az elektromos**

szerszámhoz mellékelt összes biztonsági figyelmeztetést, utasítást, illusztrációt és specifikációt. Az alábbi utasítások be nem tartása áramütést, tüzet és/vagy súlyos sérülést okozhat.

- **Csiszolás, homokcsiszolás, drótkorongozás vagy vágási műveletek végzése nem javasolt ezzel a szerszámgéppel.** Ha olyan műveleteket végez az elektromos kéziszerszámmal, amelyekre nem tervezték, akkor veszélyt és személyi sérülést okozhat.
- **Soha ne használjon olyan tartozékokat, amelyek nem specifikusan a szerszámhoz lettek tervezve, és amelyek használatát a szerszám gyártója nem javasolja.** Pusztán az, hogy egy tartozékot csatlakoztatni lehet ehhez a szerszámhoz, még nem biztosítja a biztonságos működést.
- **A tartozék névleges sebességének legalább egyenlőnek kell lennie az elektromos szerszámon feltüntetett maximális sebességgel.** A névleges sebességüknél gyorsabban működő tartozékok eltörhetnek és szétrepülhetnek.
- **A tartozék külső átmérőjének és vastagságának az elektromos szerszám névleges kapacitási értékein belül kell lennie.** A helytelenül méretezett tartozékokat nem lehet megfelelően kezelni vagy szabályozni.
- **A menetes tartozékok menetének meg kell felelnie a polírozógép orsómenetének. A peremmel szerelt tartozékok esetében a tartozék rögzítő furatának méretének illeszkedni kell a perem megfelelő átmérőjéhez.** Azok a tartozékok, amelyek nem illenek az elektromos szerszám rögzítőeleméhez, kiesnek az egyensúlyból, túlzottan rezegnek, és elveszítheti felettük az irányítást.
- **Ne használjon sérült tartozékokat. Minden használat előtt ellenőrizze a tartozékokat, például a csiszolókorongokat, hogy nincs-e rajtuk forgács és repedés a koptató részeken, nem látszik-e repedés, kopás vagy túlzott elhasználódás a csiszolótányéron, kilazult vagy megrepedt drótok a drótkefénél. Ha az elektromos szerszámot vagy a tartozékot leejtették, ellenőrizze, hogy nem sérült-e meg, vagy használjon sérülésmentes tartozékot. A tartozék ellenőrzése és beszerelése után helyezkedjen el úgy, a közelben tartózkodókkal együtt, hogy ne legyenek a tartozék forgási síkjában, majd működtesse az elektromos szerszámot egy percen át maximális terhelésmentes sebességgel.** A próba közben a sérült tartozékok rendszerint szétesnek.
- **Viseljen egyéni védőfelszerelést. Az alkalmazástól függően használjon arcvédő álarcot, biztonsági szemüveget vagy védőszemüveget. Ha szükséges, viseljen pormaszkot, hallásvédőt, kesztyűt és műhelyköténytt, amely képes felfogni a kis koptató anyagokat vagy a munkadarabdarabokat.** A szemvédőnek alkalmasnak kell lennie a különféle műveletek során keletkező repülő törmelék megállítására. A porvédő maszknak vagy a lélegeztető készüléknek képesnek kell lennie a végzett művelet során létrejött részecskék kiszűrésére. A nagy intenzitású zaj hatása hosszabb időn keresztül hallásvesztést eredményezhet.
- **A közelben tartózkodók a munkaterületen kívül biztonságos távolságban tartózkodjanak. Valamennyi munkaterületre belépő személynek személyi védőfelszerelést kell viselnie.** A munkadarab töredékei vagy az eltört tartozék darabjai szétrepülhetnek, és sérülést okozhatnak a közvetlen műveleti területen túl is.
- **A szigetelt markolatnál fogva tartsa az elektromos szerszámot, amikor olyan műveletet hajt végre, amikor a szerszámcsatlakozó rejtett tápvezetékkel érintkezhet.** A feszültség alatti vezetékkel érintkező vágó tartozékok feszültség alá helyezhetik az elektromos kéziszerszám burkolat nélküli fémrészeit, és a gépkezelő áramütést szenvedhet.
- **Ne tegye le addig az elektromos szerszámot, amíg a tartozék teljesen le nem állt.** A forgásban lévő tartozék beleakadhat a felületbe, és elveszítheti az elektromos szerszám felett az uralmat.
- **Ne hozza működésbe az elektromos szerszámot akkor, ha az oldalához emelve viszi.** A forgásban lévő tartozékkal történő véletlen érintkezés során beleakadhat a tartozék a ruhába, és belefuthat az Ön testébe.
- **Tisztítsa rendszeresen az elektromos szerszám szellőzőnyílásait.** A motor venti-

látora beszívja a port a burkolat belsejébe, és a por alakú fémrészek túlzott felszaporodása elektromos veszélyeket idézhet elő.
- **Ne használja az elektromos szerszámot gyúlékony anyagok közelében.** A szikrák meggyújthatják ezeket az anyagokat.
- **Ne használjon olyan tartozékokat, amelyekhez folyékony hűtőközeg szükséges.** Víz vagy más folyékony hűtőközeg használata akár halálos áramütéshez is vezethet.

Visszarúgásra és hasonlókra utaló figyelmeztetések

A visszarúgás egy beszorult vagy összegabalyodott forgó tárcsa, csiszolótányér, kefe vagy más tartozék hirtelen válasza.
A tartozék becsípődése vagy beakadása miatt a forgó tartozék hirtelen leállhat, ami pedig azt eredményezi, hogy az irányítás nélkül maradt elektromos kéziszerszám a tartozék forgásirányával ellentétes irányba, a megszorulás helyén, nagy erővel elmozdul.
Ha például a csiszolókorong becsípődik vagy megakad a munkadarabban, a csiszolókorongnak a becsípődési pont felé haladó széle belevághat az anyag felületébe, aminek következtében a korong kiemelkedik vagy visszarúg. A korong ilyenkor a gépkezelő felé vagy tőle elfelé irányba ugorhat, attól függően, hogy éppen milyen volt a tárcsa mozgása a beszorulási pontban.
A csiszolókorongok el is törhetnek ilyen körülmények között. A visszarúgást a szerszámgép helytelen használata, illetve a nem megfelelő üzemeltetési bánásmód okozza, és az alább felsorolt megfelelő óvintézkedések alkalmazásával kerülhető el.
- **Tartsa erősen a szerszámgépet, és úgy helyezkedjen el a testével és karjával, hogy ellent tudjon tartani a visszarúgó erőknek. Mindig használja a segédfogantyút, ha van ilyen a készülékén, hogy maximálisan ellenőrzése alatt tudja tartani az induláskor fellépő visszarúgó- vagy nyomaték-reakciókat.** A kezelő irányíthatja a nyomaték-reakciókat vagy a visszarúgás erejét, ha megtette a megfelelő óvintézkedéseket.
- **Soha ne tegye a kezét a forgó tartozék közelébe.** A tartozék a keze fölött is visszarúghat.
- **Ne úgy helyezkedjen el, hogy visszarúgás esetén az elektromos szerszám elérhesse.** A visszarúgás az ellenkező irányba taszítja a szerszámot attól a tárcsamozgástól, ami a beakadási pontnál volt.
- **Különös figyelemmel járjon el, amikor sarkokon, éles szegélyeken stb. dolgozik. Kerülje el a tartozék megbillenését vagy összegubancolódását.** A sarkok, éles szélek vagy beakadás miatt elakadnak a forgó tartozékok, és nem tudja irányítani a visszarúgást..
  Ne csatlakoztassa a fűrészlánc fafaragó pengéjét vagy a fogas fűrészláncot. Az ilyen pengék gyakori visszarúgást és az irányítás elvesztését okozzák.

A polírozási műveletekre vonatkozó biztonsági fegyelmeztetések

- Ne engedje, hogy a polírozóhuzat laza részei vagy rögzítőzsinórjai szabadon forogjanak. Rejtse el vagy vágja le a laza rögzítőzsinórokat. A laza és forgó rögzítőzsinórok az ujjaira tekeredhetnek, vagy beakadhatnak a munkadarabba.

Az akkumulátorok kezelésére vonatkozó biztonsági előírások

- **Ne nyissa fel az akkumulátort.** Rövidzárlat veszély!
- **Védje az akkumulátort a hőtől - ideértve a hosszabb ideig tartó napsugárzást és a tüzet is -, valamint a víztől és a nedvességtől.** Robbanásveszély!
- **A sérült vagy nem megfelelően használt akkumulátor füstöt bocsáthat ki.** Biztosítson friss levegőt, és bármilyen fizikai komplikáció esetén forduljon orvoshoz. A füst ingerelheti a légutakat.
- **Az akkumulátor nem megfelelő használata esetén folyadék szivároghat belőle. Kerülje az érintkezést az ilyen folyadékkal. Ha véletlenül hozzáérne, öblítse le vízzel. Ha ez a folyadék szembe kerül, forduljon orvoshoz.** Az akkumulátorból kiszivárgó folyadék irritációt vagy égési sérülést okozhat.
- **A FLEX akkumulátorokat kizárólag FLEX szerszámokkal és FLEX tartozékokkal együtt használja.** Az akkumulátor csak így védett a veszélyes túlterhelésekkel szemben.
- **Az akkumulátorok feltöltéséhez kizárólag a gyártó által javasolt töltőt használja.** Az

olyan töltő, amely egy típusú akkumulátorhoz alkalmas, tűzveszélyt okozhat, ha más típusú akkumulátorhoz használja.

- **Az akkumulátort károsíthatják a hegyes tárgyak, mint pl. szögek vagy csavarhúzók, valamint külső erőhatások.** Ez belső rövidzárlatot okozhat, amelynek következtében az akkumulátor leéghet, füstölhet, felrobbanhat vagy túlmelegedhet.

Zaj és rezgési adatok

MEGJEGYZÉS

Az A-súlyozott hangnyomásszint és az összes rezgéskibocsátási érték a „Műszaki adatok" táblázatban található.

A zaj és rezgési értékek meghatározása az EN 62841 szabvány szerint történt.

VIGYÁZAT!

A jelzett értékek az új elektromos szerszámra vonatkoznak. A napi használattól a zaj és a rezgési adatok módosulhatnak.

MEGJEGYZÉS

A megadott rezgési összérték(eke)t és a megadott zajkibocsátási értéke(ke)t szabványos vizsgálati módszerrel mérték, és felhasználhatók két szerszám összehasonlítására; valamint az expozíció előzetes értékeléséhez is használhatók.

A megadott rezgéskibocsátási szint és

zajkibocsátási érték(ek) a szerszám fő alkalmazási területeit jelzik.

Ha azonban a szerszámot eltérő

feladatokhoz, különböző tartozékokkal vagy

nem megfelelően karbantartva használják, a rezgéskibocsátási

szint és zajkibocsátási érték(ek) eltérhet(nek).

Ez jelentősen megnövelheti a teljes munkaidő alatti kitettségi szintet.

A rezgésnek való kitettség szintjének és a zajkibocsátási érték(ek)nek a pontos becsléséhez figyelembe kell venni azt az időt is, amikor a szerszám ki van kapcsolva, illetve működik, de ténylegesen nincs használatban. Ez jelentősen csökkentheti a kitettség szintjét a teljes munkavégzési időszakra vetítve.

Határozza meg a további biztonsági intézkedéseket a kezelő védelme érdekében a rezgés és a zaj hatásai ellen, például: A szerszám és a tartozékok karbantartása, a kéz melegen tartása, a munkamódszerek megszervezése.

VIGYÁZAT!

85 dB(A) feletti hangnyomás esetén viseljen fülvédőt.

Műszaki adatok

Terméktípus		XFE 2 15 18-EC	XCE 2 8 18-EC
Termék		Excenteres polírozógép	
Névleges feszültség	V	18	
Akkumulátor		AP 18... sorozat AP 18...XT sorozat	
Töltő		CA 18... sorozat CA 12/18... sorozat	
Szerszámtartó		Ø 125/150 tépőzár	Ø 125/150 tépőzár
Szerszám max. Ø	mm	160	
Pálya	mm	15	8
Üresjárati fordulatszám	/perc	2700–8700	-225–700
Súly	kg	2,1*	2.0*
Üzemi hőmérséklet		-10~40°C	
Tárolási hőmérséklet		< 50 °C	
Töltési hőmérséklet		4~40°C	
A-súlyozott hangnyomásszint az EN 62841 szabvány szerint (lásd a „Zaj és rezgési adatok" című részt):			
Hangnyomásszint LPA	dB(A)	79	81
Hangteljesítményszint LWA	dB(A)	90	92
Bizonytalanság K	dB	2,5	
Teljes rezgésérték az EN 62841 szabvány szerint (lásd a „Zaj és rezgés" című részt):			
Kibocsátási érték ah	m/s²	7,2	5,1
Bizonytalanság K	m/s^2	1,5	1,5
Ismétlődő ütőrezgések(pF):	m/s^2	132	57
Bizonytalanság K	m/s^2	49	17

* Szerszám nélkül mérve.

Áttekintés

A különböző elektromos szerszámok leírása megtalálható az útmutatóban. Az illusztrált elektromos kéziszerszám részleteiben eltérhet a vásárolttól.

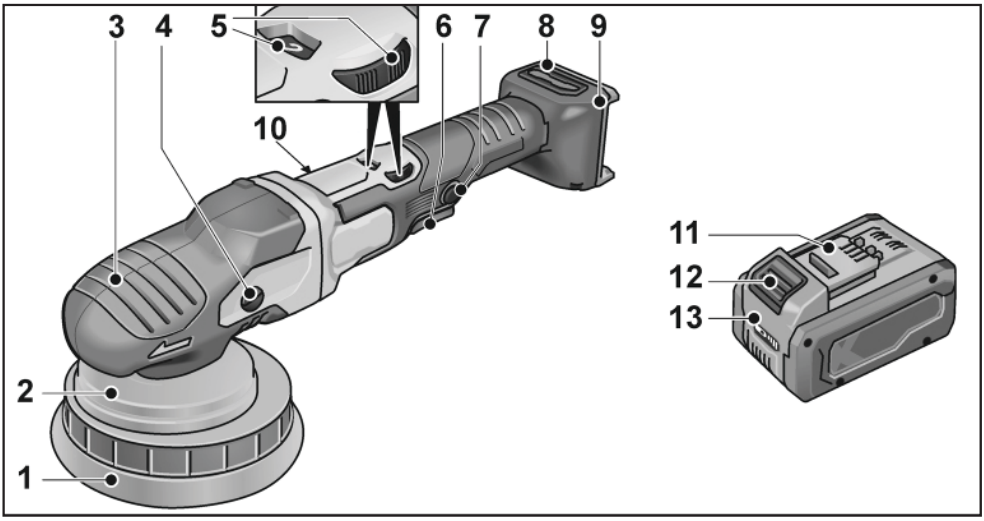

1 **Tépőzáras korong**

2 **Korongtartó**

3 **Markolatburkolat**
Levegő kimenettel és a forgásirányt jelző nyíllal.

4 **Fogaskerék fej ***

5 **Tárcsa a sebesség előzetes beállításához**

6 **Reteszelő gomb**
Folyamatos működés közben reteszeli a kapcsolót (7).

7 **Kapcsoló**
A szerszámgép be- és kikapcsolásához, valamint akiválasztott sebességre való felgyorsításhoz.

8 **Szűrőfedél**

9 **Akkumulátor-tartó**

10 **Adattábla**

11 **Flex Li-ion akkumulátor**

12 **Akkumulátor kioldógomb**

13 **Töltöttségi szint jelzője**

T20 Torx-kulcs *

* nincs illusztrálva

Használati útmutató

⚠ ***FIGYELMEZTETÉS!***

Vegye ki az akkumulátort, mielőtt az elektromos szerszámon bármilyen munkát végezne.

A polírozógép bekapcsolása előtt

Csomagolja ki a polírozógépet, és győződjön meg arról, hogy nincsenek hiányzó vagy sérült alkatrészek.

i ***MEGJEGYZÉS***

Az akkumulátorok a szállításkor nincsenek teljesen feltöltött állapotban. Az első használat előtt töltse fel teljesen az akkumulátorokat. Tekintse át a töltő használati utasítását.

Az akkumulátor behelyezése/cseréje

- Tolja a feltöltött akkumulátort az elektromos szerszámba, amíg be nem kattan a helyére.

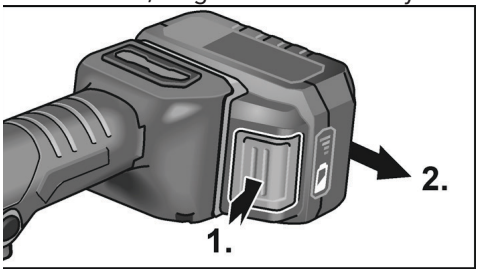

- Az eltávolításhoz nyomja meg a kioldógombot (**1**.) és húzza ki az akkumulátort (**2**.).

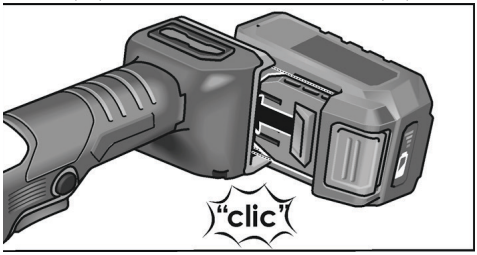

⚠ ***VIGYÁZAT!***

Amikor az eszköz nincs használatban, védje az akkumulátor-csatlakozókat. A laza fém alkatrészek rövidre zárhatják a csatlakozókat, és robbanás- illetve tűzveszély állhat fenn!

Az akkumulátor töltöttségi szintje

- Az akkumulátor töltöttségi szintjének ellenőrzéséhez nyomja meg a töltöttségi szintet jelző LED-fényeknél lévő gombot.

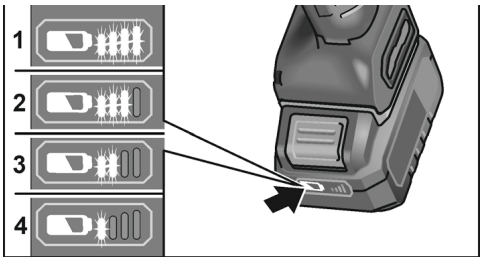

A jelzőfény 5 másodperc után kialszik.

Ha valamelyik LED villog, az akkumulátort fel kell tölteni. Ha a gomb megnyomása után egyik LED sem kezd el világítani, az akkumulátor hibás, és cserére szorul.

A szerszám felszerelése/cseréje

- Vegye ki az akkumulátort.

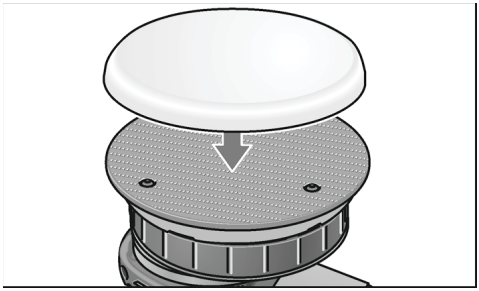

- Határozottan nyomja rá a polírozószerszámot, középre igazítva a tépőzáras alátéten lévő középső nyíláshoz. Csak sérülésmentes polírozószerszámot használjon.
- Tegye be az akkumulátort.
- Kapcsolja be a polírozót (anélkül, hogy rögzítené a kapcsolót), és működtesse a polírozót kb. 30 másodpercig. Ellenőrizze a kiegyensúlyozatlanságot és a rezgéseket.
- Kapcsolja ki a polírozót.

A szerszámok csatlakoztatása

⚠ ***VIGYÁZAT!***

A szerszámokat a szerszámtartó közepére rögzítse. A kiegyensúlyozatlanság károsíthatja az elektromos szerszámot. A munka eredmé-

nye hibás lehet.

MEGJEGYZÉS

Ezen a modellen használjon eredeti FLEX tartozékokat. A nem eredeti FLEX tartozékok használata rossz minőségű polírozást, megnövekedett rezgést, nagyobb fokú elhasználódást, sőt az elektromos szerszám károsodását is eredményezheti.

A szivacs elhasználódására vonatkozó információk

MEGJEGYZÉS

Általánosságban a szivacs elhasználódása sokkal gyakoribb a szabad kifutású excentrikus polírozás, mint a forgó polírozás vagy az erő által meghajtott excentrikus polírozás esetén.

A hajtómű miatt az elhasználódás nem a szivacs külső részén, hanem a középpontban fordul elő. Minél jobban / hosszabb ideig van kitéve a sejtszerkezet a megterhelésnek, annál gyorsabban keletkezik hő. Az ebből következő kár elkerülhetetlen. Az ilyen típusú elhasználódás nem látszik kívülről a szivacson. Ilyen esetben az egyetlen megbízható megoldás a még időben történő csere és ártalmatlanítás, amivel elkerülhető, hogy a hő károsítsa az elektromos szerszámot.

Kapcsolja be és ki

Rövid működtetés benyomott tolókapcsoló nélkül

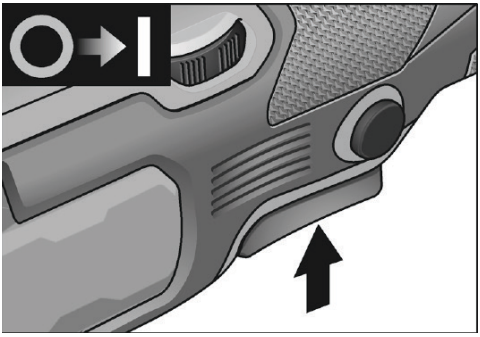

- Nyomja meg és tartsa lenyomva a kapcsolót.
- A kikapcsoláshoz engedje ki a kapcsolót.

Folyamatos működés rögzített billenőkapcsolóval

Az újratölthető akkumulátor kikapcsolása/eltávolítása

– Kapcsolja ki az elektromos kéziszerszámot.

– Kapcsolja be újra az elektromos szerszámot.

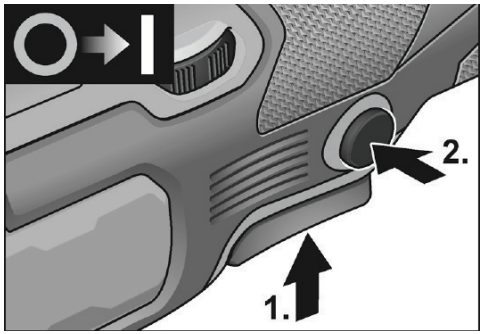

- Nyomja meg és tartsa lenyomva a kapcsolót (1.).
- A bekapcsolt állapot rögzítéséhez tartsa lenyomva a reteszelőgombot (2.), majd engedje fel a kapcsolót.

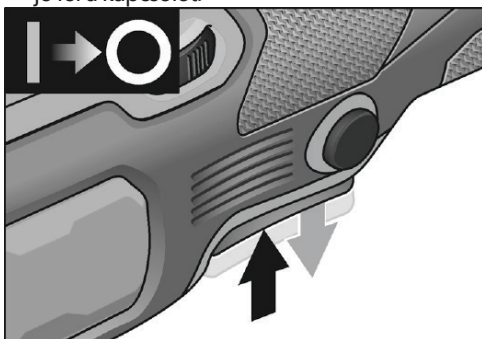

- A kikapcsoláshoz nyomja meg röviden és engedje fel a kapcsolót.

A sebesség kiválasztása

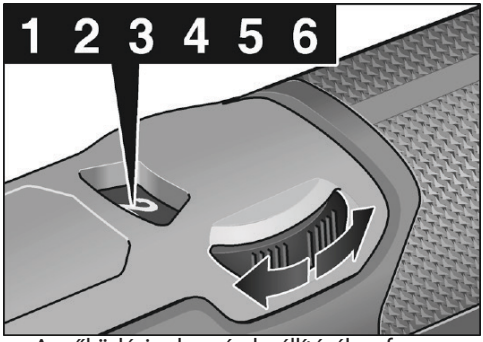

- A működési sebesség beállításához forgassa a forgógombot a kívánt értékre.
- A kiválasztott sebesség elérése érdekében óvatosan nyomja meg a gombot.

i ***MEGJEGYZÉS***

Túlterhelés vagy túlmelegedés esetén folyamatos üzem közben a szerszám kikapcsol.

A működés folytatásához kapcsolja ki, majd ismét be az elektromos szerszámot.

Munkautasítások

⚠ ***VIGYÁZAT!***

Amikor a polírozógépet kikapcsolják,

a polírozószerszám rövid ideig még működik.

i ***MEGJEGYZÉS***

Szerszámcsere után (pl. gyapjú polírozókorong helyett) a súlykülönbség növelheti a rezgéseket.

Módosítsa a működési sebességet a tárcsával, amíg a rezgés csökken.

– Kapcsolja be a gépet, mielőtt a polírozni kívánt felületre helyezi, és működtesse a beállított sebességgel.

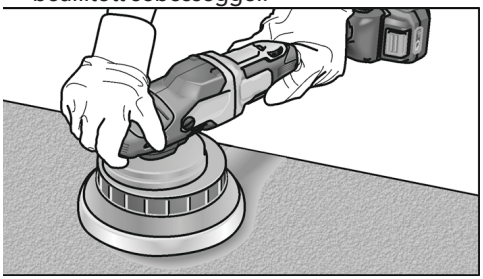

– Nyomás kifejtése nélkül mozgassa a polírozószerszámot, és végezzen körkörös, egymást átfedő mozdulatokat a polírozni kívánt felületen a megfelelő polírozási eredmény elérése és a szerszám élettartamának meghosszabbítása érdekében.
– Polírpaszta használata esetén minden pasztához a megfelelő szerszámot használja.

A gyártó termékeiről további információkat találhat itt: www.flex-tools.com.

Karbantartás és ápolás

⚠ ***FIGYELMEZTETÉS!***

Vegye ki az akkumulátort, mielőtt az elektromos szerszámon bármilyen munkát végezne.

Tisztítás

- Rendszeresen tisztítsa meg az elektromos eszközt és a szellőzőnyílások előtti rácsot. A tisztítás gyakorisága függ az anyagtól és a használat hosszától.
- Száraz sűrített levegővel rendszeresen fújja ki a ház belsejét és a motort.
- Rendszeresen tisztítsa meg a szűrőfedelet.

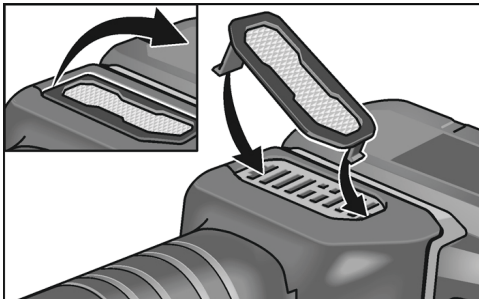

Távolítsa el a szűrőfedelet, és fújja ki száraz sűrített levegővel.

Fogaskerekek

i ***MEGJEGYZÉS***

Ne lazítsa meg a csavarokat a sebességszabályozó fejen a jótállási időszak alatt.

Ennek megszegésével megszűnnek és érvényüket vesztik a gyártó garanciára vonatkozó kötelezettségei.

Kopó alkatrészek cseréje

Tépőzáras korong cseréje

- Vegye ki az akkumulátort.

- Távolítsa el a polírozó szerszámot.
- Helyezze a gépet a hátoldalára.

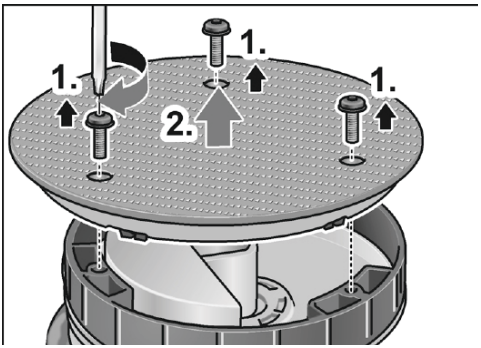

- Lazítsa meg és távolítsa el a csavarokat egy Torx-kulccsal (**1**.).
- Távolítsa el a kopott tépőzáras korongot (**2.**).
- Távolítsa el a szennyeződéseket a belső térből.

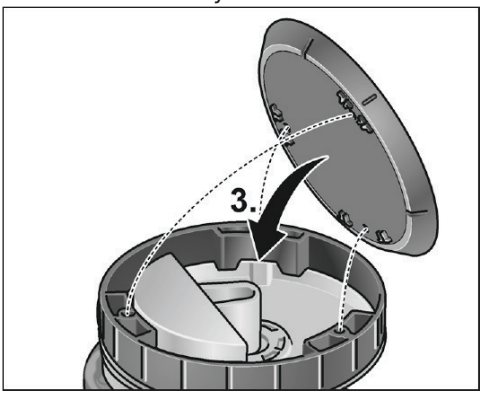

- Igazítsa egymáshoz a rögzítőfuratokat, és helyezze fel az új tépőzáras korongot (**3**.).

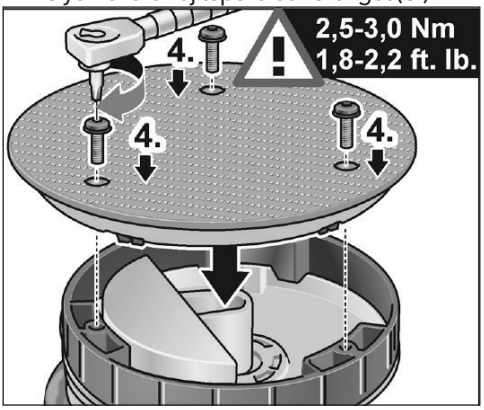

- Helyezze be a csavarokat, és húzza meg őket Torx-kulccsal (**4.**). (Meghúzási nyomaték 2,5–3,0 Nm (1,8–2,2 ft. lb.))
- Végezzen próbaüzemet. Ellenőrizze az egyensúlyhiányt és a rezgéseket.

VIGYÁZAT!

A helytelen nyomatékbeállítás károsíthatja a szerszámot és a megmunkálni kívánt felületeket.

Javítások

Mindennemű javítást kizárólag a kijelölt szerviznek kell végeznie.

Pótalkatrészek és tartozékok

MEGJEGYZÉS

Kizárólag a FLEX által forgalmazott szerszámok használhatók. Egyéb tartozékokat, különösen szerszámokat és polírozó segédeszközöket a gyártó katalógusaiban talál.

A robbantott ábrák és az alkatrészjegyzékek a honlapunkon találhatók:

www.flex-tools.com

Ártalmatlanításra vonatkozó információk

FIGYELMEZTETÉS!

A használatból kivont elektromos szerszámokat tegye használhatatlanná:

- *az elektromos szerszámokat a hálózati kábel eltávolításával,*
- *az akkumulátorral működő elektromos szerszámokat az akkumulátor eltávolításával.*

Csak EU tagállamok

Ne dobjon elektromos szerszámokat a háztartási hulladékok közé!

Az elektromos és elektronikus berendezések hulladékairól szóló 2012/19/EU irányelvvel és ennek nemzeti jogszabályokba átültetett előírásaival összhangban az elektromos szerszámokat elkülönítve kell összegyűjteni, és gondoskodni kell a környezetbarát újrahasznosításukról.

Nyersanyag újrahasznosítás a hulladék ártalmatlanítása helyett.

Gondoskodni kell az eszköz, a tartozékok és a csomagolóanyagok környezetbarát újrahasznosításáról. A műanyag alkatrészek újrahasznosítása az anyag típusának függvényében történik.

⚠ ***FIGYELMEZTETÉS!***

Az akkumulátorokat ne tegye a háztartási hulladékok közé, tűzbe vagy vízbe. Ne nyissa fel a használt akkumulátorokat.

Csak EU tagállamok:

A 2023/1542 rendelet értelmében gondoskodni kell a hibás vagy elhasznált akkumulátorok újrahasznosításáról.

i ***MEGJEGYZÉS***

Kérjük, hogy érdeklődjön az ártalmatlanítási lehetőségekről abban az üzletben, ahol a terméket vásárolta!

CE-Megfelelőségi nyilatkozat

A megfelelőségi nyilatkozatok a használati útmutató 1. mellékletében találhatók.

Felelősség alóli mentesség

A gyártó és képviselője nem vállal felelősséget semmilyen, a termék vagy egy használhatatlan termék által okozott működési zavar miatt bekövetkezett kárért és kiesett nyereségért.

A gyártó és képviselője nem vállal felelősséget semmilyen kárért, amelyet a termék helytelen használata vagy a termék más gyártók termékeivel együtt történő használata okozott.

Obsah

Symboly použité v tomto návodu 170
Symboly na výrobku 170
Pro vaši bezpečnost. 170
Hluk a vibrace. 173
Technická data 174
Přehled. 175
Návod k použití 176
Údržba a skladování 178
Informace o likvidaci 179
CE Prohlášení o shodě 180
Vyloučení odpovědnosti. 180

Symboly použité v tomto návodu

⚠ ***VAROVÁNÍ!***
Označuje hrozící nebezpečí. Nedodržení tohoto varování může mít za následek smrt nebo mimořádně těžká zranění.

⚠ ***UPOZORNĚNÍ!***
Označuje potenciálně nebezpečnou situaci. Nedodržení tohoto varování může mít za následek zranění nebo škodu na majetku.

i ***POZNÁMKA***
Označuje tipy pro použití a důležité informace

Symboly na výrobku



Před zapnutím elektrického nářadí si přečtěte návod k obsluze.



Informace o likvidaci starého zařízení (viz strana 179)!



Označení CE



Označení UKCA

Pro vaši bezpečnost

⚠ ***VAROVÁNÍ!***
Před použitím leštičky si přečtěte a dodržujte:

- *tento návod k použití,*
- *„Všeobecné bezpečnostní pokyny" týkající se manipulace s elektrickým nářadím v přiložené brožuře (dokument č.: 315915),*
- *aktuálně platná pravidla daného místa a předpisy pro prevenci úrazů.*

Tato leštička představuje špičku v oboru a byla vyrobena v souladu s uznávanými bezpečnostními předpisy.

Přesto při jeho použití může dojít k ohrožení života a končetin uživatele nebo třetí osoby, nebo může dojít k poškození samotného elektrického nářadí nebo jiného majetku. Leštička smí být používána pouze

- *k určenému účelu,*
- *v perfektním provozním stavu.*

Závady, které ohrožují bezpečnost, musí být bezodkladně opraveny.

Zamýšlené použití

Tato ruční excentrická leštička je určena pro

– průmyslové aplikace,
– všechny druhy lešticích prací, např. lakování vozidel, nábytku a kovových povrchů atd. s lešticí houbou,
– použití s lešticími nástroji, které mohou běžet rychlostí minimálně 500/min.

Bezpečnostní pokyny pro excentrickou leštičku

⚠ ***VAROVÁNÍ!***
Přečtěte si všechny bezpečnostní výstrahy, pokyny, ilustrace a technické údaje dodané s tímto elektrickým nářadím. Nedodržení všech níže uvedených pokynů může vést k úrazu elektrickým proudem, požáru a/nebo vážnému úrazu.

Všechna varování a pokyny uschovejte pro budoucí použití.

- **Toto elektrické nářadí je určeno pro leštění. Přečtěte si všechna bezpečnostní upozornění, pokyny, obrázky a technické údaje dodané s tímto elektrickým nářadím.** Nedodržení všech níže uvedených pokynů může vést k úrazu elektrickým proudem, požáru a/nebo vážnému zranění.

- **S tímto elektrickým nářadí nedoporučujeme provádět práce, jako jsou broušení, broušení pískem, broušení kartáčem nebo odřezávání.** Práce, pro které není elektrické nářadí určeno, mohou být nebezpečné a mohou způsobit úraz.
- **Nepoužívejte příslušenství, které není speciálně navrženo a doporučeno výrobcem nářadí.** Pouhá skutečnost, že lze příslušenství připojit k elektrickému nářadí, není zárukou bezpečného provozu.
- **Jmenovité otáčky příslušenství musí být minimálně stejné jako maximální otáčky vyznačené na elektrickém nářadí.** Příslušenství, které běží rychleji než je jeho jmenovitá rychlost, se může rozbít a rozletět se.
- **Vnější průměr a tloušťka příslušenství musí odpovídat jmenovité kapacitě vašeho nářadí.** Nelze zajistit dostatečnou ochranu nebo kontrolu nad nesprávně dimenzovaným příslušenstvím.
- **Závit příslušenství musí odpovídat závitu vřetena brusky. U příslušenství montovaného pomocí přírub musí otvor příslušenství odpovídat montážnímu průměru příruby.** Příslušenství, které neodpovídá montážním prvkům elektrického nářadí, bude nevyvážené, bude nadměrně vibrovat a může vést ke ztrátě kontroly.
- **Nepoužívejte poškozené příslušenství. Před každým použitím zkontrolujte příslušenství, jako jsou brusné kotouče na oprýskání a praskliny, unášecí talíř na praskliny, nadměrné opotřebení, drátěný kartáč na uvolněné nebo přetržené dráty. Pokud elektrické nářadí nebo příslušenství spadnou na zem, zkontrolujte, zda nedošlo k jejich poškození, nebo použijte nepoškozené příslušenství. Po kontrole a instalaci příslušenství se vy jakožto obsluha a okolostojící osoby postavte mimo rovinu rotujícího příslušenství a nechte nářadí běžet při maximální rychlosti bez zatížení po dobu jedné minuty.** Poškozené příslušenství se během této zkušební doby obvykle rozpadne.
- **Používejte osobní ochranné pracovní prostředky. V závislosti na aplikaci používejte ochranný obličejový štít nebo ochranné brýle. Podle potřeby noste masku proti prachu, chrániče sluchu, rukavice a dílenskou zástěru, která je schopná zastavit malé brusné nebo obrobkové fragmenty.** Ochrana očí musí být schopna zastavit létající nečistoty vznikající různými operacemi. Maska proti prachu nebo respirátor musí být schopny filtrovat částice vznikající při provozu. Dlouhodobé vystavení hluku o vysoké intenzitě může způsobit ztrátu sluchu.
- **Udržujte kolemstojící osoby v bezpečné vzdálenosti. Každý, kdo vstupuje do pracovního prostoru, musí mít na sobě osobní ochranné pomůcky.** Úlomky obrobku nebo rozbitého příslušenství mohou odletět a způsobit zranění mimo bezprostřední pracovní oblast.
- **Při provádění prací, při kterých by se nástavec nástroje mohl dotknout skrytých napájecích kabelů, držte elektrické nářadí za izolované rukojeti.** Kontakt řezacího příslušenství s vodičem pod napětím může způsobit, že odkryté kovové části elektrického nářadí budou pod napětím a obsluha může být zasažena elektrickým proudem.
- **Nikdy neodkládejte elektrické nářadí, dokud se příslušenství zcela nezastaví.** Rotující příslušenství může zachytit povrch a vytrhnout vám nářadí z ruky.
- **Nespouštějte elektrické nářadí, když ho máte u sebe.** Při náhodném kontaktu s rotujícím příslušenstvím by mohlo dojít k zachycení oděvu a zaříznutí příslušenství do těla.
- **Pravidelně čistěte větrací otvory elektrického nářadí.** Ventilátor motoru bude vtahovat prach do pláště a nadměrné hromadění kovového prachu může způsobit nebezpečí úrazu elektrickým proudem.
- **Nepoužívejte elektrické nářadí v blízkosti hořlavých materiálů.** Jiskry by mohly způsobit vznícení těchto materiálů.
- **Nepoužívejte příslušenství, které vyžaduje tekuté chladicí kapaliny.** Používání vody nebo jiných kapalných chladiv může vést k zabití nebo šoku.

Zpětný ráz a související upozornění

Zpětný ráz je náhlá reakce na zaseknutý nebo zachycený otáčející se kotouč, unášecí talíř, kartáč nebo jiné příslušenství. Zaseknutí nebo zachycení způsobuje náhlé zastavení rotujícího příslušenství, což následně vede k tomu, že nekontrolované elektrické nářadí je v místě zaseknutí tlačeno ve směru opačném k rotaci příslušenství. Například pokud se brusný kotouč zachytí nebo zasekne o obrobek, může se okraj kotouče, který vstupuje do místa zaseknutí, zarýt do povrchu materiálu, což způsobí, že se kotouč vymaní nebo odskočí. Kotouč může buď skočit směrem k obsluze nebo od ní, v závislosti na směru pohybu kotouče v bodě sevření. Brusné kotouče se za těchto podmínek mohou také zlomit. Zpětný ráz je důsledkem nesprávného použití elektrického nářadí anebo nevhodného pracovního postupu nebo podmínek a lze mu předcházet přijetím následujících opatření.

- **Nářadí držte pevně a tělem a rameny zaujměte takový postoj, abyste odolali síle zpětného rázu. Vždy používejte pomocnou rukojeť, pokud je k dispozici, aby byla zajištěna maximální kontrola nad zpětným rázem nebo reakcí krouticího momentu při spuštění.** Obsluha může kontrolovat síly zpětného rázu, pokud jsou přijata příslušná opatření.
- **Nikdy nedávejte ruku do blízkosti otáčejícího se příslušenství.** Příslušenství může způsobit zpětný ráz směrem k ruce.
- **Nestavte se tělem do místa, kde může dojít ke zpětnému rázu elektrického nářadí.** Zpětný ráz způsobí pohyb nářadí ve směru opačném k pohybu kotouče v místě zachycení.
- **Při práci na rozích, s ostrými hranami apod. dbejte zvýšené opatrnosti. Vyvarujte se odrazu a zachycení příslušenství.** Při práci na rozích, ostrých hranách nebo při odskočení může dojít k zachycení otáčejícího se příslušenství a ke ztrátě kontroly nebo zpětnému rázu.
  Nepřipevňujte pilový řetěz, řezbářský kotouč nebo zubatý pilový kotouč. Takové čepele vytvářejí častý zpětný ráz a ztrátu kontroly.

Bezpečnostní upozornění specifická pro lešticí operace

- Nedovolte, aby se jakákoli volná část leštícího krytu nebo jeho upevňovací šňůry volně otáčely. Volně visící šňůrky schovejte nebo zkraťte. Volné a rotující přídavné šňůry se mohou zamotat kolem prstů nebo zachytit o obrobek.

Bezpečnostní pokyny pro manipulaci s akumulátory

- **Neotevírejte akumulátor.** Nebezpečí zkratu!
- **Chraňte akumulátor před teplem, včetně dlouhodobého slunečního záření, ohně, vody a vlhkosti.** Nebezpečí výbuchu!
- **Poškozený nebo nesprávně použitý akumulátor může způsobit vznik kouře.** Zajistěte přísun čerstvého vzduchu a v případě jakýchkoli fyzických komplikací vyhledejte lékaře. Výpary mohou dráždit dýchací cesty.
- **Při nesprávném použití akumulátoru že z akumulátoru vytékat kapalina. Vyvarujte se kontaktu s takovou tekutinou. Při náhodném kontaktu opláchněte vodou. Pokud kapalina zasáhne oči, vyhledejte lékařskou pomoc.** Unikající kapalina z akumulátoru může způsobit podráždění nebo popálení.
- **Akumulátory FLEX používejte pouze ve spojení s nářadím FLEX a příslušenstvím FLEX.** Pouze tak je akumulátor chráněn před nebezpečným přetížením.
- **Nabíjejte akumulátor pouze pomocí nabíječek doporučených výrobcem.** Nabíječka vhodná pro jeden typ akumulátor může při použití s jiným akumulátorem představovat nebezpečí požáru.
- **Akumulátor může být poškozen ostrými předměty, jako jsou například hřebíky nebo šroubováky, nebo vnějším působením síly.** Může tak dojít k vnitřnímu zkratu, který by mohl způsobit spálení, kouření, explozi nebo přehřátí akumulátoru.

Hluk a vibrace

POZNÁMKA

Hodnoty hladiny akustického tlaku vážené třídou A a celkové hodnoty vibrací naleznete v tabulce „Technické specifikace".

Hodnoty hluku a vibrací byly stanoveny v souladu s normou EN 62841.

UPOZORNĚNÍ!

Uvedená měření se týkají nového elektrického nářadí. Denní použití způsobuje změnu hodnot hluku a vibrací.

POZNÁMKA

Uvedené celkové hodnoty vibrací a hodnoty hlukové emise byly změřeny v souladu se standardní zkušební metodou a lze je použít k porovnání jednotlivých nástrojů; lze je rovněž využít při předběžném posouzení expozice.

Pokud se však nástroj používá

hodnoty hlukových emisí odpovídají hlavním způsobům použití tohoto nástroje.

Pokud se však nástroj používá k různým

účelům, s různým příslušenstvím nebo

při nedostatečné údržbě, mohou se úroveň vibrací

a hodnoty hluku lišit

Díky tomu se může výrazně zvýšit úroveň expozice v průběhu celého pracovního období.

Pro přesný odhad úrovně vystavení vibracím a hodnoty (hodnot) emise hluku je rovněž nutné zohlednit i dobu, kdy je nářadí vypnuté nebo sice v chodu, ale není skutečně používáno. To může výrazně snížit úroveň vystavení za celou dobu práce.

Určete další bezpečnostní opatření na ochranu obsluhy před účinky vibrací a hluku, jako například: Údržba nářadí a příslušenství, udržování rukou v teple, organizace pracovních postupů.

UPOZORNĚNÍ!

Při akustickém tlaku vyšším než 85 dB (A) používejte ochranu sluchu.

Technické specifikace

Typ výrobku		XFE 2 15 18-EC	XCE 2 8 18-EC
Výrobek		Excentrická leštička	
Jmenovité napětí	V	18	
Akumulátor		Řada AP 18… Řada AP 18...XT	
Nabíječka		Řada CA 18... Řada CA 12/18...	
Upínač nástroje		Suchý zip Ø 125/150	Suchý zip Ø 125/150
Maximální Ø nástroje	mm	160	
Orbit	mm	15	8
Rychlost při chodu naprázdno	/min	2700-8700	225 ~ 700
Hmotnost	kg	2,1*	2,0*
Provozní teplota		-10 ~ 40 °C	
Skladovací teplota		< 50 °C	
Teplota nabíjení		4 ~ 40 °C	
Hladina akustického tlaku A podle normy EN 62841 (viz „Hluk a vibrace“):			
Hladina akustického tlaku LpA	dB(A)	79	81
Hladina akustického výkonu LWA	dB(A)	90	92
Nejistota K	db	2,5	
Celková hodnota vibrací podle normy EN 62841 (viz „Hluk a vibrace“):			
Emisní hodnota ah	m/s^2	7,2	5,1
Nejistota K	m/s^2	1,5	1,5
Opakované rázové vibrace(pF):	m/s^2	132	57
Nejistota K	m/s^2	49	17

* Měřeno bez nástroje.

Přehled

V tomto návodu jsou popsány různé druhy elektrického nářadí. Vyobrazené elektrické nářadí se může v detailech lišit od toho, které jste zakoupili.

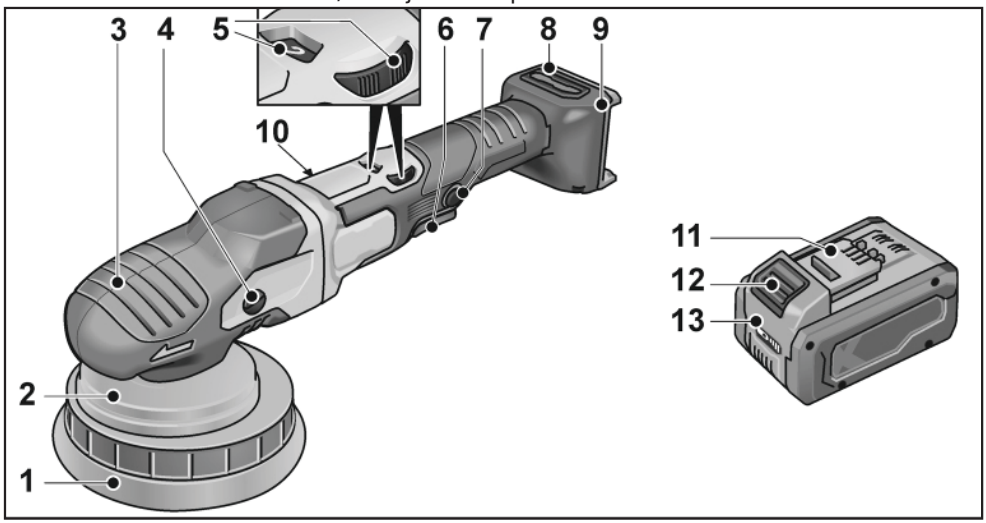

1 Suchý zip

2 Podpěra disku

3 Kryt rukojeti

S výstupem vzduchu a šipkou směru otáčení.

4 Hlava převodovky *

5 Otočný knoflík pro předvolbu rychlosti

6 Aretační tlačítko

Uzamkne spínač (7) během nepřetržitého provozu.

7 Spínač

Zapíná a vypíná elektrické nářadí a také jej zrychluje až na předvolenou rychlost.

8 Kryt filtru

9 Otvor pro akumulátor

10 Typový štítek

11 Lithium-iontový akumulátor Flex

12 Tlačítko pro uvolnění akumulátoru

13 Ukazatel stavu nabití

Klíč Torx T20 *

* není vyobrazeno

Návod k použití

⚠ ***VAROVÁNÍ!***

Před prováděním jakýchkoli prací na nářadí nejprve vyjměte akumulátor.

Před zapnutím leštičky

Vybalte leštičku a zkontrolujte, zda nechybí nebo nejsou poškozené díly.

i ***POZNÁMKA***

Akumulátory nejsou při dodání plně nabity. Před prvním uvedením do provozu akumulátory plně nabijte. Viz návod k obsluze nabíječky.

Vložení/výměna akumulátoru

- Nabitý akumulátor zatlačte do elektrického nářadí, dokud nezapadne na místo.

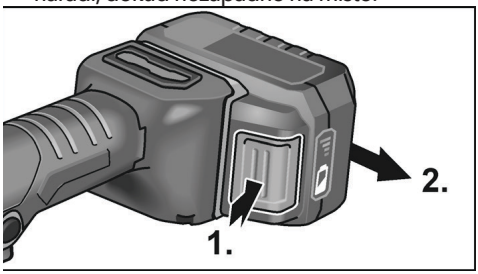

- Chcete-li akumulátor vyjmout, stiskněte uvolňovací tlačítko (**1**.) a akumulátor vytáhněte (**2**.).

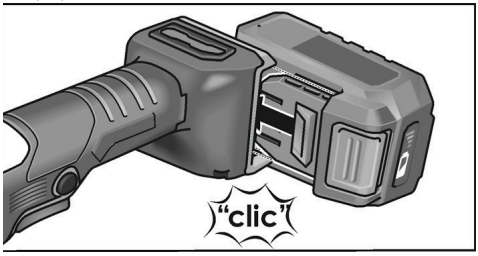

⚠ ***UPOZORNĚNÍ!***

Pokud zařízení nepoužíváte, chraňte kontakty akumulátoru. Volné kovové části mohou zkratovat kontakty; nebezpečí výbuchu a požáru!

Stav nabití akumulátoru

- Stiskněte tlačítko, abyste zkontrolovali stav nabití pomocí LED ukazatele nabití.

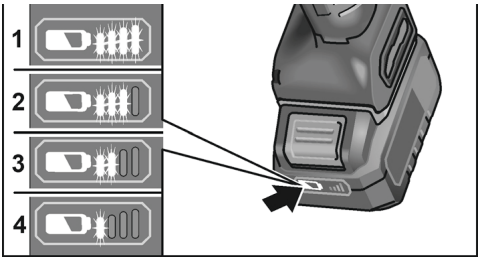

Ukazatel zhasne po 5 vteřinách.

Pokud některá z LED diod bliká, je třeba akumulátor znovu nabít. Pokud se po stisknutí tlačítka nerozsvítí žádná LED, je akumulátor vadný a musí být vyměněn.

Připevnění/výměna nástroje

- Vyjměte akumulátor.

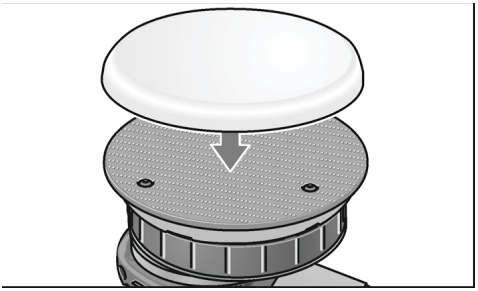

- Lešticí nástroj pevně přitlačte na podložku se suchým zipem tak, aby byl vycentrován na střed. Používejte pouze nepoškozené lešticí nástroje.
- Vložte akumulátor.
- Zapněte leštičku (bez použití) a nechte ji běžet přibližně 30 sekund. Zkontrolujte, zda nedochází k nevyváženosti a vibracím.
- Vypněte leštičku.

Upevnění nástrojů

⚠ ***UPOZORNĚNÍ!***

Nástroje upevněte do středu držáku nástrojů. Nevyvážení může elektrické nářadí poškodit. Výsledek práce může být negativně ovlivněn.

i ***POZNÁMKA***

S tímto modelem používejte originální přísluš-

šenství FLEX. Nepoužití originálního příslušenství FLEX může mít za následek špatný výsledek leštění, zvýšené vibrace a také větší opotřebení nebo dokonce poškození nářadí.

Informace o opotřebení pěny

i ***POZNÁMKA***

Obecně platí, že opotřebení pěny je mnohem vyšší při excentrickém leštění než při rotačním leštění nebo excentrickém silou poháněném leštění.

Vzhledem k pohonu se toto opotřebení neodehrává na vnější straně pěny, ale v jejím jádru. Čím více/déle je buněčná struktura vystavena zátěži a v důsledku toho poškozena, tím rychleji dochází k hromadění tepla. Následné poškození je nevyhnutelné. Opotřebení tohoto druhu není zvnějšku pěny patrné. Jedinou spolehlivou možností je včasná výměna a likvidace, aby nedošlo k tepelnému poškození elektrického nářadí.

Zapnutí a vypnutí

Krátkodobý provoz bez zaskočení

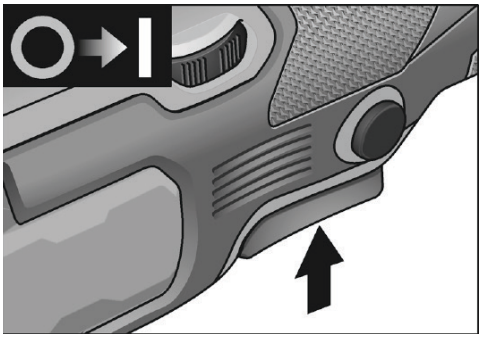

- Stiskněte a podržte spínač.
- Pro vypnutí uvolněte spínač.

Trvalý provoz se zaskočením

Vypnutí/vyjmutí akumulátoru

- *Vypněte elektrické nářadí.*
- *Elektrické nářadí znovu zapněte.*

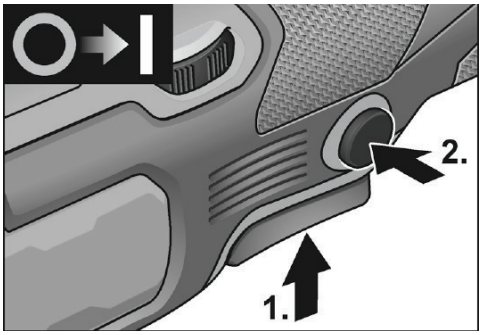

- Stiskněte a podržte spínač (1.).
- Pro zajištění v dané poloze podržte stisknuté aretační tlačítko (2.) a uvolněte spínač.

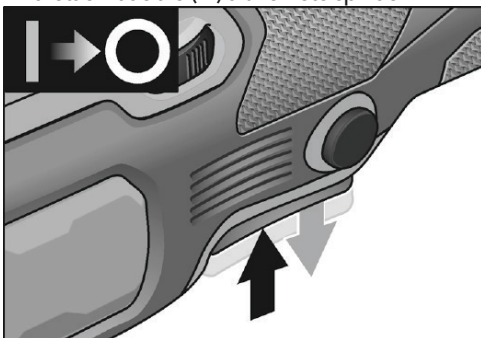

- Pro vypnutí krátce stiskněte a uvolněte přepínač.

Předvolba rychlosti

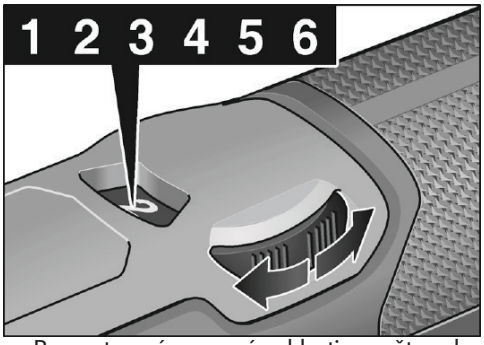

- Pro nastavení provozní rychlosti posuňte ovladač na požadovanou hodnotu.
- Jemně stiskněte spínač, abyste zrychlili chod elektrického nářadí na předvolenou rychlost.

POZNÁMKA

V případě přetížení nebo přehřátí při nepřetržitém provozu se elektrické nářadí vypne.

Chcete-li pokračovat v práci, nářadí vypněte a zase zapněte.

Pracovní pokyny

UPOZORNĚNÍ!

Po vypnutí leštičky

se lešticí nástavec ještě krátce točí.

POZNÁMKA

Po výměně nástroje (např. vlněná podložka místo lešticí houbičky) může rozdíl v hmotnosti způsobit zvýšení vibrací.

Pomocí nastavovacího kolečka upravte provozní otáčky tak, aby se vibrace snížily.

– Zapněte stroj ještě předtím, než jej umístíte na povrch, který má být vyleštěn, a nechte leštičku běžet až do dosažení nastavených otáček.

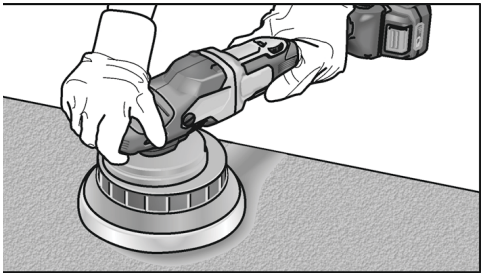

– Lešticím nástrojem pohybujte bez tlaku a provádějte kruhové, překrývající se pohyby po leštěném povrchu, abyste dosáhli dobrých výsledků leštění a prodloužili životnost nástroje.
– Pokud používáte lešticí pastu, použijte pro každou pastu příslušný nástroj.

Další informace o výrobcích výrobce naleznete na webových stránkách www.flex-tools.com.

Údržba a skladování

VAROVÁNÍ!

Před prováděním jakýchkoli prací na nářadí nejprve vyjměte akumulátor.

Čištění

- Elektrické nářadí a mřížku před větracími otvory pravidelně čistěte. Četnost čištění závisí na materiálu a délce používání.
- Vnitřek krytu a motor pravidelně ofukujte suchým stlačeným vzduchem.
- Pravidelně čistěte kryt filtru.

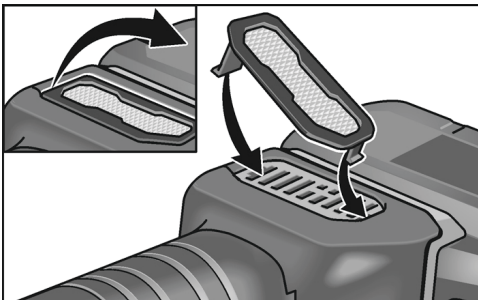

Sejměte kryt filtru a vyfoukněte jej suchým stlačeným vzduchem.

Převody

POZNÁMKA

Během záruční doby neuvolňujte šrouby na hlavě převodovky.

Nedodržení tohoto pokynu bude mít za následek zánik záruky výrobce.

Výměna opotřebovaných dílů

Vyměňte suchý zip

- Vyjměte akumulátor.
- Vyjměte lešticí nástroj.
- Položte stroj na záda.

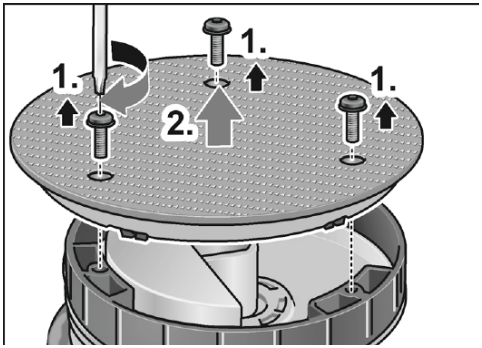

- Šrouby uvolněte a odšroubujte pomocí klíče Torx (**1**.).
- Odstraňte opotřebovaný suchý zip (**2**.).
- Odstraňte nečistoty z interiéru.

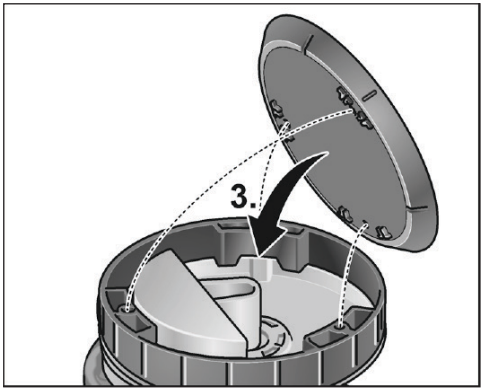

- Srovnejte upevňovací otvory a nasaďte nový suchý zip **3**.).

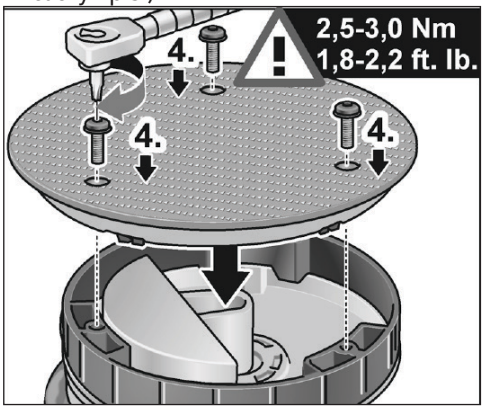

- Vložte šrouby a utáhněte je klíčem Torx (**4**.). (Utahovací moment 2,5–3,0 Nm (1,8–2,2 ft. lb.))
- Proveďte zkušební provoz. Zkontrolujte nevyváženost a vibrace.

UPOZORNĚNÍ!

Nesprávné nastavení točivého momentu může způsobit poškození nástroje i opracovávaných povrchů.

Opravy

Opravy musí provádět pouze autorizované servisní středisko.

Náhradní díly a příslušenství

POZNÁMKA

Lze používat pouze nástroje dodávané společností FLEX. Informace o dalším příslušenství, zejména o nástrojích a pomůckách pro leštění, najdete v katalozích výrobců.

Schematické výkresy a seznamy náhradních dílů naleznete na naší domovské stránce:

www.flex-tools.com

Informace o likvidaci

VAROVÁNÍ!

Nepotřebné elektrické nářadí učiňte nepoužitelným:

– *odstraněním napájecího kabelu v případě síťového elektrického nářadí,*
– *vyjmutím akumulátoru z elektrického nářadí napájeného akumulátorem.*

Pouze země EU

Elektrické nářadí nelikvidujte v rámci domovního odpadu!

V souladu s evropskou směrnicí 2012/19/EU o odpadních elektrických a elektronických zařízeních a provedení do vnitrostátních právních předpisů musí být elektrické nářadí shromažďováno odděleně a recyklováno způsobem šetrným k životnímu prostředí.

Recyklace surovin místo likvidace odpadu.

Zařízení, příslušenství a obaly by měly být recyklovány způsobem šetrným k životnímu prostředí. Plastové díly jsou určeny pro recyklaci podle druhu materiálu.

⚠ ***VAROVÁNÍ!***

Akumulátory nevhazujte do domovního odpadu, ohně ani vody. Použité akumulátory neotvírejte.

Pouze v zemích EU:

V souladu s nařízením 2023/1542 musí být vadné nebo použité akumulátory recyklovány.

i ***POZNÁMKA***

Informujte se u vašeho prodejce o možnostech likvidace!

CE-Prohlášení o shodě

Prohlášení o shodě jsou uvedena v příloze 1 tohoto návodu k použití.

Vyloučení odpovědnosti

Výrobce a jeho zástupce neodpovídají za škody a ušlý zisk v důsledku přerušení podnikání způsobeného výrobkem nebo nepoužitelným výrobkem.

Výrobce a jeho zástupce neručí za škody, které byly způsobeny nesprávným použitím výrobku nebo použitím výrobku s výrobky jiných výrobců.

Obsah

Symboly použité v tomto návode 181
Symboly na výrobku 181
Pre vašu bezpečnosť 181
Hluk a vibrácie 183
Technické údaje 185
Prehľad 186
Návod na použitie 187
Údržba a starostlivosť 189
Informácie o likvidácii 190
Vyhlásenie o zhode CE 191
Vylúčenie zodpovednosti 191

Symboly použité v tomto návode

⚠ ***VAROVANIE!***
Označuje hroziace nebezpečenstvo. Nedodržanie tohto varovania môže mať za následok smrť alebo mimoriadne ťažké zranenia.

⚠ ***UPOZORNENIE!***
Označuje potenciálne nebezpečnú situáciu. Nerešpektovanie tohto varovania môže viesť k zraneniu alebo poškodeniu majetku.

i ***POZNÁMKA***
Označuje aplikačné rady a dôležité informácie

Symboly na výrobku



Pred zapnutím elektrického náradia si prečítajte návod na obsluhu.



Informácie o likvidácii starého stroja (pozrite si stranu 190)!



Označenie CE



Označenie UKCA

Pre vašu bezpečnosť

⚠ ***VAROVANIE!***
Pred použitím leštičky si prečítajte a dodržiavajte:

- *tento návodu na obsluhu,*
- *„Všeobecné bezpečnostné pokyny" o zaobchádzaní s elektrickým náradím v priloženej príručke (leták č.: 315915),*
- *aktuálne platné miestne pravidlá a predpisy na prevenciu nehôd.*

Táto leštička je najmodernejšia a bola skonštruovaná v súlade s uznávanými bezpečnostnými predpismi.

Pri použití však môže dôjsť k ohrozeniu života a končatín používateľa alebo ďalších osôb, alebo môže dôjsť k poškodeniu elektrického náradia či iného majetku. Leštička sa smie používať iba

- *v súlade s určením,*
- *v bezchybnom prevádzkovom stave.*

Poruchy, ktoré ohrozujú bezpečnosť, sa musia okamžite odstrániť.

Zamýšľané použitie

Táto ručná orbitálna leštička je určená na

- priemyselné aplikácie,
- všetky druhy leštenia, napr. lakovanie vozidiel, nábytku a kovových povrchov atď. pomocou leštiacej špongie,
- použitie s leštiacimi nástrojmi, ktoré sa môžu otáčať pri otáčkach najmenej 500 ot./min.

Bezpečnostné pokyny pre orbitálnu leštičku

⚠ ***VAROVANIE!***
Prečítajte si všetky bezpečnostné výstrahy, pokyny, ilustrácie a technické údaje dodané s týmto elektrickým náradím. Nedodržanie nižšie uvedených pokynov môže mať za následok úraz elektrickým prúdom, požiar a/alebo vážne zranenie.

Všetky varovania a pokyny si ponechajte pre prípadnú potrebu v budúcnosti.

- **Toto elektrické náradie slúži ako leštička. Prečítajte si všetky bezpečnostné upozornenia, pokyny, obrázky a technické údaje dodávané spolu s týmto elektrickým náradím.**Nedodržanie všetkých nižšie uvede-

ných pokynov môže mať za následok úraz elektrickým prúdom, požiar a/alebo vážne zranenie.

- **S týmto elektrickým náradím sa neodporúča vykonávať činnosti ako brúsenie, pieskovanie, brúsenie drôtenou kefou alebo odrezávanie.** Činnosti, na ktoré nebolo elektrické náradie určené, môžu spôsobiť nebezpečenstvo a byť príčinou zranenia.
- **Nepoužívajte príslušenstvo, ktoré nie je špeciálne navrhnuté a odporúčané výrobcom náradia.** Len to, že príslušenstvo môže byť pripojené na elektrické náradie, nezabezpečuje jeho bezpečnú prevádzku.
- **Menovité otáčky príslušenstva musia byť minimálne rovnaké ako maximálne otáčky vyznačené na elektrickom náradí.** Príslušenstvo bežiace rýchlejšie ako je jeho menovitá rýchlosť sa môže rozpadnúť a odletieť.
- **Vonkajší priemer a hrúbka vášho príslušenstva musia byť v rámci menovitej kapacity vášho elektrického náradia.** Nesprávne dimenzované príslušenstvo nie je možné adekvátne chrániť ani kontrolovať.
- **Závitová montáž príslušenstva musí zodpovedať závitu vretena brúsky. Pri príslušenstve montovanom pomocou prírub musí otvor v príslušenstve zodpovedať polohovaciemu priemeru príruby.** Príslušenstvo, ktoré sa nezhoduje s montážnym príslušenstvom elektrického náradia, spôsobuje nerovnováhu, nadmerne vibrácie a môže vyvolať stratu kontroly.
- **Nepoužívajte poškodené príslušenstvo. Pred každým použitím skontrolujte príslušenstvo, ako sú napríklad brúsne kotúče, na triesky a praskliny, unášací tanier na praskliny, trhliny alebo nadmerné opotrebovanie, drôtenú kefu na uvoľnené alebo prasknuté drôty. Ak spadne elektrické náradie alebo príslušenstvo, skontrolujte, či nie sú poškodené alebo nainštalujte nepoškodené príslušenstvo. Po skontrolovaní a inštalácii príslušenstva umiestnite seba a okolostojace osoby v dostatočnej vzdialenosti od roviny otáčajúceho sa príslušenstva a nechajte elektrické náradie jednu minútu bežať na maximálnej rýchlosti bez zaťaženia.** Poškodené príslušenstvo sa zvyčajne rozpadne počas tohto skúšobného času.
- **Používajte osobné ochranné pomôcky. V závislosti od použitia používajte tvárový štít alebo ochranné okuliare. Podľa potreby noste protiprachovú masku, chrániče sluchu, rukavice a dielenskú zásteru schopnú zastaviť malé úlomky abrazíva alebo obrobku.** Ochrana očí musí byť schopná zastaviť lietajúce úlomky vznikajúce pri rôznych činnostiach. Protiprachová maska alebo respirátor musia byť schopné filtrovať častice vznikajúce pri vašej činnosti. Dlhodobé vystavenie hluku s vysokou intenzitou môže spôsobiť stratu sluchu.
- **Udržiavajte okolostojace osoby v bezpečnej vzdialenosti od pracovného priestoru. Každý, kto vstúpi do pracovného priestoru, musí používať osobné ochranné prostriedky.** Úlomky z obrobku alebo rozbitého príslušenstva môžu odletieť a spôsobiť zranenie mimo bezprostrednej prevádzkovej oblasti.
- **Pri vykonávaní prác, pri ktorých by sa príslušenstvo náradia mohlo dostať do kontaktu so skrytými elektrickými vedeniami, držte elektrické náradie za izolované úchopové plochy.** Pri kontakte rezacieho príslušenstva so „živým" vodičom sa môžu nezaizolované kovové časti náradia stať „živými" a môžu spôsobiť obsluhe spôsobiť úraz elektrickým prúdom.
- **Nikdy neodkladajte elektrické náradie, kým sa príslušenstvo úplne nezastaví.** Rotujúce príslušenstvo sa môže zachytiť o povrch a vyhodiť elektrické náradie spod kontroly.
- **Nespúšťajte elektrické náradie, keď ho máte pri sebe.** Náhodný kontakt s rotujúcim príslušenstvom môže zachytiť vaše oblečenie a pritiahnuť príslušenstvo na vaše telo.
- **Pravidelne čistite vetracie otvory elektrického náradia.** Ventilátor motora nasáva prach do vnútra skrine a nadmerné hromadenie práškového kovu môže spôsobiť úraz elektrickým prúdom.
- **Elektrické náradie nepoužívajte v blízkosti horľavých materiálov.** Iskry by mohli zapáliť tieto materiály.
- **Nepoužívajte príslušenstvo, ktoré vyžaduje kvapalné chladiace kvapaliny.** Používanie vody alebo iných kvapalných chladív môže viesť k úrazu elektrickým prúdom.

Spätný ráz a súvisiace upozornenia

Spätný ráz je náhla reakcia na zovretý alebo zaseknutý rotujúci kotúč, unášací tanier, kefu alebo akékoľvek iné príslušenstvo. Zaseknutie alebo zachytenie spôsobuje náhle zastavenie rotujúceho príslušenstva, čo následne vedie k tomu, že nekontrolované elektrické náradie je v mieste zaseknutia vytlačené v smere opačnom k smeru otáčania príslušenstva. Napríklad ak sa brúsny kotúč zachytí alebo zasekne o obrobok, okraj kotúča, ktorý vstupuje do miesta zaseknutia, sa môže zaryť do povrchu materiálu, čo spôsobí, že kotúč sa vymaní alebo odskočí. Kotúč môže vyskočiť smerom k obsluhe alebo od nej, v závislosti od smeru pohybu kotúča v bode zovretia. Brúsne kotúče sa tiež môžu za týchto podmienok rozpadnúť. Spätný ráz je výsledkom nesprávneho použitia elektrického nástroja a/alebo nesprávnych pracovných postupov, alebo podmienok a dá sa mu predísť vykonaním nižšie uvedených opatrení.

- **Udržujte pevné uchopenie elektrického náradia a postavte svoje telo a rameno tak, aby ste odolávali spätným silám. Na zaistenie maximálnej kontroly nad spätným rázom alebo reakciou krútiaceho momentu počas spúšťania vždy používajte pomocnú rukoväť, ak je k dispozícii.** Sily spätného nárazu môže používateľ zvládať, ak sa prijmú príslušné bezpečnostné opatrenia.
- **Nikdy neumiestňujte ruku do blízkosti rotujúceho príslušenstva.** Príslušenstvo sa môže odraziť na ruku.
- **Neumiestňujte svoje telo do oblasti, v ktorej sa bude elektrické náradie pohybovať, keď dôjde k spätnému rázu.** Spätný ráz odráža náradie v smere opačnom k pohybu kotúča v mieste zachytenia.
- **Pri práci v rohoch, na ostrých hranách atď. buďte zvlášť opatrní. Vyhnite sa poskakovaniu a zachytávaniu príslušenstva.** Rohy, ostré hrany alebo odrazy majú tendenciu zovrieť rotujúce príslušenstvo a spôsobiť stratu kontroly alebo spätný ráz.
  Nepripájajte reťazovú pílu na rezanie dreva alebo ozubený pílový kotúč. Takéto čepele spôsobujú častý spätný ráz a stratu kontroly.

Bezpečnostné upozornenia špecifické pre leštiace operácie

- Nedovoľte, aby sa akákoľvek voľná časť leštiaceho krytu alebo jeho upevňovacích šnúr voľne otáčala. Voľné konce šnúr schovajte alebo odstrihnite. Voľné a krútiace sa upevňovacie šnúry sa môžu zamotať do prstov alebo zachytiť o obrobok.

Bezpečnostné pokyny pre zaobchádzanie s akumulátormi

- **Akumulátor neotvárajte.** Nebezpečenstvo skratu!
- **Chráňte akumulátor pred teplom vrátane dlhodobého slnečného žiarenia, ohňa, vody a vlhkosti.** Nebezpečenstvo výbuchu!
- **Poškodený alebo nesprávne použitý akumulátor môže spôsobiť dymenie.** Zabezpečte prísun čerstvého vzduchu a v prípade akýchkoľvek telesných komplikácií vyhľadajte lekára. Výpary môžu podráždiť dýchací systém.
- **V prípade nesprávneho použitia akumulátoru môže z akumulátoru vytiecť tekutina. Zabráňte kontaktu s takouto tekutinou. Pri náhodnom kontakte opláchnite vodou. Ak sa kvapalina dostane do kontaktu s očami, vyhľadajte lekársku pomoc.** Kvapalina vytekajúca z akumulátora môže spôsobiť podráždenie alebo popálenie.
- **Akumulátory FLEX používajte len v spojení s náradím FLEX a príslušenstvom FLEX.** Iba tak je akumulátor chránený pred nebezpečným preťažením.
- **Akumulátory nabíjajte iba pomocou nabíjačiek odporúčaných výrobcom.** Nabíjačka vhodná pre jeden typ akumulátoru môže pri použití s iným akumulátorom predstavovať riziko požiaru.
- **Akumulátor môže byť poškodený ostrými predmetmi, ako sú napr. klince alebo skrutkovače, alebo vonkajším pôsobením sily.** Môže to spôsobiť interný skrat, ktorý môže spôsobiť spálenie, dymenie, explóziu alebo prehriatie akumulátoru.

Hluk a vibrácie

POZNÁMKA

Hodnoty hladiny akustického tlaku s váhou A a celkové hodnoty vibrácií sú uvedené v tabuľke „Technické údaje“.

Hodnoty hluku a vibrácií boli stanovené v súlade s normou EN 62841.

⚠ ***UPOZORNENIE!***

Uvedené merania sa vzťahujú na nové elektrické náradie. Denné používanie spôsobuje zmenu hodnôt hluku a vibrácií.

i ***POZNÁMKA***

Uvedené celkové hodnoty vibrácií a hodnoty emisií hluku boli namerané v súlade so štandardnou skúšobnou metódou a môžu slúžiť na porovnanie jednotlivých nástrojov; môžu sa tiež použiť pri predbežnom posúdení expozície.

Uvedená úroveň emisií vibrácií a hodnota (hodnoty) emisií hluku zodpovedajú hlavným spôsobom použitia náradia.

Ak sa však nástroj používa na rôzne účely, s rôznym príslušenstvom alebo pri nedostatočnej údržbe, úroveň emisií vibrácií a hodnoty emisií hluku sa môžu líšiť

To môže výrazne zvýšiť hladinu expozície počas celého pracovného obdobia.

Na presný odhad úrovne vystavenia vibráciám a hodnoty (hodnôt) emisií hluku je potrebné zohľadniť aj obdobia, keď je náradie vypnuté alebo síce beží, ale v skutočnosti sa nepoužíva. To môže výrazne znížiť úroveň vystavenia počas celkovej doby práce.

Určite ďalšie bezpečnostné opatrenia na ochranu obsluhy pred účinkami vibrácií a hluku, ako napríklad: Údržba náradia a príslušenstva, udržiavanie rúk v teple, organizácia pracovných postupov.

⚠ ***UPOZORNENIE!***

Používajte ochranu sluchu pri akustickom tlaku nad 85 dB(A).

Technické údaje

Typ výrobku		XFE 2 15 18-EC	XCE 2 8 18-EC
Výrobok		Orbitálna leštička	
Menovité napätie	V	18	
Akumulátor		Séria AP 18… Séria AP 18...XT	
Nabíjačka		Séria CA 18... Séria CA 12/18...	
Upínač nástroja		Suchý zips Ø 125/150	Suchý zips Ø 125/150
Maximálny Ø nástroja	mm	160	
Orbit	mm	15	8
Otáčky naprázdno	/min	2700-8700	225 – 700
Hmotnosť	kg	2,1*	2,0*
Pracovná teplota		-10 ~ 40 °C	
Skladovacia teplota		< 50 °C	
Teplota nabíjania		4 ~ 40 °C	
Hladina akustického tlaku A podľa normy EN 62841 (pozri „Hluk a vibrácie“):			
Hladina akustického tlaku LpA	dB(A)	79	81
Hladina akustického výkonu LWA	dB(A)	90	92
Neistota K	db	2,5	
Celková hodnota vibrácií podľa normy EN 62841 (pozri „Hluk a vibrácie“):			
Emisná hodnota ah	m/s²	7,2	5,1
Neistota K	m/s^2	1,5	1,5
Opakované rázové vibrácie (pF):	m/s^2	132	57
Neistota K	m/s^2	49	17

* Merané bez náradia.

Prehľad

V týchto návodoch sú popísané rôzne elektrické náradia. Vyobrazené elektrické náradie sa môže v detailoch líšiť od toho, ktoré ste si zakúpili.

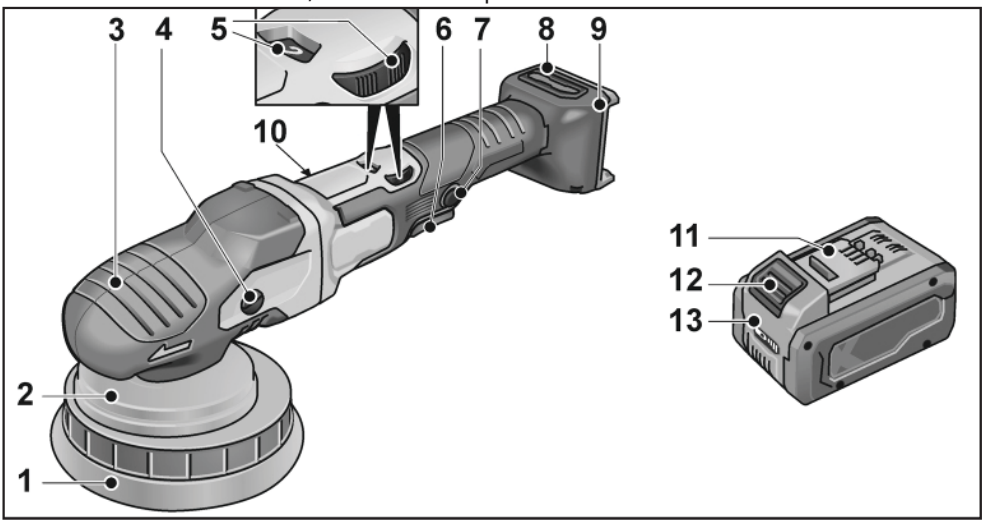

1 Suchý zips
2 Podpera disku
3 Kryt rukoväte
S výstupom vzduchu a šípkou smeru otáčania.
4 Hlava prevodovky *
5 Otočný gombík na predvoľbu rýchlosti
6 Aretačné tlačidlo
Zaisťuje prepínač (7) počas nepretržitej prevádzky.
7 Spínač
Zapína a vypína elektrické náradie a zrýchli ho na predvolenú rýchlosť.
8 Kryt filtra
9 Drážka pre akumulátor
10 Typový štítok
11 Lítium-iónový akumulátor Flex
12 Uvoľňovacie tlačidlo akumulátora
13 Kontrolka stavu nabitia
Torx kľúč T20 *

* nie je znázornené

Návod na použitie

⚠ ***VAROVANIE!***

Pred akýmikoľvek prácami na elektrickom náradí vyberte akumulátor.

Pred zapnutím leštičky

Vybaľte leštičku a skontrolujte, či nie sú chýbajúce alebo poškodené diely.

i ***POZNÁMKA***

Akumulátory nie sú pri dodaní úplne nabité. Pred prvým použitím úplne nabite akumulátory. Pozrite si návod na obsluhu nabíjačky.

Vloženie/výmena akumulátora

- Nabitý akumulátor zatlačte do elektrického náradia, kým nezacvakne na svoje miesto.

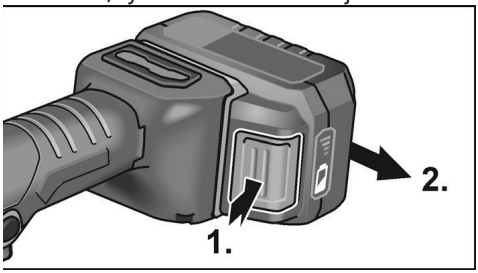

- Na vybratie stlačte uvoľňovacie tlačidlo (**1**.) a vytiahnite akumulátor (**2**.).

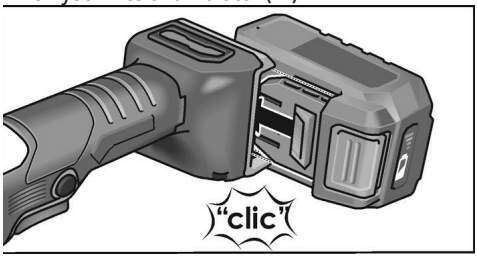

⚠ ***UPOZORNENIE!***

Keď náradie nepoužívate, chráňte kontakty akumulátora. Uvoľnené kovové časti môžu skratovať kontakty; nebezpečenstvo výbuchu a požiaru!

Stav nabitia akumulátora

- Stlačením tlačidla skontrolujte stav nabitia na LED kontrolke nabitia.

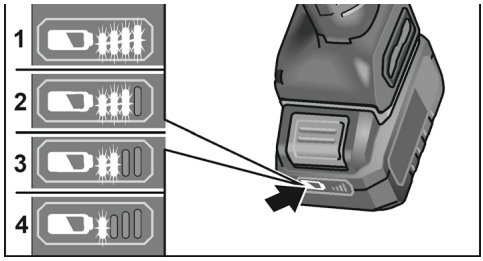

Indikátor zhasne po 5 sekundách.

Ak jedna z LED kontroliek bliká, akumulátor sa musí nabiť. Ak sa po stlačení tlačidla nerozsvieti žiadna LED, akumulátor je chybný a musí sa vymeniť.

Pripevnenie/výmena nástroja

- Vyberte akumulátor.

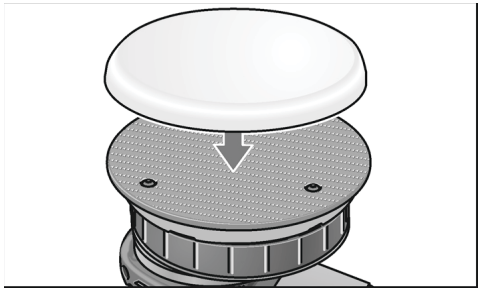

- Leštiaci nástroj pevne pritlačte na podložku so suchým zipsom tak, aby bol vycentrovaný na stred. Používajte iba nepoškodené leštiace nástroje.
- Vložte akumulátor.
- Zapnite leštičku (bez toho, aby ste ju použili) a nechajte ju bežať približne 30 sekúnd. Skontrolujte, či nedochádza k nevyváženosti a vibráciám.
- Vypnite leštičku.

Upevňovanie náradia

⚠ ***UPOZORNENIE!***

Nástroje upevnite do stredu držiaka nástrojov. Nerovnováha môže poškodiť elektrické náradie. Výsledok práce môže byť znížený.

POZNÁMKA

Na tento model používajte originálne príslušenstvo FLEX. Nepoužívanie originálneho príslušenstva FLEX môže viesť k slabému výsledku leštenia, zvýšeným vibráciám a tiež k väčšiemu opotrebeniu alebo dokonca poškodeniu elektrického náradia.

Informácie týkajúce sa opotrebovania penovej gumy

POZNÁMKA

Vo všeobecnosti je opotrebovanie penovej gumy oveľa vyššie pri excentrickom leštení ako pri rotačnom leštení alebo silovom excentrickom leštení.

V dôsledku prevodu sa toto opotrebovanie neuskutočňuje na povrchu penovej gumy, ale na penovom jadre. Čím viac alebo dlhšie je bunková štruktúra vystavená namáhaniu a v konečnom dôsledku aj poškodeniu, tým rýchlejšie sa hromadí teplo. Následné poškodenie je nevyhnutné. Opotrebenie tohto druhu nie je zvonku pozorovateľné na penovej gume. Jedinou spoľahlivou činnosťou je včasná výmena a likvidácia, aby sa zabránilo tepelnému poškodeniu elektrického náradia.

Zapnutie a vypnutie

Krátka prevádzka bez zapnutého kolískového prepínača

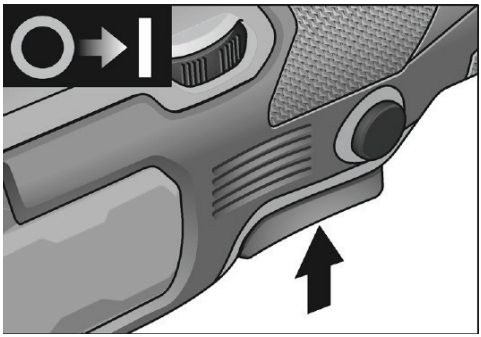

- Stlačte a podržte prepínač.
- Na vypnutie uvoľnite spínač.

Neprerušovaná prevádzka pri stlačenom kolískovom prepínači

Vypnutie/vyberanie akumulátora

- *Vypnite elektrické náradie.*
- *Znovu zapnite elektrické náradie.*

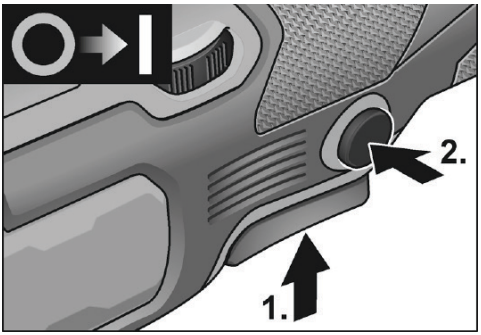

- Stlačte a podržte prepínač (1.).
- Na zaistenie v polohe podržte stlačené aretačné tlačidlo (2.) a uvoľnite spínač.

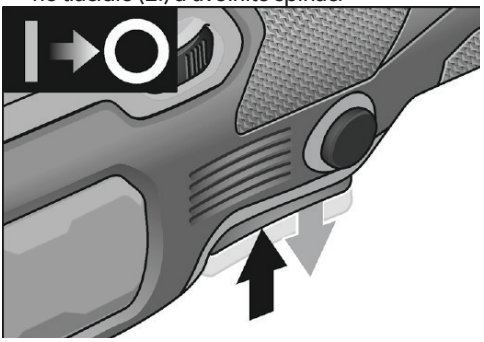

- Ak chcete zariadenie vypnúť, krátko stlačte a uvoľnite spínač.

Predvoľba rýchlosti

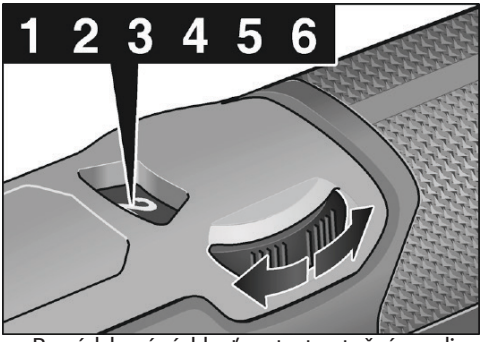

- Prevádzkovú rýchlosť nastavte otočným voličom na požadovanú hodnotu.
- Jemným stlačením spínača zrýchlite elektrické náradie až na predvolenú rýchlosť.

POZNÁMKA

V prípade preťaženia alebo prehriatia počas nepretržitej prevádzky sa elektrické náradie vypne.

Ak chcete pokračovať v práci, elektrické náradie vypnite a znova zapnite.

Pracovné pokyny

UPOZORNENIE!

Keď je leštička vypnutá,

leštiaci nástroj ešte krátko beží.

POZNÁMKA

Po výmene nástroja (napr. vlnená podložka namiesto leštiacej špongie) môže rozdiel v hmotnosti spôsobiť zvýšenie vibrácií.

Pomocou nastavovacieho kolieska upravte prevádzkovú rýchlosť, až kým sa vibrácie neznížia.

– Pred umiestnením stroja na leštenú plochu ho zapnite a nechajte leštičku bežať až do dosiahnutia nastavenej rýchlosti.

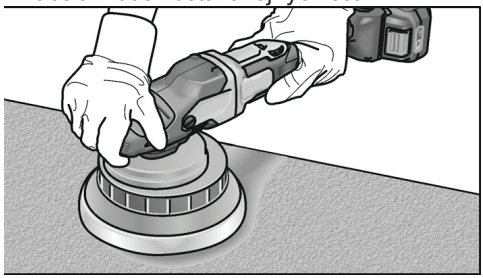

– Leštiacim nástrojom pohybujte bez tlaku a vykonávajte kruhové, prekrývajúce sa pohyby po leštenej ploche, aby ste dosiahli dobré výsledky leštenia a predĺžili životnosť nástroja.
– Pri použití leštiacej pasty použite na každú pastu príslušný nástroj.

Ďalšie informácie o produktoch výrobcu nájdete na adrese www.flex-tools.com.

Údržba a starostlivosť

VAROVANIE!

Pred akýmikoľvek prácami na elektrickom náradí vyberte akumulátor.

Čistenie

- Pravidelne čistite elektrické náradie a mriežku na vetracích otvoroch. Frekvencia čistenia závisí od materiálu a doby používania.
- Vnútro skrine a motor pravidelne prefukujte suchým stlačeným vzduchom.
- Pravidelne čistite kryt filtra.

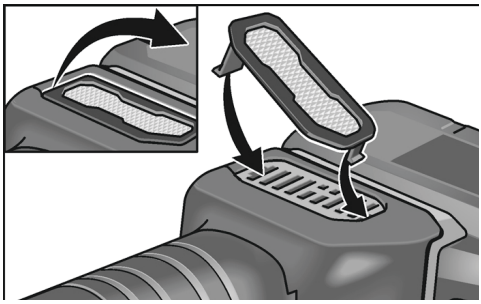

Odstráňte kryt filtra a vyfúkajte ho suchým stlačeným vzduchom.

Ozubené kolesá

POZNÁMKA

Počas záručnej doby neuvoľňujte skrutky na hlave prevodovky.

Nedodržanie spôsobí, že záručné povinnosti výrobcu sa budú považovať za neplatné.

Výmena opotrebovaných dielov

Výmena suchého zipsu

- Vyberte akumulátor.
- Odstráňte leštiaci nástroj.
- Položte stroj na chrbát.

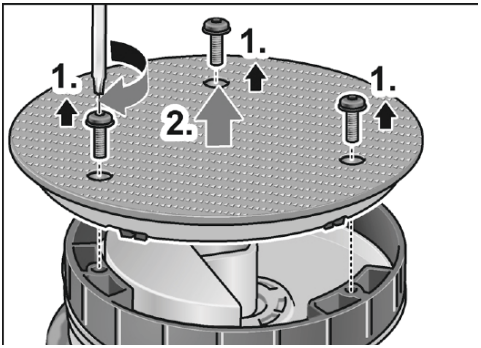

- Povoľte a odstráňte skrutky pomocou kľúča Torx (**1**.).
- Odstráňte opotrebovaný suchý zips (**2**.).
- Odstráňte nečistoty z interiéru.

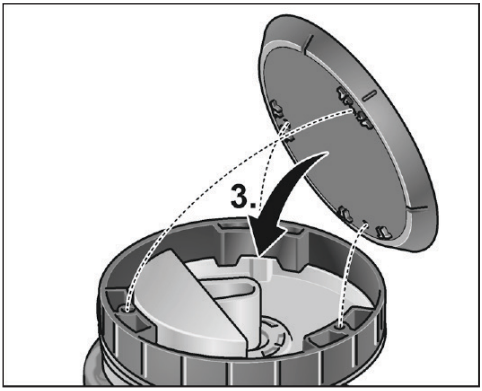

- Zosúladte upevňovacie otvory a nasaďte nový suchý zips (**3**.).

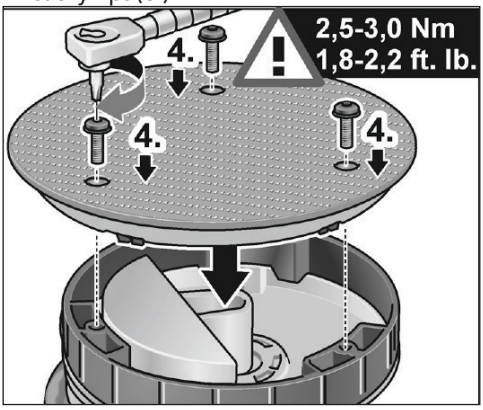

- Vložte skrutky a dotiahnite ich pomocou kľúča Torx (**4**.). (Uťahovací moment 2,5–3,0 Nm (1,8–2,2 ft. lb.))
- Vykonajte skúšobnú prevádzku. Skontrolujte nevyváženosť a vibrácie.

UPOZORNENIE!

Nesprávne nastavenie krútiaceho momentu môže spôsobiť poškodenie náradia aj opracovávaných povrchov.

Opravy

Opravy smie vykonávať iba autorizované stredisko pre služby zákazníkom.

Náhradné diely a príslušenstvo

POZNÁMKA

Používať sa smú iba nástroje dodávané spoločnosťou FLEX. Informácie o ďalšom príslušenstve, najmä o nástrojoch a pomôckach na leštenie, nájdete v katalógoch výrobcu.

Výkresovú dokumentáciu a zoznamy náhradných dielov nájdete na našej domovskej stránke:

www.flex-tools.com

Informácie o likvidácii

VAROVANIE!

Znefunkčnite nepotrebné elektrické náradie:

- *v prípade náradia napájaného zo siete odstráňte napájací kábel,*
- *odstránením akumulátora z elektrického náradia.*

Len pre krajiny EÚ

Elektrické náradie nevyhadzujte do domového odpadu!

V súlade s európskou smernicou 2012/19/EÚ o odpade z elektrických a elektronických zariadení a transpozícii do vnútroštátneho práva musia byť použité elektrické náradia zbierané oddelene a recyklované spôsobom šetrným k životnému prostrediu.

Recyklácia surovín namiesto likvidácie odpadu.

Zariadenie, príslušenstvo a obaly sa musia recyklovať spôsobom šetrným k životnému prostrediu. Plastové diely sú určené na recykláciu podľa druhu materiálu.

⚠ ***VAROVANIE!***

Nevyhadzujte akumulátor do domového odpadu, ohňa alebo vody. Neotvárajte použité akumulátory.

Len pre krajiny EÚ:

V súlade s nariadením 2023/1542 sa musia chybné alebo použité akumulátory recyklovať.

i ***POZNÁMKA***

O možnostiach likvidácie sa informujte u vášho predajcu!

CE- Vyhlásenie o zhode

Vyhlásenia o zhode sú uvedené v prílohe 1 k tomuto návodu na použitie.

Vylúčenie zodpovednosti

Výrobca a jeho zástupca nie sú zodpovední za škody a ušlý zisk v dôsledku prerušenia podnikania spôsobeného výrobkom alebo nepoužiteľným výrobkom.

Výrobca a jeho zástupca nezodpovedajú za škody, ktoré vznikli nesprávnym použitím elektrického nástroja alebo použitím elektrického nástroja s výrobkami od iných výrobcov.

Sadržaj

Simboli koji se koriste u ovom priručniku .193
Simboli na proizvodu 193
Za vašu sigurnost 193
Buka i vibracije 195
Tehnički podaci 196
Pregled.....197
Upute za uporabu 198
Održavanje i njega.....200
Informacije o zbrinjavanju 201
CE izjava o sukladnosti 202
Izuzeće od odgovornosti 202

Simboli koji se koriste u ovom priručniku

⚠ ***UPOZORENJE!***
Označava neposrednu prijeteću opasnost. Zanemarivanje ovog upozorenja može rezultirati smrću ili iznimno teškim ozljedama.

⚠ ***OPREZ!***
Označava potencijalno opasno stanje. Zanemarivanje ovog upozorenja može rezultirati ozljedama ili materijalnom štetom.

i ***NAPOMENA***
Označava savjete za primjenu i važne informacije

Simboli na proizvodu



Prije uključivanja električnog alata, pročitajte priručnik za upotrebu.



Informacije o odlaganju starog uređaja (pogledajte stranicu 201)!

CE oznaka

UKCA oznaka

Za vašu sigurnost

⚠ ***UPOZORENJE!***
Prije upotrebe uređaja za poliranje pročitajte i slijedite:

– ove upute za rukovanje,
– "Opće upute o sigurnosti" za rukovanje električnim alatima u priloženoj brošuri (letak br.: 315915),
– pravila i propise za sprječavanje nesreća koji važe na mjestu primjene.

Ovaj uređaj za poliranje je najsuvremeniji i konstruiran u skladu s priznatim propisima o sigurnosti.

Ipak, električni alat za vrijeme upotrebe može predstavljati opasnost za tijelo i život korisnika ili drugih osoba, odnosno može doći do oštećenja električnog alata ili druge materijalne štete. Uređaj za poliranje smije se koristiti

– za predviđenu namjenu,
– i ako je u besprijekornom radnom stanju.

Greške koje ugrožavaju sigurnost moraju se odmah otkloniti.

Namjena

Ova ručni orbitalni uređaj za poliranje predviđen je

– za industrijsku primjenu,
– za sve vrste poliranja, npr. lakiranje vozila, namještaja i metalnih površina itd. s polirnom spužvom,
– za upotrebu s alatima za poliranje kojima je dopušten rad brzinom od najmanje 500 o/min.

Upute u vezi sigurnosti uređaja za poliranje s nasumičnom orbitom

⚠ ***UPOZORENJE!***
Pročitajte sva upozorenja u vezi sigurnosti, sve upute, ilustracije i specifikacije isporučene s ovim električnim alatom. Zanemarivanje svih uputa navedenih u nastavku može rezultirati strujnim udarom, požarom i/ili teškim ozljedama.

Sačuvajte sva upozorenja i sve upute za buduće potrebe.

- **Ovaj električni alat je namijenjen za poliranje. Pročitajte sva upozorenja u vezi sigurnosti, upute, ilustracije i specifikacije koje ste dobili s električnim alatom.** Nepoštivanje svih dolje navedenih uputa može uzrokovati električni udar, požar i/ili ozbiljne ozljede.
- **S ovim alatom ne preporučujemo izvođenje radova poput brušenja, brušenja brusnim papirom, žičanog četkanja ili odsijecanja.** Radovi za koje električni alat nije namijenjen mogu uzrokovati opasnosti i dovesti do tjelesnih ozljeda.
- **Ne upotrebljavajte pribor koji nije izrađen posebno za ovaj alat i koji ne preporučuje proizvođač.** Sama mogućnost pričvršćivanja dodatnog pribora na alat ne jamči siguran rad.
- **Nazivna brzina pribora mora biti manja ili jednaka maksimalnoj brzini naznačenoj na električnom alatu.** Pribor s brzinom većom od nazivne može se prelomiti i raspasti.
- **Vanjski promjer i debljina pribora moraju biti unutar nazivnog kapaciteta električnog alata.** Pribor neodgovarajuće veličine se ne može ispravno čuvati ili kontrolirati.
- **Kod montiranja pribora s navojem, navoj mora odgovarati navoju na vretenu. Kod pribora za montiranje s prirubnicama, rupa na osovini pribora mora odgovarati promjeru prirubnice.** Pribor za alat s neprikladnim mjerama može uzrokovati gubitak stabilnosti, prekomjerne vibracije i gubitak kontrole nad alatom.
- **Nemojte upotrebljavati oštećeni pribor. Prije svakog korištenja pregledajte da na priboru poput brusnih diskova nema krhotina i napuknuća, znakova napuknuća, poderanosti ili prekomjernog trošenja te olabavljenih ili napuknutih žica na žičanim četkama. Ako električni alat ili pribor padne, pregledajte je li oštećen ili postavite neoštećeni pribor. Nakon pregleda i postavljanja pribora, postavite sebe i druge osobe dalje od ravnine rotirajućeg pribora i pokrenite električni alat na maksimalnu brzinu praznog hoda, na jednu minutu.** Oštećeni pribor će se obično raspasti tijekom ovakvog testiranja.
- **Nosite osobnu zaštitnu opremu. Ovisno o primjeni, upotrebljavajte štitnik za lice ili sigurnosne naočale. Prema potrebi, nosite masku za prašinu, štitnike za sluh, rukavice i radioničku pregaču koja može zaustaviti male komadiće abraziva ili izratka.** Zaštita za oči mora biti u mogućnosti zaustaviti leteće krhotine koje nastaju u raznim postupcima. Maska za prašinu ili respirator moraju moći filtrirati čestice nastale radom. Dugo izlaganje visokom intenzitetu buke može oštetiti sluh.
- **Promatrače udaljite na sigurnu udaljenost od mjesta rada. Osobe koje se nalaze u radnom području moraju nositi osobnu zaštitnu opremu.** Krhotine izratka ili slomljenog pribora mogu odletjeti i uzrokovati ozljede izvan neposrednog područja rada.
- **Držite električni alat za izolirane površine za hvatanje prilikom izvođenja radova gdje bi nastavak alata mogao doći u kontakt sa skrivenim električnim kablovima.** Ako rezni nastavak dodirne žicu pod naponom, izloženi metalni dijelovi električnog alata također će doći pod napon i mogu korisnika ozlijediti električnim udarom.
- **Nemojte polagati električni alat dok se rotirajući pribor ne zaustavi.** Rotirajući pribor može zahvatiti površinu i izbiti električni alat iz vaše kontrole.
- **Ne pokrećite električni alat dok ga nosite sa strane.** Slučajni kontakt s rotirajućim priborom može vam zakačiti odjeću i povući pribor u vaše tijelo.
- **Redovito čistite ventilacijske otvore za zrak električnog alata.** Ventilator motora će povući prašinu u kućište i prekomjerno nakupljanje metala u prahu može prouzročiti električnu opasnost.
- **Ne upotrebljavajte električni alat u blizini zapaljivih tvari.** Iskre mogu uzrokovati zapaljenje takvih tvari.
- **Ne upotrebljavajte pribor koji zahtijeva tekuće rashladno sredstvo.** Korištenje vode ili drugih tekućih rashladnih sredstava može dovesti do električnog udara.

Povratni udarac i povezana upozorenja

Povratni udarac je nagla reakcija na uklještenje ili zaglavljivanje okretnih brusnih diskova, podložaka, četki ili ostalog pribora. Uklještenje ili zaglavljivanje uzrokuje naglo zaustavljanje okretnog pribora, što posljedičnog dovodi do nekontroliranog odbacivanja električnog alata u smjeru suprotnom od smjera vrtnje pribora na mjestu zaglavljivanja. Na primjer, ako se brusni disk zaglavi ili uklješti u izratku, rub diska koji ulazi u točku uklještenja može se ukopati u površinu materijala, uzrokujući iskakanje ili odbacivanje diska. Disk može iskočiti prema korisniku ili od njega, ovisno o smjeru kretanja diska na mjestu uklještenja.
Brusni diskovi se također mogu slomiti u tim uvjetima. Povratni udarac rezultat je nepropisne upotrebe električnog alata i/ili neispravnih radnih postupaka ili uvjeta i može se izbjeći poduzimanjem propisanih mjera opreza poput ovih u nastavku.

- **Čvrsto držite električni alat i postavite tijelo i ruku na način koji će omogućiti pružanje otpora povratnim udarcima. Ako postoji, koristite pomoćni rukohvat za maksimalnu kontrolu nad povratnim udarcima ili reakcijama uslijed okretnog momenta prilikom pokretanja.** Korisnik može kontrolirati reakcije uslijed okretnog momenta ili povratne udarce ako poduzme odgovarajuće mjere opreza.
- **Ne stavljajte ruku u blizinu pribora koji se okreće.** Može doći do povratnog udarca pribora preko ruke.
- **Ne postavljajte tijelo u područje u kojem će se kretati električni alat ako dođe do povratnog udarca.** Povratni udarac će pokrenuti alat u smjeru suprotnom od smjera kretanja kotača u trenutku uklještenja.
- **Budite posebno oprezni kada radite na kutovima, oštrim rubovima, itd. Izbjegavajte odskakivanje i zaglavljivanje pribora.** Kod rubova, oštrih kutova ili odskakivanja može doći do zaglavljivanja rotirajućeg pribora i gubitka kontrole ili povratnog udarca.
  Ne pričvršćujte nož za rezbarenje drva lančane pile ili list nazubljene pile. Takvi listovi stvaraju česte povratne udarce i gubitak kontrole.

Upozorenja u vezi sigurnosti specifična za postupke poliranja:

- Ne dopustite da se bilo koji otpušteni dio poklopca za poliranje ili njegove vezice za pričvršćenje slobodno okreću. Uklonite ili odrežite sve labave vezice za pričvršćivanje. Labave i rotirajuće vezice mogu zahvatiti prste ili se zakvačiti za radni komad.

Sigurnosne upute za rukovanje baterijama

- **Ne otvarajte bateriju.** Opasnost od kratkog spoja!
- **Zaštitite bateriju od vrućine, vatre, vode, vlage i dugotrajne izloženosti sunčevom svjetlu.** Opasnost od eksplozije!
- **Oštećena ili nepravilno korištena baterija može rezultirati emisijom pare.** Osigurajte dovod svježeg zraka i savjetujte se s liječnikom u slučaju bilo kakvih fizičkih komplikacija. Pare mogu nadražiti dišne puteve.
- **Ako se baterija ne koristi pravilno iz nje može iscuriti tekućina. Izbjegavajte doticaj s tom tekućinom. Ako slučajno dođe do doticaja, zahvaćena mjesta isperite vodom. Ako tekućina dođe u doticaj s očima, potražite pomoć liječnika.** Tekućina koju izbaci baterija može prouzročiti nadražaj kože ili opekline.
- **Koristite FLEX punjive baterije samo u kombinaciji s FLEX alatima i FLEX priborom.** Samo na taj način je punjiva baterija zaštićena od opasnih preopterećenja.
- **Baterije punite samo punjačima koje preporučuje proizvođač.** Punjač koji je prikladan za jednu vrstu baterijskog modula može stvoriti rizik od požara ako se koristi s drugom baterijom.
- **Bateriju mogu oštetiti oštri predmeti (primjerice čavli ili odvijači) ili vanjska primjena sile.** To može dovesti do unutarnjeg kratkog spoja, a baterija se može zapaliti, dimiti, eksplodirati ili pregrijati.

Buka i vibracije

NAPOMENA

Vrijednosti za A-ponderiranu razinu zvučnog tlaka i ukupne vrijednosti vibracija možete pronaći u tablici „Tehnički podaci".

Vrijednosti buke i vibracija određene su u skladu s normom EN 62841.

OPREZ!

Navedena mjerenja odnose se na nove električne alate. Svakodnevna uporaba uzrokuje promjenu vrijednosti buke i vibracija.

NAPOMENA

Deklarirane ukupne vrijednosti vibracija i deklarirane vrijednosti emisije buke izmjerene su u skladu sa standardnom metodom ispitivanja i mogu se koristiti za usporedbu jednog alata s drugim; osim toga, mogu se koristiti u preliminarnoj procjeni izloženosti.

Deklarirana razina emisije vibracija i vrijednost(i) emisije buke predstavljaju glavne primjene alata.

Međutim, ako se alat koristi za različite primjene, s različitim priborom ili loše održavanje, emisija vibracija razina i vrijednost(e) emisije buke mogu se razlikovati

To može značajno povećati razinu izloženosti tijekom ukupnog razdoblja rada.

Za točnu procjenu razine izloženosti vibracijama i vrijednosti emisije buke potrebno je uzeti u obzir i vrijeme kada je alat isključen ili radi, ali se zapravo ne koristi. To može značajno smanjiti razinu izloženosti tijekom ukupnog radnog razdoblja.

Utvrdite dodatne mjere sigurnosti za zaštitu korisnika od djelovanja vibracija, kao što su: Održavanje alata i pribora, održavanje topline ruku, organizacija radnih obrazaca.

OPREZ!

Nosite zaštitu za uši pri zvučnom tlaku većem od 85 dB(A).

Tehnički podaci

Vrsta proizvoda		XFE 2 15 18-EC	XCE 2 8 18-EC
Proizvod		Orbitalni stroj za poliranje	
Nazivni napon	V	18	
Baterija		AP 18... serija AP 18… XT serija	
Punjač		CA 18... serija CA 12/18… serija	
Držač alata		Čičak Ø 125/150	Čičak Ø 125/150
Maks. Ø alata	mm	160	
Orbitiranje	mm	15	8
Brzina bez opterećenja	/min	2700 - 8700	225 ~ 700
Težina	kg	2,1*	2,0*
Radna temperatura		-10 – 40 °C	
Temperatura skladištenja		< 50 °C	
Temperatura punjenja		4~40 ° C	
A-ponderirana razina zvučnog tlaka prema EN 62841 (pogledajte „Buka i vibracije"):			
Razina zvučnog tlaka LpA	dB(A)	79	81
Razina zvučne snage LWA	dB(A)	90	92
Nesigurnost K	db	2,5	
Ukupna vrijednost vibracija prema EN 62841 (pogledajte "Buka i vibracije"):			
Vrijednost emisije ah	m/s²	7,2	5,1
Nesigurnost K	m/s^2	1,5	1,5
Ponovljene udarne vibracije (pF):	m/s^2	132	57
Nesigurnost K	m/s^2	49	17

* Izmjereno bez alata.

Pregled

Različiti električni alati opisani su u uputama. Ilustrirani električni alat može se razlikovati u pogledu detalja u odnosu na onaj koji ste kupili.

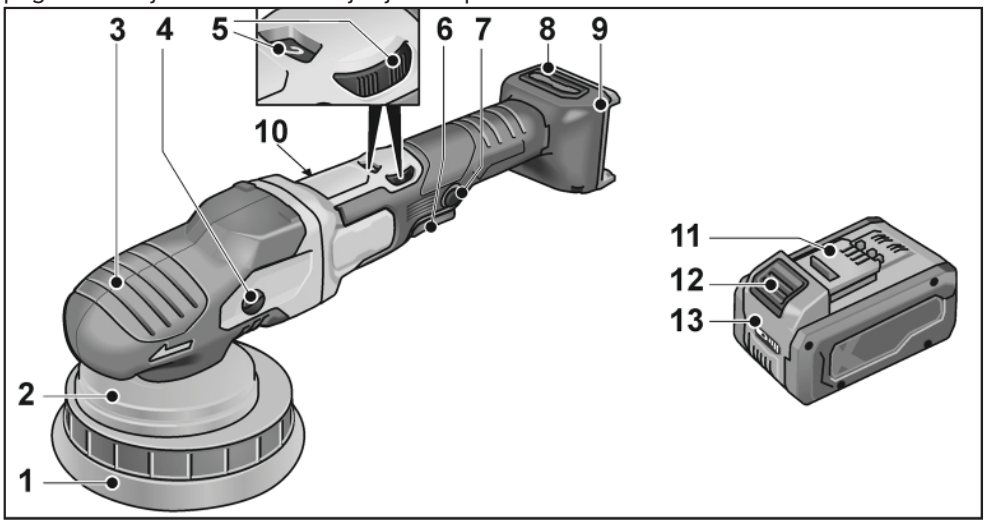

1 Traka s čičkom

2 Nosač za disk

3 Poklopac rukohvata

S izlazom za zrak i strelicom za smjer vrtnje.

4 Pogonska glava prijenosa*

5 Kotačić za predodabir brzine

6 Gumb za fiksiranje

Fiksira sklopku (7) tijekom kontinuiranog rada.

7 Sklopka

Uključuje i isključuje električni alat i ubrzava ga do unaprijed odabrane brzine.

8 Poklopac filtra

9 Utor za bateriju

10 Nazivna pločica

11 Flex litij-ionska baterija

12 Gumb za oslobađanje baterije

13 Indikator napunjenosti

Torx ključ T20 *

* nije prikazano

Upute za uporabu

⚠ ***UPOZORENJE!***

Uklonite bateriju prije radova na električnom alatu.

Prije uključivanja uređaja za poliranje

Otvorite alat za poliranje i provjerite ima li nedostajućih ili oštećenih dijelova.

i ***NAPOMENA***

Baterije pri isporuci nisu potpuno napunjene. Prije prve uporabe potpuno napunite baterije. Pogledajte upute za upotrebu punjača.

Umetanje/zamjena baterije

- Pritisnite napunjenu bateriju u električni alat tako da čujno sjedne na svoje mjesto.

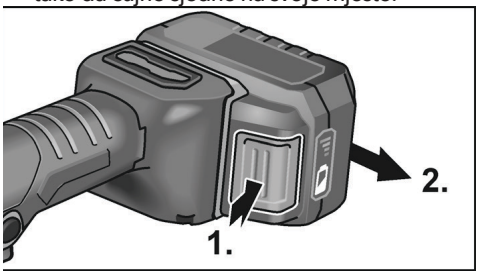

- Za uklanjanje, pritisnite gumb za oslobađanje (**1**.) i izvadite bateriju (**2**.).

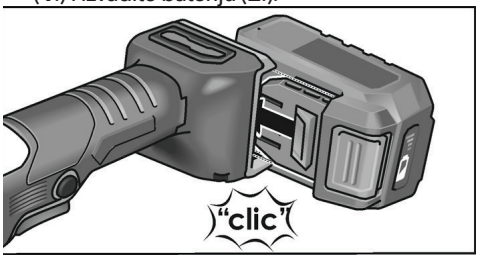

⚠ ***OPREZ!***

Kada ne upotrebljavate uređaj, zaštitite kontakte baterije. Otpušteni metalni dijelovi mogu stvoriti kratki spoj kontakata; opasnost od eksplozije i požara!

Stanje napunjenosti baterije

- Pritisnite gumb kako biste provjerili stanje napunjenosti na LED indikatorima za stanje napunjenosti.

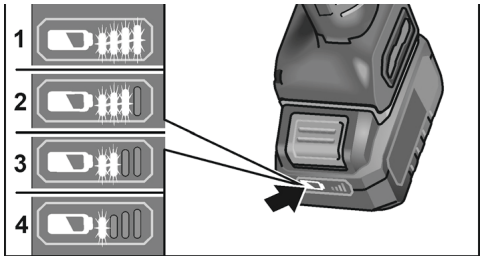

Indikator će se ugasiti nakon 5 sekundi.

Ako jedan od LED indikatora trepće, baterija se mora napuniti. Ako ni jedan LED indikator ne zasvijetli nakon pritiskanja gumba, baterija je neispravna i mora se zamijeniti.

Pričvršćivanje/promjena alata

- Uklonite bateriju.

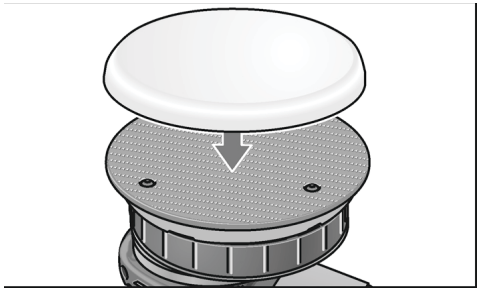

- Čvrsto pritisnite alat za poliranje, centriran u sredini, na čičak. Koristite samo neoštećene alate za poliranje.
- Umetnite bateriju.
- Uključite uređaj za poliranje (bez aktiviranja) i pustite da radi oko 30 sekundi. Provjerite da nema neravnoteže i vibracija.
- Isključite uređaj za poliranje.

Pričvršćivanje alata

⚠ ***OPREZ!***

Pričvrstite alate u sredinu držača alata. Neuravnoteženost može oštetiti električni alat. Rezultat rada može biti umanjen.

NAPOMENA

Koristite original FLEX pribor na ovom modelu. Nekorištenje originalnog FLEX pribora može dovesti do lošeg rezultata poliranja, povećanih vibracija i povećanog trošenja ili čak oštećenja električnog alata.

Informacije o trošenju pjene

NAPOMENA

Općenito, trošenje pjene mnogo je veće u vezi s ekscentričnim poliranjem slobodnim kotačem od rotacijskog poliranja ili ekscentričnog poliranja na silu.
Zbog pogona, ovo trošenje se ne događa na vanjskoj strani pjene, nego na jezgri pjene. Što je struktura ćelije duže podvrgnuta naprezanju i jače oštećena kao rezultat, to je brže nakupljanje topline. Naknadna šteta je neizbježna. Istrošenost ove vrste ne može se vidjeti na pjeni izvana. Jedina pouzdana radnja je pravovremena zamjena i odlaganje, kako bi se spriječilo termičko oštećenje električnog alata.

Uključivanje i isključivanje

Kratak rad bez aktivirane preklopke

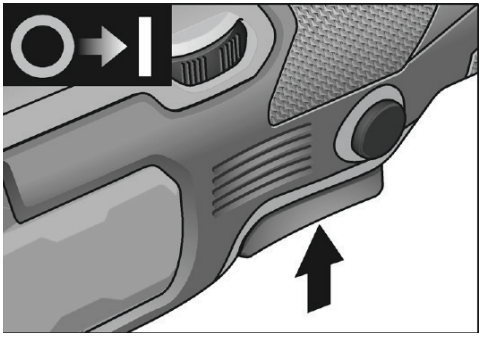

- Pritisnite i zadržite sklopku.
- Za isključivanje otpustite sklopku.

Kontinuirani rad s aktiviranom preklopkom

Isključivanje/ uklanjanje punjive baterije

- *Isključite električni alat.*
- *Ponovno uključite električni alat.*

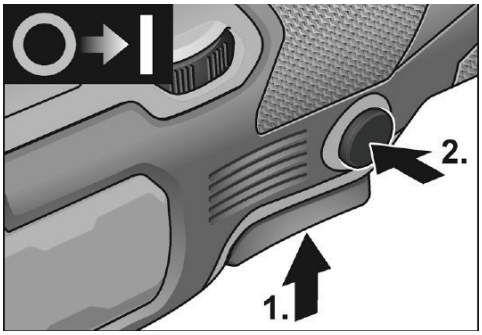

- Pritisnite i zadržite sklopku (1.).
- Za zaključavanje na mjestu, držite pritisnut gumb za zaključavanje (2) i otpustite sklopku.

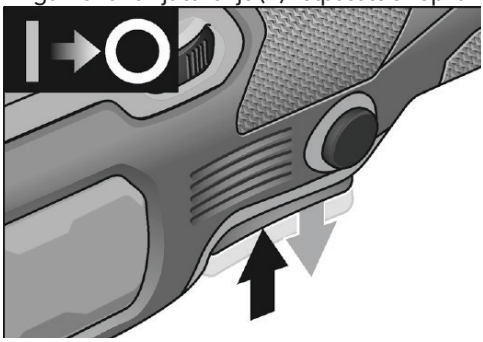

- Za isključivanje je potrebno kratko pritisnuti i otpustiti sklopku.

Odabir unaprijed odabrane brzine

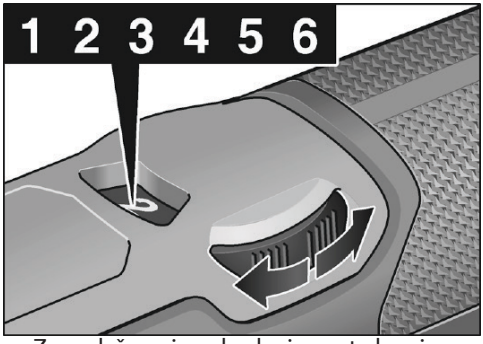

- Za podešavanje radne brzine potrebno je pomaknuti kotačić na željenu vrijednost.
- Lagano pritisnite sklopku da biste ubrzali električni alat do unaprijed odabrane brzine.

NAPOMENA

U slučaju preopterećenja ili pregrijavanja u neprekidnom radu, električni alat će se isključiti.

Za nastavak rada isključite i ponovno uključite električni alat.

Upute za rad

OPREZ!

Kada se uređaj za poliranje isključi,

alat za poliranje nastavlja još kratko vrijeme raditi.

NAPOMENA

Nakon promjene alata (npr. vunena podloga umjesto spužve za poliranje), razlika u težini može povećati vibracije.

Mijenjajte brzinu rada kotačićem za podešavanje dok se vibracije ne smanje.

– Uključite uređaj prije nego što ga postavite na površinu koju želite polirati i pustite da uređaj dostigne postavljenu brzinu.

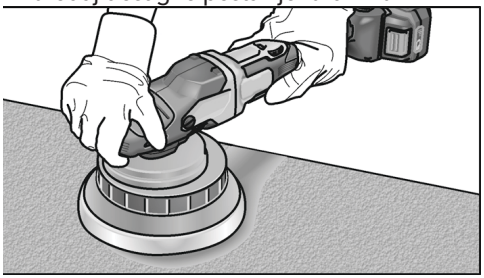

– Alat za poliranje pomičite bez pritiska i radite kružne, preklapajuće pokrete po površini koju polirate kako biste postigli dobre rezultate poliranja i produžili vijek trajanja alata.
– Ako koristite pastu za poliranje, upotrijebite odgovarajući alat za svaku pastu.

Više informacija o proizvodima proizvođača potražite na www.flex-tools.com.

Održavanje i njega

UPOZORENJE!

Uklonite bateriju prije radova na električnom alatu.

Čišćenje

- Redovito čistite električni alat i rešetku ispred ventilacijskih otvora. Učestalost čišćenja ovisi o materijalu i trajanju upotrebe.
- Unutrašnjost kućišta i motor redovito propušite suhim stlačenim zrakom.
- Redovito čistite poklopac filtra.

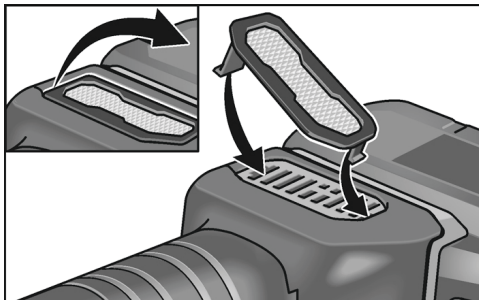

Uklonite poklopac filtra i ispušite ga suhim komprimiranim zrakom.

Brzine

NAPOMENA

Nemojte otpuštati vijke na pogonskoj glavi s prijenosom za vrijeme trajanja jamstvenog razdoblja.

Ako se nećete pridržavati ove upute, proizvođačeve obveze smatrat će se ništavnim.

Zamjena potrošnih dijelova

Promijenite jastučić s čičkom

- Uklonite bateriju.
- Uklonite alat za poliranje.
- Postavite stroj na stražnju stranu.

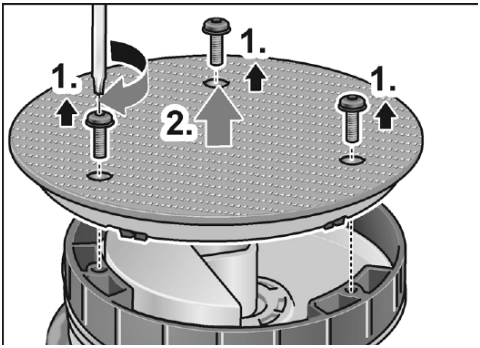

- Otpustite i uklonite vijke Torx ključem (**1**).
- Uklonite istrošenu podlogu s čičkom (**2**).
- Uklonite onečišćujuće tvari iz unutrašnjosti.

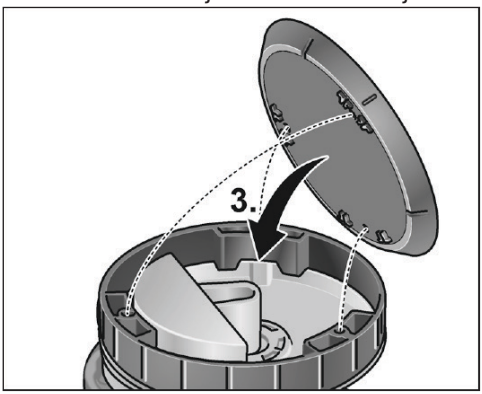

- Poravnajte rupe za pričvršćenje i postavite novi čičak (**3**).

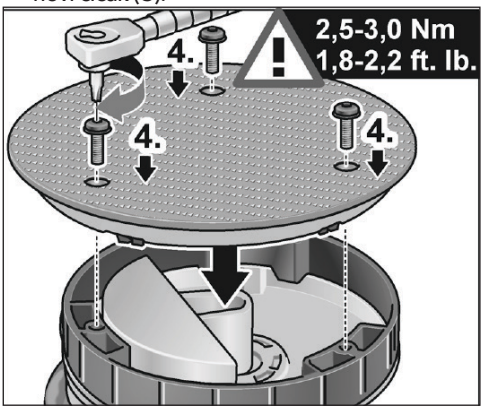

- Umetnite vijke i zategnite ih Torx ključem (**4**). (Moment zatezanja 2,5-3,0 Nm (1,8-2,2 ft. lb.))
- Izvršite probni rad. Provjerite da nema neuravnoteženosti i vibracija.

⚠ ***OPREZ!***

Nepravilna postavka momenta može oštetiti alat i površine koje se obrađuju.

Popravak

Popravke smije izvoditi samo ovlašteni servisni centar za korisnike.

Rezervni dijelovi i pribor

i ***NAPOMENA***

Smiju se koristiti samo alati koje je odobrila tvrtka FLEX. Za ostali pribor, posebno alate i pomoćna sredstva za poliranje, pogledajte kataloge proizvođača.

Razvijene crteže i popise rezervnih dijelova možete pronaći na našoj internetskoj stranici:

www.flex-tools.com

Informacije o zbrinjavanju

⚠ ***UPOZORENJE!***

Električni alat koji se više ne može upotrebljavati učinite neupotrebljivim:

– *kod alata s mrežnim napajanjem, iskopčajte kabel za napajanje,*
– *Električni alat na baterijsko napajanje uklanjanjem baterije.*

Samo zemlje EU-a

Električne alate nemojte odlagati s otpadom iz kućanstva!

U skladu s Europskom direktivom 2012/19/EU o otpadnoj električnoj i elektroničkoj opremi i prijenosu u nacionalni zakon, iskorištene električne alate potrebno je zasebno sakupljati i reciklirati na ekološki prihvatljiv način.

Povrat neobrađenog materijala umjesto odlaganja u otpad.

Uređaj, dodatnu opremu i ambalažu potrebno je reciklirati na ekološki prihvatljiv način. Plastični dijelovi identificirani su za recikliranje prema vrsti materijala.

⚠ ***UPOZORENJE!***

Baterije nemojte odlagati u otpad iz kućanstva, vatru ili vodu. Nemojte otvarati iskorištene baterije.

amo za zemlje EU:

U skladu s Direktivom 2023/1542 neispravne ili iskorištene baterije potrebno je reciklirati.

i ***NAPOMENA***

Informacije o mogućnostima zbrinjavanja zatražite od svog dobavljača!

CE- Izjava o sukladnosti

Izjave o sukladnosti nalaze se u Prilogu 1. ovog priručnika s uputama.

Izuzeće od odgovornosti

Proizvođač i njegov zastupnik nisu odgovorni za štete i izgubljenu dobit uslijed prekida u poslovanju prouzročenog proizvodom ili neupotrebljivim proizvodom.

Proizvođač i njegov zastupnik nisu odgovorni za štetu prouzročenu nepravilnom uporabom proizvoda ili uporabom proizvoda s proizvodima drugih proizvođača.

Vsebina

Simboli, uporabljeni v teh navodilih 203
Simboli na izdelku 203
Za vašo varnost. 203
Hrup in tresljaji 206
Tehnični podatki. 207
Pregled. 208
Navodila za uporabo. 209
Vzdrževanje in nega 211
Informacije o odstranjevanju 212
CE izjava o skladnosti 213
Oprostitev odgovornosti 213

Simboli, uporabljeni v teh navodilih

⚠ ***OPOZORILO!***
Označuje grozečo nevarnost. Neupoštevanje tega opozorila lahko privede do izgube življenja ali izjemno hudih telesnih poškodb.

⚠ ***POZOR!***
Označuje potencialno nevarno situacijo. Neupoštevanje tega opozorila lahko povzroči telesne poškodbe ali škodo na lastnini.

i ***OPOMBA***
Označuje nasvete pri uporabi in pomembne informacije.

Simboli na izdelku



Pred vklopom električnega orodja preberite priročnik za uporabo.



Informacije glede odstranjevanja stare naprave (preberite stran 212).

CE Oznaka CE

UK CA Oznaka UKCA

Za vašo varnost

⚠ ***OPOZORILO!***
Preden pričnete uporabljati orodje za poliranje, preberite in upoštevajte naslednje:

- *ta navodila za uporabo,*
- *»Splošna varnostna navodila« glede upravljanja električnih orodij v priloženi knjižici (št. navodil: 315915),*
- *trenutna veljavna pravila in predpise za preprečevanje nesreč na mestu uporabe.*

To orodje za poliranje je sodoben izdelek in je bil izdelan v skladu z uveljavljenimi varnostnimi predpisi.

Kljub temu pri uporabi električnega orodja obstaja nevarnost izgube življenja ali okončine uporabnika in/ali tretje osebe oz. lahko pride do poškodb električnega orodja ali druge materialne škode. Orodje za poliranje lahko uporabljate:

- *za predvideno uporabo,*
- *in če je v brezhibnem delovnem stanju.*

Okvare, ki ogrožajo stopnjo varnosti, je treba nemudoma odpraviti.

Predvidena uporaba

Ta ročni orbitalni polirnik je zasnovan

- za industrijske namene,
- za vse vrste poliranja, npr. lakiranih površin na vozilih, pohištvu in kovinskih površinah itd. s polirno gobico,
- za uporabo z orodji za poliranje, ki lahko delujejo s hitrostjo najmanj 500/min.

Varnostna navodila za naključni orbitalni polirnik

⚠ ***OPOZORILO!***
Preberite vsa varnostna opozorila, navodila, slike in tehnične podatke, ki so priloženi temu električnemu orodju. Zaradi neupoštevanja spodaj navedenih navodil lahko pride do električnega udara, požara in/ali hudih telesnih poškodb.

Vsa opozorila in navodila shranite za kasnejšo uporabo.

- **To električno orodje se uporablja kot orodje za poliranje. Preberite vsa varnostna opozorila, navodila, ilustracije in specifikacije, ki so priložene temu električnemu orodju.**Če ne upoštevate vseh spodaj

navedenih navodil, lahko pride do električnega udara, požara in/ali resnih poškodb.

- **Priporočamo, da opravil, kot so brušenje, peskanje, žično ščetkanje ali rezanje, ne izvajate s tem orodjem.** Opravila, za katera to električno orodje ni bilo oblikovano, lahko povzročijo nevarnost in telesne poškodbe.
- **Ne uporabljajte nastavkov, ki jih proizvajalec orodja ni izrecno zasnoval oz. jih priporočil.** Če lahko nastavek vpnete na električno orodje, še ne pomeni, da ga je mogoče varno uporabljati.
- **Nazivna hitrost nastavka mora biti višja ali enaka najvišji dovoljeni hitrosti, navedeni za električno orodje.** Nastavki z višjimi hitrostmi od njihovih nazivnih hitrosti se lahko staknejo in odletijo.
- **Zunanji premer in debelina vašega nastavka morata biti znotraj nazivne zmogljivosti vašega električnega orodja.** Nastavkov nepravilnih velikosti ni mogoče ustrezno zaščititi ali jih nadzorovati.
- **Vgradni navoji nastavkov se morajo ujemati z navojem vretena brusilnika. Pri nastavkih, ki jih vgradite s prirobnicami, se mora luknja nastavka prilegati premeru prirobnice.** Nastavki, ki se ne ujemajo z vgradnim nastavkom električnega orodja, bodo delovali neskladno, oddajali prekomerne tresljaje in morda povzročili izgubo nadzora.
- **Ne uporabljajte poškodovanega nastavka. Pred vsako uporabo preglejte nastavek. Tako denimo preverite, ali so brusilne plošče morda okrušene in razpokane, ali je podpora morda razpokana, obrabljena oz. prekomerno obrabljena, ali je žična krtača morda zrahljana ali ima razpokane žice. Če vam električno orodje ali nastavek pade na tla, preverite, ali je prišlo do poškodb orodja, oziroma vstavite nepoškodovan nastavek. Ko pregledate in vstavite nastavek, se skupaj s prisotnimi osebami odmaknite od območja vrtenja nastavka in električno orodje zaženite z največjo dovoljeno hitrost brez obremenitve za eno minuto.** Poškodovani nastavki običajno odpadejo med obdobjem preizkušanja.
- **Oblecite osebno varovalno opremo. Uporabite zaščito za obraz, zaščitna očala s stransko zaščito ali zaščitna očala, kar je odvisno od primera uporabe. Po potrebi nosite masko za prah, ščitnike za sluh, rokavice in delavniški predpasnik, ki lahko zadrži majhne delce abraziva ali obdelovanca.** Zaščita oči mora biti sposobna zaustaviti leteče delce, ki nastanejo pri različnih postopkih. Protiprašna ali dihalna maska mora zagotavljati filtriranje prašnih delcev, ki nastanejo pri delu. Prekomerna izpostavljenost glasnim šumom lahko povzroči izgubo sluha.
- **Opazovalci naj bodo na varni razdalji od delovnega območja. Osebe, ki vstopajo v delovno območje, morajo nositi osebno varovalno opremo.** Delčki obdelovanca ali odlomljen nastavek lahko odleti iz naprave in povzroči telesne poškodbe tudi izven neposrednega območja delovanja.
- **Električno orodje držite za izolirane oprijemne površine, ko izvajate postopek, pri katerem se lahko pritrdilni element orodja dotika skritih napajalnih vodnikov.** Če se rezalna oprema dotakne žic pod napetostjo, se lahko ta napetost prenese na izpostavljene kovinske dele, kar lahko posledično privede do električnega udara.
- **Električnega orodja nikoli ne odložite, dokler se nastavek ne ustavi v celoti.** Vrteči se nastavek lahko zagrabi ob stiku s površino in vam potegne električno orodje iz rok.
- **Električnega orodja ne zaženite, če ga nosite ob strani.** Naključen stik z vrtečim se nastavkom se lahko zatakne v vaša oblačila in povleče nastavek k vašemu telesu.
- **Redno čistite prezračevalne odprtine električnega orodja.** Ventilator motorja bo ostanke povlekel v ohišje. Prekomerno nalaganje kovinskih opilkov lahko povzroči tveganje pred električnim udarom.
- **Električnega orodja ne upravljajte v bližini vnetljivih materialov.** Iskre lahko namreč zanetijo požar.
- **Ne uporabljajte nastavkov, ki zahtevajo tekoča hladilna sredstva.** Uporaba vode ali drugih tekočih hladilnih sredstev lahko povzroči električni udar.

Opozorila glede povratnih sunkov in sorodna opozorila

Povratni sunek predstavlja nenaden odziv na zataknjen ali zaskočen vrtljivi kolut, brusni krožnik, krtačo ali katerikoli drug nastavek. Stiskanje ali zatikanje povzroči hitro zaustavitev vrtečega se pripomočka, kar povzroči, da se nenadzorovano električno orodje potisne v smer, nasprotno od vrtenja pripomočka na mestu stiska. Na primer, če se abrazivni kolut zatakne ali pritrdi na obdelovanec, se rob kolesa, ki vstopa v točko stiska, lahko zareže v površino materiala in povzroči, da se kolut izreže ven ali ga izvrže. Brusilni kolut lahko poskoči proti upravljavcu ali stran od njega, kar je odvisno od smeri vrtenja koluta na mestu stiskanja. Brusilni koluti se lahko v takšnih pogojih tudi polomijo. Povratni sunek je posledica nepravilne uporabe električnega orodja in/ali nepravilnih delovnih postopkov ali pogojev, temu pa se lahko izognete s pravilnimi ukrepi, opisanimi v nadaljevanju teh navodil.

- **Trdno primite električno orodje in telo ter roki postavite tako, da boste lahko ublažili sile povratnih sunkov. Vedno uporabljajte pomožni ročaj, če je ta na voljo. Tako namreč zagotovite največji nadzor nad povratnim sunkom ali navorom med zagonom.** Upravljavec lahko nadzira reakcije navora ali sile povratnih sunkov, če upošteva pravilne ukrepe.
- **Dlani nikoli ne približajte vrtečemu se nastavku.** Lahko namreč pride do povratnega sunka nastavka nad vaši roko.
- **Poskrbite, da se s telesom ne zadržujete na območju premikov električnega orodja v primeru povratnega sunka.** Povratni udarec požene orodje v smeri, ki je nasprotna gibanju koluta na mestu zagozdenja.
- **Bodite posebej pozorni pri obdelovanju kotov, ostrih robov itd. Izogibajte se poskakovanju in zatikanju nastavka.** Zaradi kotov, ostrih robov ali valovanj, se vrteči se nastavek lahko zaskoči in povzroči izgubo nadzora oziroma povratni sunek.
  Ne pritrjujte rezila verižne žage za rezljanje lesa ali zobatega žaginega lista. Takšna rezila pogosto povzročijo povratni udarec in izgubo nadzora.

Posebna varnostna opozorila za poliranje

- Ne dovolite, da bi se ohlapni deli polirne krpice ali njene pritrdilne nitke prosto vrteli. Zrahljane nitke odstranite ali jih odrežite. V zrahljane in vrteče se nitke priključka se lahko zapletete s prsti oziroma zataknete ob obdelovanec.

Varnostna navodila za upravljanje z baterijami

- **Baterij ne odpirajte sami.** Nevarnost kratkega stika!
- **Baterijo zaščitite pred vročino, daljšo izpostavljenostjo sončni svetlobi, ognjem, vodo in vlago.** Nevarnost eksplozije!
- **Poškodovana ali nepravilno uporabljena baterija lahko povzroči izpust plinov.** Poskrbite za dotok svežega zraka in se v primeru kakršnih koli telesnih zapletov posvetujte z zdravnikom. Plini lahko dražijo dihalne poti.
- **Če uporabljate akumulator na nepravilen način, lahko iz njega izteče tekočina. Preprečite stik s tako tekočino. Če nehote pride do stika, mesto dotika sperite z vodo. Če tekočina pride v stik z očmi, poiščite zdravniško pomoč.** Tekočina, ki izteče iz baterije, lahko povzroči draženje ali opekline.
- **Polnilne baterije FLEX uporabljajte samo v povezavi z orodji FLEX in dodatki FLEX.** Samo na ta način je polnilna baterija zaščitena pred nevarnimi preobremenitvami.
- **Baterije polnite le s polnilniki, ki jih priporoča proizvajalec.** Polnilnik, ki ustreza eni vrsti baterij, morda lahko povzroči požar, če z njim polnite drugo vrsto baterij.
- **Baterijo lahko poškodujete z ostrimi predmeti, kot so žeblji ali izvijači ali z zunanjo uporabo sile.** To lahko vodi do notranjega kratkega stika, kar povzroči ožganino, dimljenje, eksplozijo ali pregrevanje.

Hrup in tresljaji

OPOMBA

Vrednosti za A-tehtano raven zvočnega tlaka in za skupne vrednosti tresljajev so navedene v tabeli »Tehnične specifikacije«.

Vrednosti hrupa in tresljajev so bile določene v skladu s standardom EN 62841.

POZOR!

Navedene meritve veljajo za nova električna orodja. Če orodje pogosto uporabljate, se lahko vrednosti hrupa in vibracij spremenijo.

OPOMBA

Deklarirane skupne vrednosti vibracij in deklarirane vrednosti emisij hrupa so bile izmerjene v skladu s standardno preskusno metodo in se lahko uporabljajo za primerjavo enega orodja z drugim; lahko se uporabljajo tudi za predhodno oceno izpostavljenosti.

Deklarirana raven emisij vibracij in vrednost(i) emisij hrupa predstavljajo glavne namene uporabe orodja.

Če pa se orodje uporablja za različne namene, z različnimi pripomočki ali slabo vzdrževano, se lahko raven emisij vibracij in vrednost(i) emisij hrupa razlikujeta.

To pa lahko znatno poveča raven izpostavljenosti v celotnem delovnem času.

Če želite dobiti natančno oceno ravni izpostavljenosti vibracijam in vrednosti emisij hrupa, morate upoštevati tudi čase, ko je orodje izklopljeno ali deluje, vendar ga dejansko ne uporabljate. To lahko znatno zmanjša stopnjo izpostavljenosti v celotnem delovnem obdobju.

Določite dodatne varnostne ukrepe za zaščito operaterja pred učinki vibracij in hrupa, kot so: vzdrževanje orodja in nastavkov, ohranjanje toplih rok, organizacija delovnih vzorcev.

POZOR!

Če je vrednost zvočnega tlaka višja od 85 dB(A), si nadenite zaščito za sluh.

Tehnični podatki

Vrsta izdelka		XFE 2 15 18-EC	XCE 2 8 18-EC
Izdelek		Orbitalni polirnik	
Nazivna napetost	V	18	
Baterija		Serija AP 18 Serija AP 18 XT	
Polnilnik		Serija CA 18 Serija...CA 12/18	
Držalo za orodja		Trak z ježkom Ø 125/150	Trak z ježkom Ø 125/150
Najv. Ø orodja	mm	160	
Orbitalni	mm	15	8
Hitrost brez obremenitve	/min	2700–8700	225–700
Teža	kg	2,1*	2,0*
Delovna temperatura		-10~40 °C	
Temperatura za shranjevanje		< 50 °C	
Temperatura polnjenja		4~40°C	
Raven A-tehtanega zvočnega tlaka po standardu EN 62841 (glejte razdelek »Hrup in tresljaji«):			
Raven zvočnega tlaka LpA	dB(A)	79	81
Izmerjena raven zvočne moči LWA	dB(A)	90	92
Negotovost K	db	2,5	
Skupna vrednost vibracij v skladu z EN 62841 (glejte razdelek »Hrup in vibracije«):			
Vrednost emisij ah	m/s²	7,2	5,1
Negotovost K	m/s²	1,5	1,5
Ponavljajoče se udarne vibracije (pF):	m/s²	132	57
Negotovost K	m/s²	49	17

* Merjeno brez orodja.

Pregled

V teh navodilih so opisana različna električna orodja. Prikazano električno orodje se lahko v podrobnostih razlikuje od tistega, ki ste ga kupili.

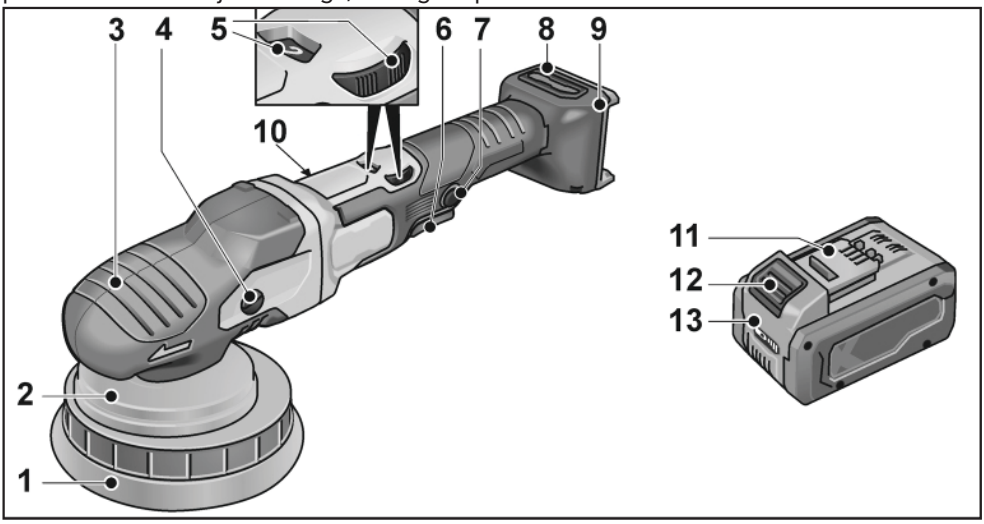

1 Trak z ježkom
2 Podpora diska
3 Prijemni pokrov
Z odprtino za izhod zraka in puščico, ki ponazarja smer vrtenja.
4 Glava menjalnika*
5 Številčnica za vnaprejšnjo izbiro hitrosti
6 Gumb za zaklepanje
Zaklene stikalo (7) med neprekinjenim delovanjem.
7 Stikalo
Vklopi in izklopi električno orodje in ga pospeši do vnaprej izbrane hitrosti.
8 Pokrov filtra
9 Reža za baterijo
10 Tipska ploščica
11 Litij-ionska baterija Flex
12 Gumb za sprostitev baterije
13 Stanje indikatorja za napajanje
Ključ Torx T20 *

* * Ni prikazano

Navodila za uporabo

⚠ ***OPOZORILO!***

Preden pričnete uporabljati električno orodje, odstranite baterijo.

Pred vklopom polirnika

Napravo za poliranje odstranite iz embalaže in preverite, ali so priloženi vsi deli in ali je kateri od njih morda poškodovan.

i ***OPOMBA***

Ob dostavi baterija ni v celoti napolnjena. Pred prvo uporabo v celoti napolnite baterijo. Preberite si navodila za uporabo polnilnika.

Vstavljanje/zamenjava baterije

- Napolnjeno baterijo priključite v električno orodje, dokler ne zaslišite, da se zaskoči.

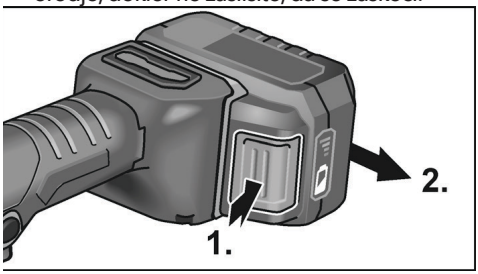

- Za odstranitev pritisnite gumb za sprostitev (**1**.) in izvlecite baterijo (**2**.).

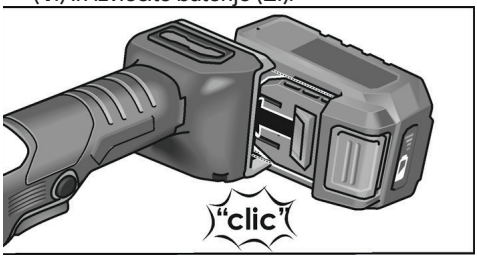

⚠ ***POZOR!***

Ko naprave ne uporabljate, zaščitite kontakte baterije. Zaradi zrahljanih kovinskih delov lahko pride do kratkega stika. Nevarnost eksplozije in zanetenja ognja.

Stanje napolnjenosti baterije

- Pritisnite gumb, da preverite stanje polnjenja lučk LED indikatorja za polnjenje.

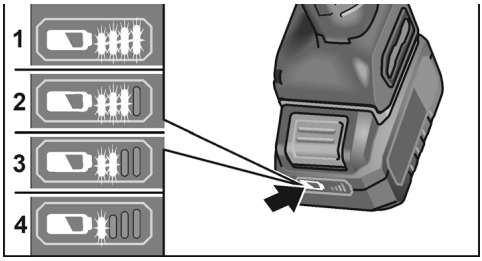

Indikator se izklopi po 5 sekundah.

Če utripa ena od lučk LED, je treba baterijo znova napolniti. Če pritisnete gumb in ne zasveti nobena lučka LED, je baterija poškodovana in jo je treba zamenjati.

Pritrjevanje/menjava orodja

- Odstranite baterijo.

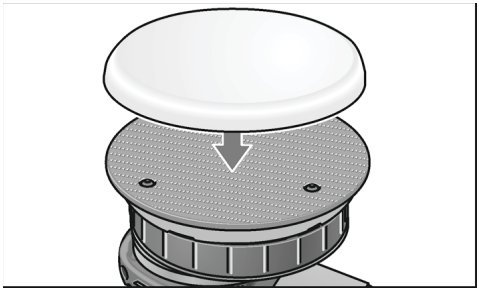

- Polirno orodje trdno pritisnite v sredinsko odprtino blazinice z ježkom. Uporabljajte samo nepoškodovana orodja za poliranje.
- Vstavite baterijo.
- Orodje za poliranje vklopite (ne da bi ga blokirali) in ga pustite delovati približno 30 sekund. Preverite neravnovesja in vibracije.
- Polirnik izklopite.

Pritrjevanje orodij

⚠ ***POZOR!***

Orodja pritrdite na sredino držala orodja. Neravnovesja lahko poškodujejo električno orodje. Kar lahko vpliva na učinkovitost delovanja.

OPOMBA

Za ta model uporabljajte originalne nastavke FLEX Če ne uporabljate originalnih nastavkov FLEX, morda ne boste zadovoljni z rezultatom poliranja, stopnja tresljajev se lahko poviša in električno orodje se lahko celo močneje obrabi oz. poškoduje.

Podatki glede obrabe pene

OPOMBA

Na splošno velja, da se pena veliko hitreje obrabi pri prosto se vrtečim ekscentričnem poliranju kot pri rotacijskem poliranju ali ekscentričnem poliranju s silo.

Zaradi gonila pride do obrabe pri središču pene in ne na zunanjem robu pene. Čim bolj/čim dlje je struktura celic izpostavljena obremenitvam in posledično hitreje poškodovana, hitreje se začne stopnjevati toplota. Škoda je tako neizogibna. Obrabe te vrste ni mogoče zaznati na zunanjosti pene. Priporočamo, da element pravočasno zamenjate in ga odstranite, da preprečite termične poškodbe električnega orodja.

Vklop in izklop

Kratkotrajno delovanje brez klecnega stikala

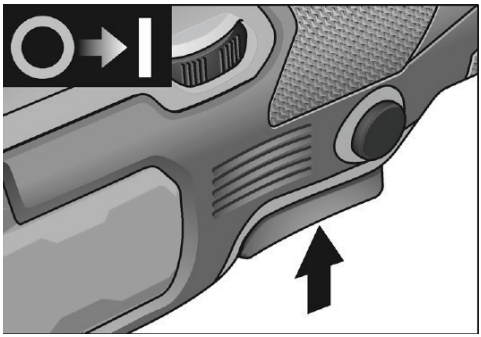

- Pritisnite in pridržite stikalo.
- Če želite izdelek izklopiti, spustite stikalo.

Trajno delovanje z zaklepom

Izklop/odstranitev akumulatorske baterije

- *Izklopite električno orodje.*
- *Ponovno vklopite električno orodje.*

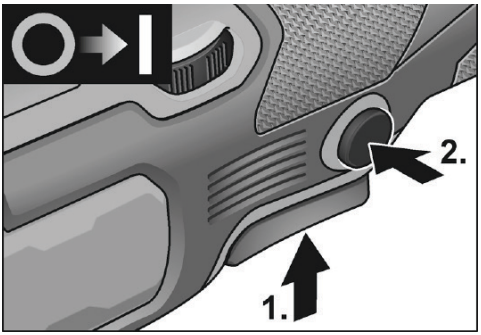

- Pritisnite in pridržite stikalo (1.).
- Če želite izdelek zakleniti v položaj, pridržite gumb za zaklepanje in sprostite stikalo (2.)

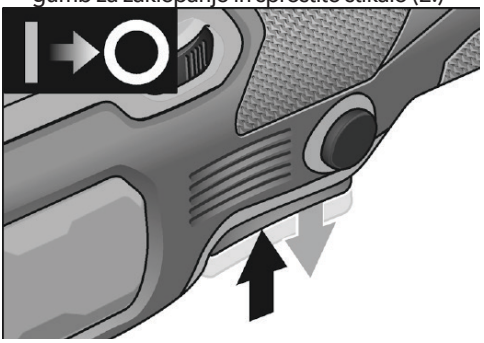

- Za izklop kratek čas pritisnite in spustite stikalo.

Vnaprejšnja izbira hitrosti

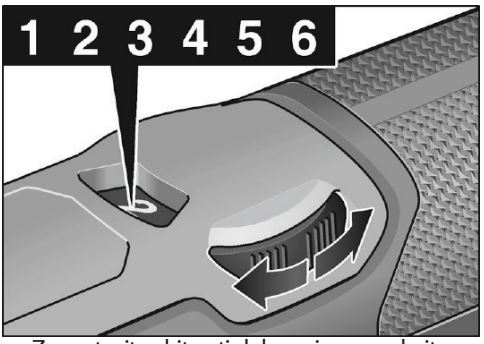

- Za nastavitev hitrosti delovanja premaknite vrtljivi gumb na želeno vrednost.
- Narahlo pritisnite stikalo, da pospešite električno orodje do vnaprej izbrane hitrosti.

OPOMBA

V primeru preobremenitve ali pregrevanja med neprekinjenim delovanjem se električno orodje izklopi.

Če želite nadaljevati delo, izklopite električno orodje in ga nato ponovno vklopite.

Navodila za delo

POZOR!

Ko je polirnik izklopljen,

polirno orodje še kratek čas deluje.

OPOMBA

Po menjavi orodja (npr. volnena blazinica namesto polirne gobice) lahko razlika v teži poveča vibracije.

Spreminjajte delovno hitrost z nastavitvenim kolescem, dokler se vibracije ne zmanjšajo.

– Stroj vklopite, preden ga postavite na površino, ki jo želite polirati, in pustite, da polirnik doseže nastavljeno hitrost.

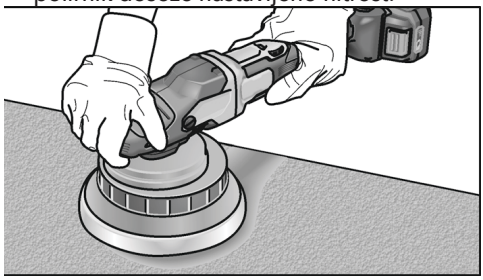

– Polirno orodje premikajte brez pritiska in s krožnimi, prekrivajočimi se gibi po površini, ki jo želite polirati, da dosežete dobre rezultate poliranja in podaljšate življenjsko dobo orodja.
– Če uporabljate polirno pasto, uporabite ustrezno orodje za vsako vrsto paste.

Če želite izvedeti več o izdelkih proizvajalca, obiščite spletno mesto www.flex-tools.com.

Vzdrževanje in nega

OPOZORILO!

Preden pričnete uporabljati električno orodje, odstranite baterijo.

Čiščenje

- Redno čistite električno orodje in rešetko pred režami ventilatorja. Pogostost čiščenja je odvisna od materiala in trajanja uporabe.
- S kompresorjem redno spihajte notranjost ohišja in motor.
- Redno čistite pokrov filtra.

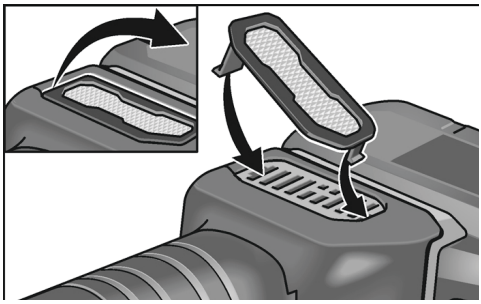

Odstranite pokrov filtra in ga izpihajte s suhim stisnjenim zrakom.

Menjalniki

OPOMBA

Med garancijsko dobo ne rahljajte vijakov na glavi mehanizma.

Neupoštevanje tega mehanizma izniči vse proizvajalčeve garancijske obveznosti.

Zamenjava obrabnih delov

Zamenjava blazinice z ježkom

- Odstranite baterijo.
- Odstranite polirno orodje.
- Stroj postavite na hrbet.

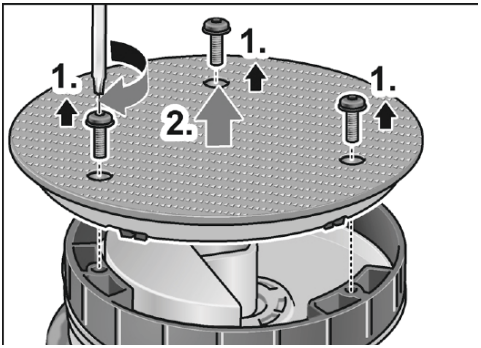

- Odvijte in odstranite vijake s ključem Torx (**1**.).
- Odstranite obrabljeno blazinico z ježkom (**2**.).
- Odstranite nečistoče iz notranjosti.

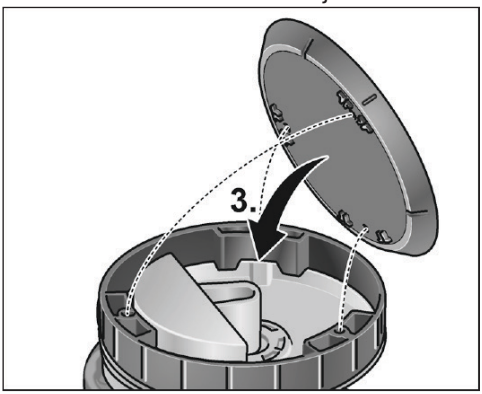

- Poravnajte pritrdilne luknje in namestite novo blazinico z ježkom (**3**.).

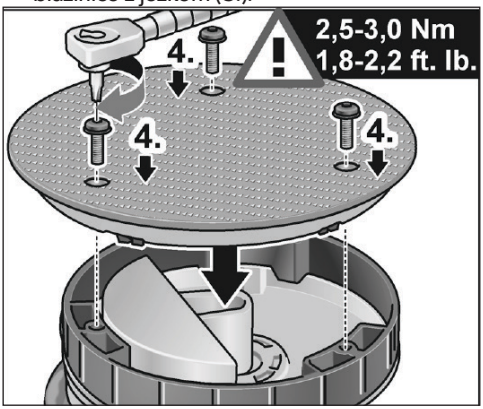

- Vstavite vijake in privijte s ključem Torx (**4**.). (Zatezni moment 2,5-3,0 Nm)
- Izvedite poskusni tek. Preverite neravnovesja in vibracije.

POZOR!

Nepravilna nastavitev navora lahko poškoduje orodje in obdelovane površine.

Popravila

Popravila lahko izvaja le pooblaščeni servisni center

Nadomestni deli in dodatki

OPOMBA

Uporabljate lahko le orodja, ki jih je odobrilo podjetje FLEX. Za ostale dodatke, zlasti orodja in pripomočke za poliranje, glejte kataloge proizvajalca.

Slike s podrobnostmi in sezname nadomestnih delov si lahko ogledate na naši spletni strani:**www.flex-tools.com**

Informacije o odstranjevanju

OPOZORILO!

Onemogočite uporabo električnih orodij, ki jih ne potrebujete več:

- *omrežna električna orodja tako, da odstranite napajalni kabel;*
- *pri baterijskih električnih orodjih odstranite baterijo.*

Samo države EU

Električnih orodij ne zavrzite med gospodinjske odpadke!

V skladu z Direktivo EU 2012/19/EU glede odpadne električne in elektronske opreme in prenosom na državno zakonodajo je treba iztrošena električna orodja zbirati ločeno in jih reciklirati na okolju prijazen način.

Predelava namesto odstranjevanja med odpadke.

Napravo, nastavke in embalažo je treba reciklirati na okolju prijazen način. Plastični deli so namenjeni za recikliranje glede na vrste materiala.

OPOZORILO!

Baterij ne mečite med gospodinjske odpadke, v vodo ali ogenj. Ne odpirajte iztrošenih baterij.

Velja samo za države EU:

V skladu s Pravilnikom 2023/1542 je treba okvarjene ali rabljene baterije reciklirati.

OPOMBA

O možnostih odstranjevanja se pozanimajte pri svojem prodajalcu!

CE-Izjava o skladnosti

Izjave o skladnosti so vključene v Prilogo 1 k tem navodilom za uporabo.

Oprostitev odgovornosti

Proizvajalec in njegov predstavnik nista odgovorna za kakršno koli škodo in izgubo prihodkov zaradi prekinitve poslovanja, ki ga je povzročil izdelek oziroma neuporaben izdelek.

Proizvajalec in njegov predstavnik nista odgovorna za kakršno koli škodo, nastalo zaradi nepravilne uporabe izdelka ali uporabe izdelka z izdelki drugih proizvajalcev.

Cuprins

Simboluri utilizate în acest manual 214
Simbolurile de pe produs. 214
Pentru siguranța dumneavoastră 214
Zgomotul și vibrațiile. 217
Date tehnice 218
Prezentare generală. 219
Instrucțiuni de folosire. 220
Întreținerea și îngrijirea 222
Informații privind eliminarea 223
Declarație de conformitate CE 224
Exonerare de responsabilitate. 224

Simboluri utilizate în acest manual

⚠ ***AVERTISMENT!***
Implică pericol iminent. Nerespectarea acestui avertisment poate duce la deces sau la vătămări extrem de grave.

⚠ ***ATENȚIE!***
Indică o situație potențial periculoasă. Nerespectarea acestui avertisment poate duce la rănirea sau deteriorarea elementului de sprijin.

i ***NOTĂ***
Denotă aplicarea sfaturilor și a informațiilor importante.

Simbolurile de pe produs


Înainte de a porni scula electrică, citiți manualul de utilizare.


Informații privind eliminarea mașinilor vechi (consultați pagina 223)!


Marcaj CE


Marcaj UKCA

Pentru siguranța dumneavoastră

⚠ ***AVERTISMENT!***
Înainte de a utiliza mașina de lustruit, vă rugăm să citiți și să urmați instrucțiunile:

- *aceste instrucțiuni de utilizare,*
- *„Instrucțiunile generale privind siguranța" privind manipularea sculelor electrice din broșura furnizată (broșură nr.: 315915),*
- *regulile și regulamentele în vigoare în prezent pentru prevenirea accidentelor.*

Această mașină de lustruit este de ultimă generație și a fost construită în conformitate cu reglementările de siguranță recunoscute.

Însă, pe durata utilizării, scula electrică poate constitui un pericol pentru viața și membrele utilizatorului sau ale unui terț, ori scula electrică sau alte bunuri pot fi deteriorate. Aparatul de lustruit nu poate fi utilizat

- *în scopul destinat,*
- *în stare perfectă de funcționare.*

Defectele care îi afectează siguranța trebuie remediate imediat.

Utilizarea prevăzută

Această mașină de lustruit orbitală acționată manual este concepută

- pentru aplicații industriale,
- pentru toate tipurile de lucrări de lustruire, de ex. lucrări de vopsire a vehiculelor, mobilierului și suprafețelor metalice etc. cu burete de lustruit,
- pentru utilizarea împreună cu unelte de lustruire cărora li se permite să funcționeze la o viteză de minim 500/min.

Instrucțiuni de siguranță pentru lustruitorul cu orbită aleatorie

⚠ ***AVERTISMENT!***
Citiți toate avertismentele de siguranță, instrucțiunile, ilustrațiile și specificațiile furnizate cu această sculă electrică. Nerespectarea tuturor instrucțiunilor enumerate mai jos se poate solda cu șoc electric, incendiu și/sau vătămare corporală gravă.

Păstrați toate avertismentele și instrucțiunile pentru consultare ulterioară.

- **Această sculă electrică este destinată să funcționeze ca mașina de lustruit. Citiți toate avertismentele de siguranță, instrucțiunile, ilustrațiile și specificațiile furnizate împreună cu această unealtă electrică.** Nerespectarea tuturor instrucțiunilor enumerate mai jos poate duce la electrocutare, incendiu și/sau vătămări corporale grave.
- **Operații precum polizarea, șlefuirea, perierea cu sârmă sau retezarea nu sunt recomandate a fi executate cu această sculă electrică.** Operațiile pentru care această sculă nu a fost concepută pot prezenta riscuri și pot provoca accidente.
- **Nu utilizați accesorii care nu au fost create special și recomandate special de producătorul sculei.** Doar pentru că accesoriul poate fi atașat la scula dumneavoastră electrică nu înseamnă că funcționarea în siguranță a acestuia este asigurată.
- **Viteza nominală a accesoriului trebuie să fie cel puțin egală cu viteza maximă marcată pe scula electrică.** Accesoriile care se rotesc mai repede decât viteza nominală se pot rupe în bucăți și pot fi aruncate.
- **Diametrul exterior și grosimea accesoriului dumneavoastră trebuie să se afle în intervalul de capacitate nominală al sculei electrice.** Accesoriile dimensionate greșit nu pot fi protejate și controlate adecvat.
- **Filetul de fixare a accesoriilor trebuie să se potrivească cu filetul axului polizorului. Pentru accesoriile care se montează cu flanșă, gaura pentru ax a accesoriului trebuie să fie compatibilă cu diametrul de fixare cu flanșă.** Accesoriile care nu se potrivesc cu dispozitivul de montare al sculei electrice se vor dezechilibra, vor vibra excesiv și pot provoca pierderea controlului.
- **Nu utilizați un accesoriu defect. Înainte de fiecare utilizare, inspectați accesoriile, precum discurile abrazive, pentru depistarea eventualelor crăpături, verificați talerul suport pentru depistarea crăpăturilor sau uzurii excesive, peria metalică pentru depistarea firelor desprinse sau crăpate. Dacă scula sau accesoriul sunt scăpate din mână, inspectați-le pentru depistarea deteriorărilor sau instalați un accesoriu nedeteriorat. După inspectare și instalarea unui accesoriu, poziționați-vă dumneavoastră și celelalte persoane prezente în afara planului accesoriului rotativ și puneți în funcțiune scula electrică la turația maximă de mers în gol timp de un minut.** Accesoriile deteriorate se vor rupe de obicei în timpul acestui test.
- **Utilizați echipamente de protecție personală. În funcție de aplicație, utilizați scut de față sau ochelari de protecție. După caz, purtați mască de praf, protecție auditivă, mănuși și șorț de atelier capabil să oprească micile fragmente abrazive sau piese de prelucrat.** Protecția ochilor trebuie să fie capabilă să oprească resturile zburătoare generate de diferite operațiuni. Masca de praf sau aparatul autonom de respirat trebuie să fie capabil să filtreze particulele generate în timpul operației executate de dumneavoastră. Expunerea prelungită la zgomot de mare intensitate poate provoca pierderea auzului.
- **Țineți trecătorii la o distanță de siguranță de zona de lucru. Orice persoană care intră în zona de lucru trebuie să poarte echipament de protecție personală.** Fragmente din piesa de prelucrat sau dintr-un accesoriu rupt se pot desprinde și pot provoca accidente dincolo de zona imediată de lucru.
- **Țineți scula electrică de suprafețele de prindere izolate atunci când efectuați o operațiune în care accesoriul sculei ar putea intra în contact cu cabluri de alimentare ascunse.** Accesoriul de așchiere care intră în contact cu un cablu „sub tensiune” poate pune sub tensiune părțile metalice exterioare ale sculei electrice și poate electrocuta operatorul.
- **Nu lăsați niciodată scula jos pe o suprafață înainte ca accesoriul să se oprească complet.** Accesoriul în rotație poate prinde suprafața și poate scoate scula electrică de sub controlul dumneavoastră.
- **Nu porniți scula electrică în timp ce o transportați.** Prin contactul accidental cu accesoriul rotativ se pot agăța hainele, trăgându-se accesoriul către corpul dumneavoastră.

- **Curățați regulat orificiile de ventilație ale sculei electrice.** Ventilatorul motorului va trage praful în interiorul carcasei și acumularea excesivă a metalului pudră poate cauza pericole electrice.
- **Nu operați scula electrică în apropierea materialelor inflamabile.** Scânteile pot aprinde aceste materiale.
- **Nu utilizați accesorii ce necesită agenți de răcire lichizi.** Utilizarea apei sau a altor lichide de răcire poate conduce la electrocutare sau șoc electric.

Reculul și avertizările aferente

Reculul este o reacție bruscă la prinderea sau agățarea unui disc în mișcare, a unei plăcuțe de suport, a unei perii sau a oricărui alt accesoriu. Ciupirea sau agățarea provoacă blocarea rapidă a accesoriului în rotație, ceea ce, la rândul său, face ca scula electrică necontrolată să fie forțată în direcția opusă rotației accesoriului în punctul de blocare. De exemplu, dacă un disc abraziv este agățat sau ciupit de piesa de prelucrat, muchia discului care intră în punctul de ciupire se poate afunda în suprafața materialului, provocând ieșirea sau ieșirea discului. Discul poate sări fie spre operator, fie în direcția opusă operatorului, în funcție de direcția de mișcare a discului în punctul de agățare.
Discurile abrazive se pot chiar rupe în aceste condiții. Reculul este rezultatul utilizării necorespunzătoare a sculei și/sau a procedurilor sau condițiilor de operare incorecte și poate fi evitat prin luarea măsurilor de precauție adecvate menționate mai jos.

- **Țineți bine scula electrică și poziționați-vă corpul și brațul astfel încât să reziste la forțele de recul. Utilizați întotdeauna mânerul auxiliar, dacă este disponibil, pentru un control maxim asupra reculului sau a momentului de torsiune reactiv în timpul pornirii.** Operatorul poate controla momentul de torsiune reactiv și forțele de recul, dacă se iau măsuri de precauție adecvate.
- **Nu vă plasați niciodată mâna în apropierea accesoriului rotativ.** Accesoriul poate avea un recul peste mâna dumneavoastră.
- **Nu vă poziționați corpul în zona în care se va mișca scula electrică dacă apare reculul.** Reculul va arunca scula în direcția opusă față de mișcarea discului abraziv în punctul de blocare.
- **Fiți foarte atent când prelucrați colțuri, muchii ascuțite, etc. Evitați balansarea și agățarea accesoriului.** Colțurile, muchiile ascuțite sau balansarea au tendința de a agăța accesoriul rotativ, ducând la pierderea controlului sau la recul.
  Nu atașați un lanț de ferăstrău cu lamă de sculptură în lemn sau o lamă de ferăstrău dințată. Astfel de lame creează recul frecvent și pierderea controlului.

Avertismente de siguranță specifice pentru operațiile de lustruire

- Nu lăsați nicio porțiune slăbită a capacului de lustruire sau a șnururilor sale de fixare să se rotească liber. Îndepărtați sau tăiați orice șnururi de atașare slăbite. Șnururile de atașare slăbite și care se rotesc vă pot încurca degetele sau se pot agăța de piesa de prelucrat.

Instrucțiuni de siguranță pentru manipularea acumulatorilor

- **Nu desfaceți acumulatorul.** Risc de scurtcircuitare!
- **Protejați acumulatorul împotriva căldurii, inclusiv expunerea îndelungată la lumina soarelui, foc, apă și umezeală.** Pericol de explozie!
- **Un acumulator avariat sau utilizat greșit poate duce la producerea de emanații.** Asigurați-vă o sursă de aer proaspăt și consultați un medic în cazul apariției unor complicații fizice. Emanațiile vă pot irita căile respiratorii.
- **Este posibil ca din acumulator să se scurgă lichid dacă acesta este utilizat greșit. Evitați contactul cu astfel de lichid. Dacă are loc contactul accidental, clătiți cu apă. Dacă lichidul intră în contact cu ochii, efectuați un consult medical.** Lichidul scurs din acumulator poate produce iritări sau arsuri.
- **Utilizați bateriile reîncărcabile FLEX numai în legătură cu uneltele FLEX și accesoriile FLEX.** Numai în acest mod este protejată bateria reîncărcabilă împotriva suprasarcinilor periculoase.
- **Reîncărcați acumulatorii numai cu încărcătoarele specificate de producător.** Un încărcător adecvat pentru un tip de acumulator poate prezenta risc de incendiu dacă este utilizat cu alt acumulator.

- **Acumulatorul riscă să fie avariat de obiecte ascuțite precum cuie sau șurubelnițe ori prin aplicarea externă a forței.** Acesta poate duce la un scurtcircuit intern, cauzând arderea acumulatorului, fum, explozie sau supraîncălzire.

Zgomotul și vibrațiile

NOTĂ

Valorile pentru nivelul de presiune acustică ponderat A și pentru valorile totale ale vibrațiilor pot fi găsite în tabelul „Specificații tehnice".

Valorile zgomotului și ale vibrațiilor emise au fost determinate în conformitate cu norma EN 62841.

ATENȚIE!

Măsurile indicate se referă la sculele electrice noi. Utilizarea zilnică duce la modificarea valorilor de zgomot și vibrații.

NOTĂ

Valorile totale declarate ale vibrațiilor și valorile emisiilor de zgomot au fost măsurate în conformitate cu o metodă standard de testare și pot fi utilizate pentru compararea unei scule cu alta; de asemenea, pot fi utilizate într-o evaluare preliminară a expunerii.

Nivelul declarat al emisiei de vibrații și valoarea (valorile) emisiei de zgomot reprezintă principalele aplicații ale sculei.

Totuși, dacă scula este utilizat pentru alte aplicații, cu diferite accesorii sau întreținere deficitară, emisiile de vibrații nivelul și valoarea (valorile) emisiilor de zgomot pot diferi

Acest lucru poate mări semnificativ nivelul de expunere în cadrul perioadei totale de lucru.

Pentru a face o estimare precisă a nivelului de expunere la vibrații și a valorii (valorilor) emisiei de zgomot, este necesar să se țină cont și de momentele în care scula este oprită sau funcționează, dar nu este efectiv utilizată. Acest lucru poate reduce semnificativ nivelul de expunere pe întreaga perioadă de lucru.

Identificați măsurile suplimentare de siguranță pentru a proteja operatorul de efectele vibrațiilor și zgomotului, cum ar fi: Întreținerea sculei și a accesoriilor, menținerea căldurii mâinilor, organizarea tiparelor de lucru.

ATENȚIE!

Purtați antifoane când presiunea sonoră depășește 85 dB(A).

Specificații tehnice

Tipul de produs		XFE 2 15 18-EC	XCE 2 8 18-EC
Produs		Lustruitor orbital	
Tensiune nominală	V	18	
Acumulator		Seria AP 18... AP 18 XT...seria	
Încărcător		CA...seria 18 CA...seria 12/18	
Portsculă		Velcro Ø 125/150	Velcro Ø 125/150
Sculă Ø max.	mm	160	
Orbită	mm	15	8
Turație de mers în gol	/min	2700-8700	225 - 700
Greutate	kg	2.1*	2.0*
Temperatură de funcționare		-10~40°C	
Temperatură de depozitare		< 50°C	
Temperatură de încărcare		4~40°C	
Nivelul presiunii acustice ponderat A conform EN 62841 (a se vedea „Zgomot și vibrații”):			
Nivel de presiune sonoră LpA	dB(A)	79	81
Nivel de putere sonoră măsurată LWA	dB(A)	90	92
Incertitudine K	db	2,5	
Valoarea totală a vibrațiilor conform EN 62841 (a se vedea „Zgomot și vibrații”):			
Valoarea emisiilor ah	m/s²	7.2	5.1
Incertitudine K	m/s^2	1,5	1,5
Vibrații de șoc repetate(pF):	m/s^2	132	57
Incertitudine K	m/s^2	49	17

* Măsurat fără accesoriu.

Prezentare generală

În instrucțiuni sunt descrise diferite scule electrice. Scula electrică ilustrată poate diferi în detaliu de cea pe care ați achiziționat-o.

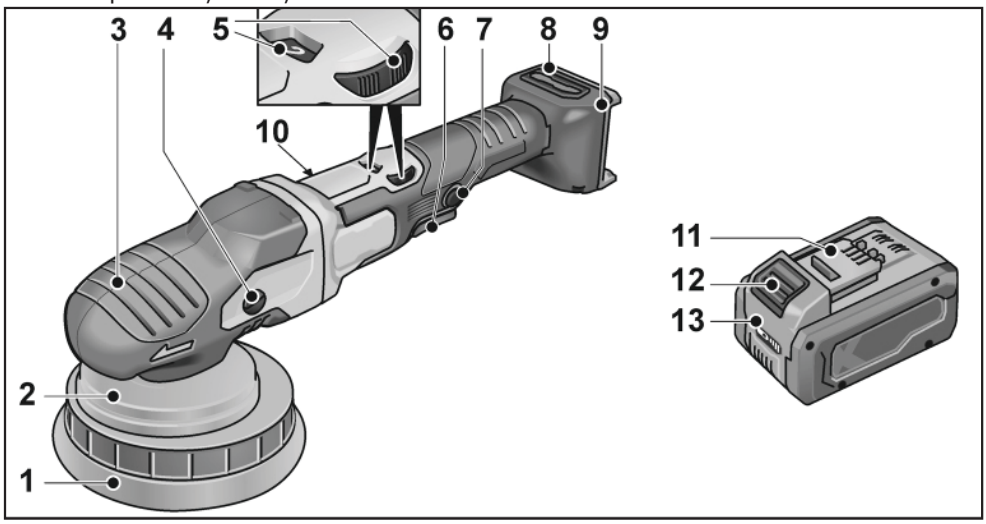

1 Placă suport cu prindere Velcro
2 Suport pentru disc
3 Capac de prindere
Cu fantă de evacuare și săgeată de direcție a rotației.
4 Cap de transmisie *
5 Cadran pentru preselectarea vitezei
6 Buton de blocare
Blochează comutatorul (7) în timpul funcționării continue.
7 Întrerupător
Pornește și oprește alimentarea sculei electrice și accelerează viteza la cea presetată.
8 Capacul filtrului
9 Fantă pentru baterie
10 Plăcuță tehnică
11 Baterie Flex Li-ion
12 Buton de eliberare a acumulatorului
13 Indicatorul stării de încărcare
Cheie Torx T20 *

* neilustrat

Instrucțiuni de folosire

⚠ ***AVERTISMENT!***

Scoateți acumulatorul înainte de a executa vreo operațiune asupra sculei electrice.

Înainte de a porni mașina de lustruit

Despachetați aparatul de lustruit și asigurați-vă că nu comportă piese lipsă sau avariate.

i ***NOTĂ***

Bateriile nu sunt încărcate complet în momentul livrării. Înainte de prima utilizare, încărcați complet bateria. Consultați manualul de instrucțiuni al încărcătorului.

Instalarea/înlocuirea bateriei

- Apăsați acumulatorul încărcat în scula electrică până când se fixează în poziție.

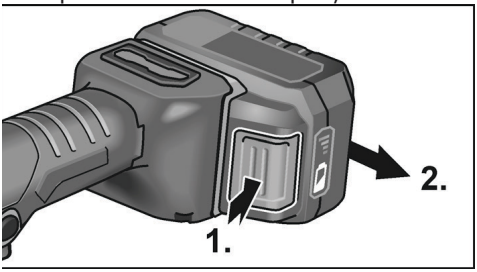

- Pentru a-l scoate, apăsați pe butonul de eliberare (**1**.) și scoateți acumulatorul (**2**.).

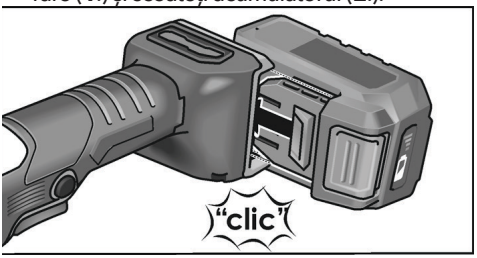

⚠ ***ATENȚIE!***

Când dispozitivul nu este utilizat, protejați bornele acumulatorului. Piesele de metal pot scurtcircuita bornele; pericol de explozie și de incendiu!

Starea de încărcare a acumulatorului

- Apăsați pe buton pentru a verifica starea de încărcare a acumulatorului vizualizând indicatorii LED de încărcare.

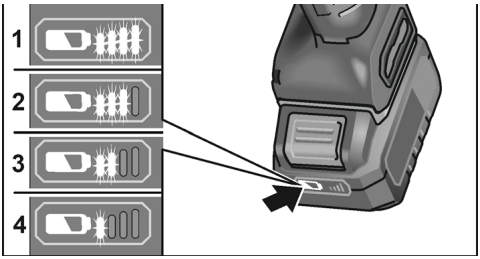

Indicatorul se va stinge după 5 secunde.

Dacă unul dintre LED-uri clipește, acumulatorul trebuie încărcat. Dacă niciunul dintre LED-uri nu se aprinde după apăsarea butonului, acumulatorul este defect și trebuie înlocuit.

Fixarea/schimbarea sculei

- Îndepărtați acumulatorul.

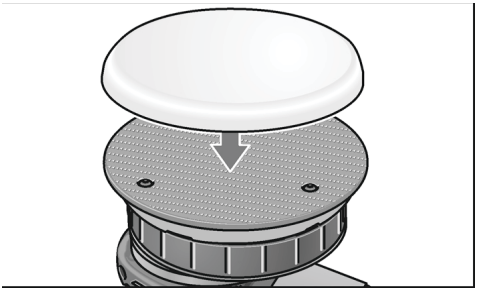

- Apăsați ferm scula de lustruire, centrat pe ochi, pe placa cu velcro. Folosiți doar unelte de lustruit nedeteriorate.
- Introduceți acumulatorul.
- Porniți mașina de lustruit (fără a o bloca) și lăsați-o să funcționeze timp de aprox. 30 de secunde. Verificați dacă există dezechilibre și vibrații.
- Opriți polizorul.

Atașarea uneltelor

⚠ ***ATENȚIE!***

Atașați uneltele în centrul suportului de unelte. Dezechilibrarea poate duce la avarierea sculei. Rezultatul lucrării poate fi afectat.

i ***NOTĂ***

Utilizați accesoriile originale FLEX cu acest model. Neutilizarea accesoriilor originale FLEX poate duce la rezultate de lustruire slabe, creșterea vibrațiilor și la uzură mai mare sau chiar la avarierea sculei electrice.

Informații privind uzura spumei

i ***NOTĂ***

În general, uzura spumei este mult mai pronunțată cu lustruirea excentrică liberă comparativ cu lustruirea rotativă sau cu lustruirea excentrică acționată.

Datorită transmisiei, această uzură nu are loc în exteriorul spumei ci în mijlocul acesteia. Cu cât structura celulară este solicitată mai puternic/mai lung și avariată prin urmare, cu atât mai repede este acumulată căldura. Avarierea ulterioară este inevitabilă. Uzura de acest tip nu este vizibilă pe exteriorul spumei. Singura acțiune fezabilă rămâne înlocuirea și eliminarea la timp pentru a preveni avarierea termică a sculei electrice.

Pornire și oprire

Funcționare scurtă fără comutatorul basculant acționat

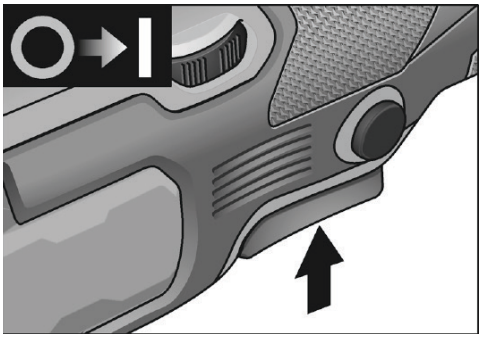

- Apăsați și țineți apăsat comutatorul.
- Pentru a opri, eliberați întrerupătorul.

Funcționare continuă cu comutatorul basculant acționat

Oprirea/scoaterea bateriei reîncărcabile

- *Opriți scula electrică.*
- *Porniți din nou scula electrică.*

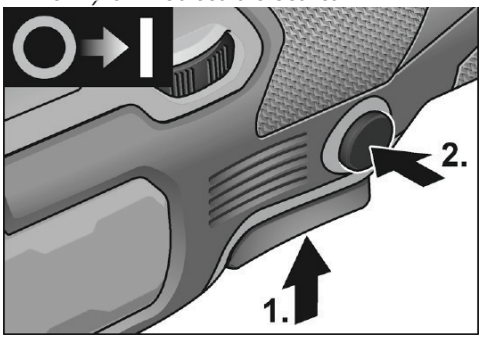

- Apăsați și țineți apăsat comutatorul (1.).
- Pentru a bloca în poziție, țineți apăsat butonul de blocare (2.) și eliberați comutatorul.

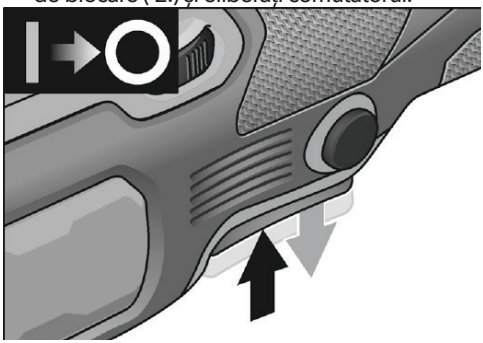

- Pentru a opri, apăsați și eliberați rapid comutatorul.

Preselectarea vitezei

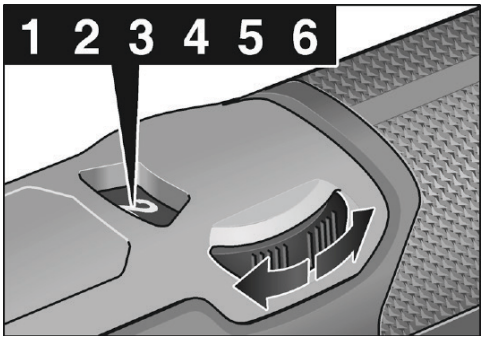

- Pentru a seta viteza de funcționare, mutați cadranul la valoarea dorită.
- Apăsați cu delicatețe întrerupătorul pentru ca scula să accelereze la viteza preselectată.

NOTĂ

În cazul unei suprasarcini sau al unei supraîncălziri în timpul funcționării continue, scula electrică se va opri.

Pentru a continua utilizarea , opriți și reporniți scula electrică.

Instrucțiuni de lucru

ATENȚIE!

Când mașina de lustruit este oprită,

scula de lustruire continuă să funcționeze pentru scurt timp.

NOTĂ

În urma schimbării uneltei (de exemplu, un disc de lână în loc de un burete de lustruit), diferența de greutate poate crește vibrațiile.

Modificați viteza de operare cu rotița de reglare până când vibrațiile se reduc.

– Porniți mașina înainte de a o așeza pe suprafața care urmează să fie lustruită și rulați lustruitorul până la viteza setată.

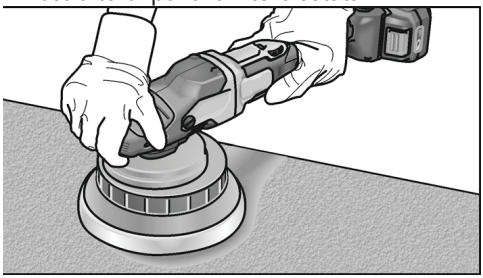

– Mișcați unealta de lustruit fără presiune și efectuați mișcări circulare, suprapuse, pe suprafața de lustruit pentru a obține rezultate bune de lustruire și pentru a prelungi durata de viață a sculei.
– Dacă utilizați o pastă de lustruit, utilizați scula corespondentă pentru fiecare pastă.

Pentru informații suplimentare privind produsele producătorului, vizitați www.flex-tools.com.

Întreținerea și îngrijirea

AVERTISMENT!

Scoateți acumulatorul înainte de a executa vreo operațiune asupra sculei electrice.

Curățarea

- Curățați periodic scula electrică și grilajul situat în fața fantelor de aerisire. Frecvența curățării depinde de material și de durata de utilizare.
- Curățați periodic interiorul carcasei și motorul cu aer comprimat uscat.
- Curățați în mod regulat capacul filtrului.

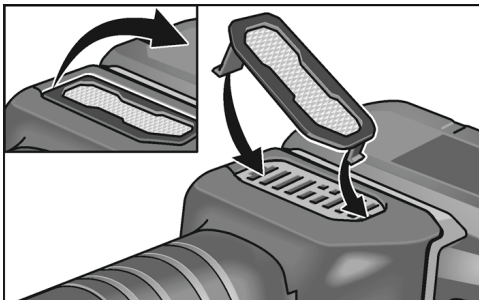

Scoateți capacul filtrului și suflați-l cu aer comprimat uscat.

Angrenaje

NOTĂ

Nu slăbiți șuruburile de pe capul angrenajului în perioada de garanție.

Nerespectarea acestei cerințe va determina ca obligațiile de garanție ale producătorului să fie considerate nule și neavenite.

Înlocuirea pieselor de uzură

Schimbați plăcuța Velcro

- Îndepărtați acumulatorul.
- Scoateți unealta de lustruire.
- Așezați mașina pe partea din spate.

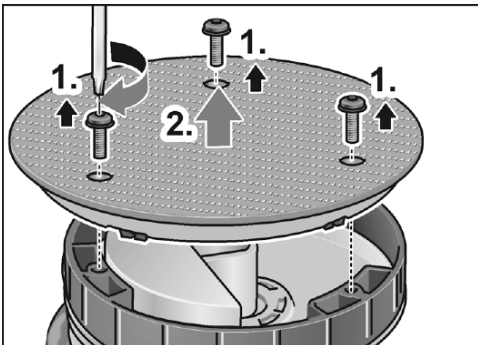

- Slăbiți și scoateți șuruburile cu cheia Torx (**1.**).
- Îndepărtați plăcuța velcro uzată (**2.**).
- Îndepărtați contaminanții din interior.

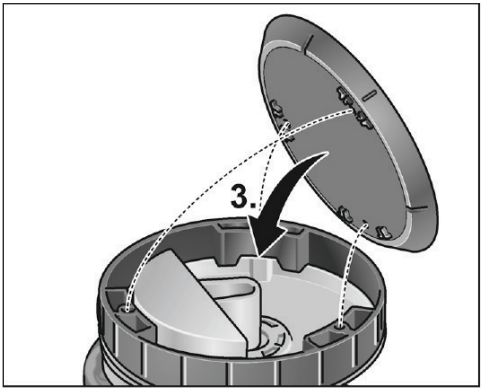

- Aliniați orificiile de fixare și montați o nouă pernuță Velcro (**3**).

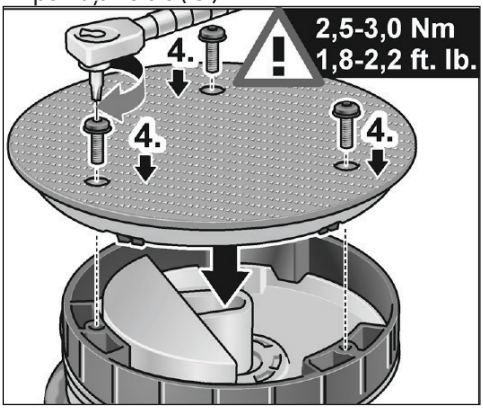

- Introduceți șuruburile și strângeți-le cu cheia Torx (**4**). (Cuplu de strângere 2,5-3,0 Nm (1,8-2,2 ft. lb.))
- Efectuați o probă de funcționare. Verificați dacă există dezechilibre și vibrații.

⚠ ***ATENȚIE!***

O setare incorectă a cuplului poate deteriora scula și suprafețele pe care se lucrează.

Reparații

Reparațiile pot fi efectuate numai de către un centru de service autorizat.

Piese de schimb și accesorii

i ***NOTĂ***

Pot fi utilizate doar uneltele comercializate de FLEX. Pentru alte accesorii, în special unelte și accesorii de lustruire, consultați cataloagele producătorului.

Vederea în spațiu și lista pieselor de schimb pot fi găsite pe pagina noastră de Internet:

www.flex-tools.com

Informații privind eliminarea

⚠ ***AVERTISMENT!***

Instrucțiuni de dezafectare a sculelor electrice inutilizabile:

– *îndepărtați cablul de alimentare al sculei alimentate de la rețea,*
– *scule electrice alimentate cu baterii, prin scoaterea bateriei.*

Numai pentru țările UE

Nu eliminați sculele electrice împreună cu deșeurile menajere!

Conform Directivei europene 2012/19/UE privind echipamentele electrice și electronice și transpunerea acesteia în legislația națională, sculele electrice uzate trebuie colectate separat și eliminate într-un mod ecologic.

Recuperarea materiilor prime în loc de eliminarea acestora.

Dispozitivul, accesoriile și ambalajul trebuie reciclate într-un mod ecologic. Componentele de plastic sunt identificate în vederea reciclării în funcție de tipul de material.

⚠ ***AVERTISMENT!***

Nu aruncați bateriile în gunoiul menajer, apă sau foc. Nu desfaceți bateriile uzate.

Numai pentru țările UE:

În conformitate cu Regulamentul 2023/1542, bateriile defecte sau uzate trebuie reciclate.

i ***NOTĂ***

Vă rugăm să întrebați distribuitorul despre opțiunile privind eliminarea!

CE-Declarație de conformitate

Declarațiile de conformitate sunt incluse în anexa 1 a prezentului manual de instrucțiuni.

Exonerare de responsabilitate

Producătorul și reprezentantul acestuia nu sunt responsabili pentru orice pagubă și pierdere de profit suferită ca urmare a întreruperii activității comerciale cauzate de produs sau de un produs neadecvat.

Producătorul și reprezentantul acestuia nu sunt responsabili pentru orice pagubă cauzată de utilizarea neadecvată a produsului sau de utilizarea produsului cu produse de la alți producători.

Съдържание

Символи използвани в това ръководство .225
Символи върху продукта .225
За Вашата безопасност .225
Шум и вибрации .228
Технически данни .229
Преглед .230
Инструкции за употреба .231
Поддръжка и полагане на грижи .233
Информация за изхвърляне .235
CE Декларация за съответствие .235
Освобождаване от отговорност .235

Символи използвани в това ръководство

⚠ ***ПРЕДУПРЕЖДЕНИЕ!***
Означава непосредствена опасност. Неспазването на това предупреждение може да доведе до смърт или изключително тежки наранявания.

⚠ ***ПРЕДПАЗЛИВОСТ!***
Означава потенциално опасна ситуация. Неспазването на това предупреждение може да доведе до нараняване или материални щети.

i ***ЗАБЕЛЕЖКА***
Означава приложни съвети и важна информация

Символи върху продукта


Преди да включите електроинструмента, прочетете ръководството за експлоатация.


Информация за изхвърлянето на стара машина (виж страница 235)!


CE маркировка


UKCA маркировка

За Вашата безопасност

⚠ ***ПРЕДУПРЕЖДЕНИЕ!***
Преди да използвате инструмента за полиране, моля прочетете и спазвайте:

- *настоящите инструкции за употреба,*
- *„общите инструкции за безопасност" за боравене с електрически инструменти в приложената книжка (брошура №: 315915),*
- *действащите валидни правила на мястото на употреба и регулациите за предотвратяване на злополуки.*

Този инструмент за полиране е съвременен и е конструиран в съответствие с признатите правила за безопасност.

Въпреки това, когато е в употреба, електрическият инструмент може да бъде опасен за живота и здравето на потребителя или трета страна, или електрическият инструмент или друга собственост могат да бъдат повредени. Инструментът за полиране може да бъде използван само

- *по предназначение,*
- *в изправно работно състояние.*

Неизправности, които намаляват безопасността, трябва да бъдат ремонтирани незабавно.

Употреба по предназначение

Тази ръчна орбитална полираща машина е предназначена

– за промишлени приложения,
– за всички видове полиращи работи, напр. боядисване на превозни средства, мебели и метални повърхности и др. с полираща гъба,
– за използване с полиращи инструменти, които могат да работят със скорост от най-малко 500 об./мин.

Инструкции за безопасност за полираща машина с произволна орбита

⚠ ***ПРЕДУПРЕЖДЕНИЕ!***
Прочетете всички предупреждения за безопасност, инструкции, илюстрации и спецификации предоставени с този електрически инструмент. Неспазването на всички инструкции изброени долу може

да доведе до токов удар, пожар и/или сериозно нараняване.

Запазете всички предупреждения и инструкции за бъдеща справка.

- **Този електрически инструмент е предназначен да функционира като полираща машина. Прочетете всички предупреждения за безопасност, инструкции, илюстрации и спецификации, предоставени с този електрически инструмент.** Неспазването на всички инструкции, изброени по-долу, може да доведе до токов удар, пожар и/или сериозни наранявания.
- **Операции като шлифоване, шкурене, обработка с телена четка или отрязване не се препоръчват за изпълнение с този електрически инструмент.** Операции, за които електрическият инструмент не е предназначен, могат да създадат опасност и да причинят нараняване на хора.
- **Не използвайте аксесоари, които не са специално конструирани и препоръчани от производителя на инструмента.** Точно защото аксесоарът не може да бъде закрепен към вашия електрически инструмент, той не гарантира безопасна работа.
- **Номиналната скорост на аксесоара трябва да бъде най-малко равна а максималната скорост маркирана на електрическия инструмент.** Аксесоари работещи по-бързо от своята номинална скорост могат да се счупят и разлетят.
- **Външният диаметър и дебелината на вашия аксесоар трябва да бъдат в рамките на номиналния капацитет на вашия електрически инструмент.** Неправилно оразмерени аксесоари не могат да бъдат подходящо предпазени и контролирани.
- **Аксесоари с монтаж с резба трябва да съответстват на резбата на шпиндела на полиращия инструмент. За аксесоари монтирани чрез фланци монтажният отвор на аксесоара трябва да съвпада с диаметъра за поставяне на фланеца.** Аксесоари, които не отговарят на монтажните елементи на електрическия инструмент, ще работят без баланс, ще вибрират силно и могат да причинят загуба на управление.
- **Не използвайте повреден аксесоар. Преди всяка употреба инспектирайте аксесоара като абразивен диск за стружки и пукнатини, подложката за пукнатини, откъсване или прекомерно износване, телената четка за свободни или пукнати телове. Ако електрическият инструмент или аксесоарът бъдат изпуснати, проверете ги за повреда или инсталирайте неповреден аксесоар. След инспектиране и инсталиране на аксесоар застанете настрани и накарайте околните да застанат настрани от равнината на въртящия се аксесоар и пуснете електроинструмента на максимална скорост без натоварване за една минута.** Повредените аксесоари обикновено се счупват на части по време на този тестов период.
- **Използвайте лични предпазни средства. В зависимост от приложението използвайте маска за лице, предпазни очила или защитни стъкла. Ако е подходящо, носете противопрахова маска, протектори за слуха, ръкавици и сервизна престилка, способни да спрат малки абразивни частици или фрагменти от детайла.** Защитата на очите трябва да е в състояние да спре летящите отломки, генерирани от различни операции. Противопрахова-та маска или противогазът трябва да са в състояние да филтрират частици произтичащи от вашата работа. Продължителното излагане на шум с висока интензивност може да причини загуба на слуха.
- **Дръжте околните на безопасно разстояние от работната зона. Всеки, който влиза в работната зона, трябва да носи лична предпазна екипировка.** Фрагменти от детайла или от счупен аксесоар могат да излетят и да причинят нараняване извън непосредствената работна зона.
- **Дръжте електрическия инструмент за изолираните повърхности за хващане при извършване на операция, при която закрепването може да докосне скрити захранващи проводници.**

Режещ аксесоар в контакт с кабел под напрежение може да постави откритите метални части под напрежение и да причини на оператора токов удар.

- **Никога не оставяйте електрическия инструмент, докато аксесоарът не е спрял напълно.** Въртящият се аксесоар може да захване повърхността и да извади от управление електрическия инструмент.
- **Не пускайте електрическия инструмент докато го носите встрани от себе си.** Случаен контакт с въртящия се аксесоар може да захване облеклото ви и да издърпа аксесоара към тялото ви.
- **Редовно почиствайте вентилационните отвори на електрическия инструмент.** Вентилаторът на двигателя ще увлече праха в корпуса и прекомерното натрупване на прахообразен метал може да причини електрически опасности.
- **Не работете с електрическия инструмент близо до възпламеняеми материали.** Искри могат да запалят тези материали.
- **Не използвайте аксесоари, които изискват течни охлаждащи средства.** Употребата на вода или друго течно охлаждащо средство може да доведе до удар или поражение от електрически ток.

Откат и свързани предупреждения

Откатът е внезапна реакция на защипан или заседнал диск, подложка, четка или друг аксесоар. Защипването или засядането причинява бързо спиране на въртящия се аксесоар, което от своя страна води до принудително движение на неконтролирания електрически инструмент в посока, обратна на въртенето на аксесоара в точката на засядане. Например, ако абразивният диск се закачи или защипе от детайла, ръбът на диска, който влиза в точката на защипване, може да се забие в повърхността на материала, което ще доведе до изкачване на диска или откат. Дискът може или да отскочи към оператора, или в обратна посока, в зависимост от посоката на движение на диска в точката на защипване.

Абразивните дискове могат да се счупят при тези условия. Откатът е резултат на злоупотреба с електроинструмента и/или неправилни процедури или условия на работа и може да бъде избегнат като се вземат правилни предпазни мерки, които са посочени долу.

- **Дръжте здраво електрическия инструмент и разположете така своето тяло и ръка, че да може да се противопоставите на силите на отката. Винаги използвайте спомагателната ръкохватка, ако е предоставена, за максимален контрол при откат или реакция на въртящия момент при пускане.** Операторът може да контролира реакциите на въртящия момент или силите на откат, ако бъдат взети правилни предпазни мерки.
- **Не поставяйте никога ръката си близо до въртящ се аксесоар.** Аксесоарът може да отскочи върху ръката ви.
- **Не разполагайте тялото си в област, в която може да настъпи откат на електрическия инструмент.** Откатът ще завърти инструмента в посока обратна на движението на диска в точката на засядане.
- **Бъдете особено внимателни, когато работите в ъгли, върху остри ръбове и др. Избягвайте отскачането и засядането на аксесоара.** Ъгли, остри ръбове или отскачане могат да доведат до засядане на въртящия се аксесоар и да причинят загуба на контрол или откат.
  Не прикрепяйте верига за трион, нож за дърворезба или назъбен режещ диск. Такива остриета създават често откат и загуба на управление.

Предупреждения за безопасност при полиращи операции

- Не позволявайте никоя разхлабена част от полиращия капак или неговите закрепващи връзки да се въртят свободно. Приберете или отрежете всички разхлабени връзки за закрепване. Разхлабените и въртящи се връзки за закрепване могат да оплетат пръстите ви или да се закачат за детайла.

Инструкции за безопасност за работа с батериите

- **Не отваряйте батерията.** Опасност от късо съединение!
- **Защитавайте батерията от топлина, включително продължително излагане на слънце, огън, вода и влага.** Опасност от експлозия!
- **Повредената или неправилно използвана батерия може да доведе до отделяне на изпарения.** Осигурете подаване на свеж въздух и се консултирайте с лекар в случай на физически усложнения. Изпаренията могат да раздразнят дихателните пътища.
- **Течността може да изтече от батерията, ако батерията се използва неправилно. Избягвайте контакт с тази течност. В случай на случаен контакт изплакнете с вода. Ако течността влезе в контакт с очите, потърсете медицинска помощ.** Течността, изтекла от батерията, може да причини раздразнение или изгаряния.
- **Използвайте FLEX акумулаторни батерии само в комбинация с FLEX инструменти и FLEX аксесоари.** Само по този начин акумулаторната батерия е защитена от опасни претоварвания.
- **Презареждайте батериите само със зарядни устройства, определени от производителя.** Зарядно устройство, което е подходящо за един вид батерия, може да създаде опасност от пожар, когато се използва с друга батерия.
- **Батерията може да се повреди от остри предмети, като напр. пирони или отвертки или чрез външно прилагане на сила.** Това може да доведе до вътрешно късо съединение, което да предизвика горене, дим, експлозия или прегряване на батерията.

Шум и вибрации

ЗАБЕЛЕЖКА

Стойностите за А-претегленото ниво на звуково налягане и за общите стойности на вибрациите могат да бъдат намерени в таблицата „Технически спецификации".

Стойностите на шума и вибрациите се определят в съответствие с EN 62841.

ВНИМАНИЕ!

Посочените измервания се отнасят за нови електрически инструменти. Ежедневната употреба причинява промяна на стойностите на шума и вибрациите.

ЗАБЕЛЕЖКА

Декларираната(ите) обща(и) стойност(и) на вибрациите и декларираната(ите) стойност(и) на шумовите емисии са измерени в съответствие със стандартен метод за изпитване и могат да се използват за сравняване на един инструмент с друг; Те могат да се използват и при предварителна оценка на експозицията.

Декларираното ниво на вибрационни емисии и стойността(ите) на шумовите емисии отразяват основните приложения на инструмента.

Ако обаче инструментът се използва за различни приложения, с различни аксесоари или при лоша поддръжка, нивото на излъчване на вибрации и стойността(ите) на шумовите емисии може да се различават Това може значително да увеличи нивото на излагане за целия период на работа.

За да се направи точна оценка на нивото на експозиция на вибрации и стойността(ите) на шумовите емисии, е необходимо също така да се вземе под внимание времето, в което инструментът е изключен или работи, но всъщност не се използва.

Определете допълнителни мерки за безопасност, за да предпазите оператора от въздействието на вибрациите и шума, като например: Поддръжка на инструмента и аксесоарите, поддържане на топли ръце, организация на работните режими.

ВНИМАНИЕ!

Носете антифони при звуково налягане над 85 dB(A).

Технически спецификации

Тип на продукта		XFE 2 15 18-EC	XCE 2 8 18-EC
Продукт		Орбитална полираща машина	
Номинално напрежение	V	18	
Батерия		Серия AP 18 Серия AP 18 XT	
Зарядно устройство		Серия CA 18 Серия CA 12/18	
Държач за инструменти		Велкро Ø 125/150	Велкро Ø 125/150
Ø макс. на инструмента	мм	160	
Орбита	мм	15	8
Скорост без натоварване	/мин	2700-8700	225 - 700
Тегло	кг	2,1*	2,0*
Работна температура		-10~40°C	
Температура на съхранение		< 50°C	
Температура на зареждане		4~40°C	
А-претеглено ниво на звуково налягане съгласно EN 62841 (виж „Шум и вибрации”):			
Ниво на звуково налягане LpA	dB(A)	79	81
Ниво на силата на звука LWA	dB(A)	90	92
Неопределеност K	db	2,5	
Обща стойност на вибрациите съгласно EN 62841 (виж „Шум и вибрации”):			
Стойност на емисията ah	m/s²	7,2	5,1
Неопределеност K	m/s^2	1,5	1,5
Повтарящи се ударни вибрации (pF):	m/s^2	132	57
Неопределеност K	m/s^2	49	17

* Измерено без инструмент.

Преглед

Различните електрически инструменти са описани в тези инструкции. Илюстрираният електрически инструмент може да се различава в детайли от този, който сте закупили.

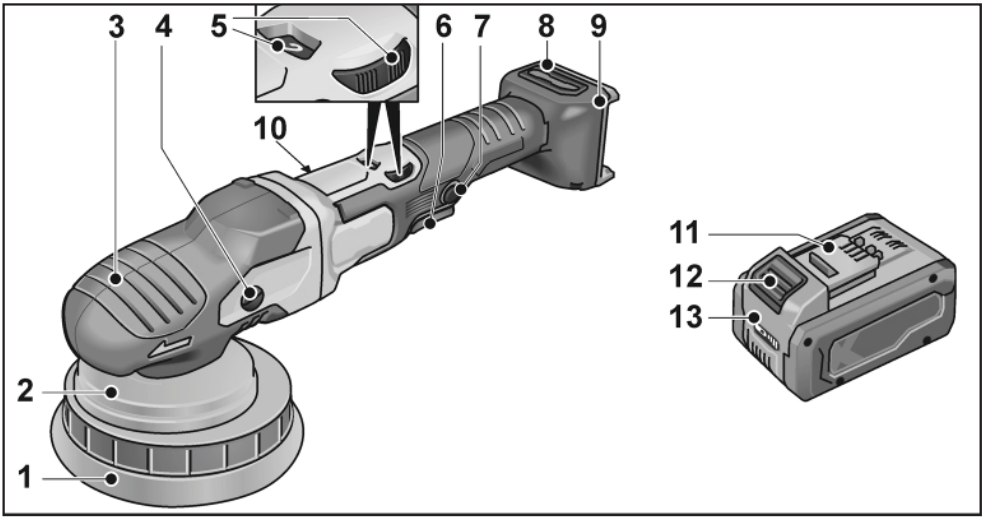

1 Велкро подложка

2 Опора за диска

3 Кожух на ръкохватката

С въздушен изход и стрелка за посоката на въртене.

4 Зъбна предавка *

5 Въртящ се диск за предварителен избор на скорост

6 Заключващ бутон

Заключва превключвателя (7) по време на непрекъсната работа.

7 Превключвател

Включва и изключва електрическия инструмент и освен това го ускорява до предварително избрана скорост.

8 Капак на филтъра

9 Прорез за батерия

10 Фирмена табелка

11 Литиево-йонна батерия Flex

12 Бутон за освобождаване на батерията

13 Индикатор на състоянието на зареждане

Торкс ключ T20 *

* не е илюстрирано

Инструкции за употреба

⚠ ***ПРЕДУПРЕЖДЕНИЕ!***

Отстранете батерията преди да извършите каквато и да било работа по електроинструмента.

Преди да включите полиращата машина

Разопаковайте инструмента за полиране и проверете дали няма липсващи или повредени части.

i ***ЗАБЕЛЕЖКА***

Батериите не са напълно заредени при доставката. Преди първата употреба заредете напълно батериите. Вижте ръководството за работа на зарядното устройство.

Поставяне/замяна на батерията

- Натиснете заредената батерия в електрическия инструмент, докато щракне на място.

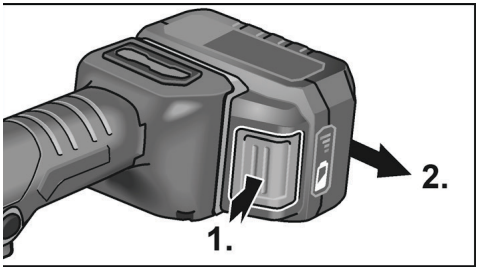

- За отстраняване натиснете бутона за освобождаване (**1**.) и издърпайте батерията (**2**.).

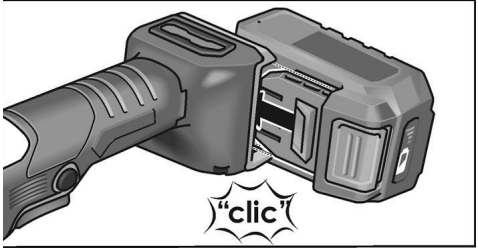

⚠ ***ПРЕДПАЗЛИВОСТ!***

Когато устройството не е в употреба, защитете контактите на батерията. Свободни метални части могат да свържат на късо контактите, да причинят експлозия и пожар!

Състояние на зареждане на батерията

- Натиснете бутона за проверка на състоянието на зареждане на индикаторния светодиод на състоянието на зареждане.

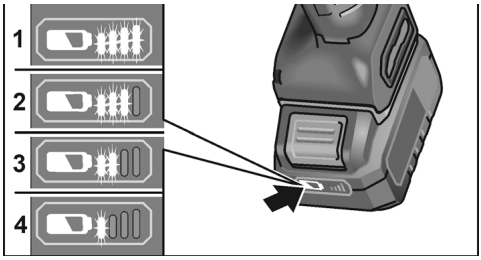

Индикаторът изгасва след 5 секунди.

Ако един от светодиодите мига, батерията трябва да бъде заредена. Ако никой от светодиодите не свети след натискане на бутона, батерията е неизправна и трябва да бъде заменена.

Закрепване/смяна на инструмента

- Премахнете батерията.

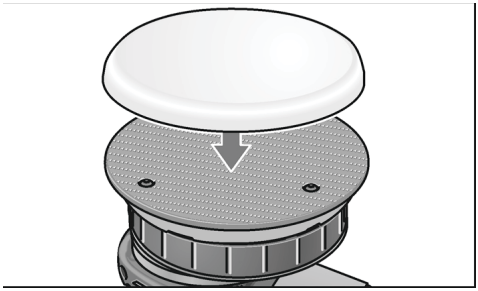

- Притиснете здраво полиращия инструмент, центриран върху средния отвор, върху велкро подложката. Използвайте само неповредени полиращи инструменти.
- Поставете акумулаторната батерия.
- Включете полиращата машина (без да я фиксирате) и я оставете да работи около 30 секунди. Проверете за дебаланси и вибрации.
- Изключете полиращата машина.

Закрепване на инструментите

⚠ ***ПРЕДПАЗЛИВОСТ!***

Прикрепете инструментите в центъра на държача за инструменти. Дебалансите могат да повредят електрическия инструмент. Резултатът от работата може да бъде влошен.

i ***ЗАБЕЛЕЖКА***

Използвайте оригинални FLEX аксесоари с този модел. Употребата на неоригинални FLEX аксесоари може да доведе до лош резултат от полирането, увеличени вибрации, а също и до по-голямо износване или даже до повреда на електрическия инструмент.

Информация за износването на пяната

i ***ЗАБЕЛЕЖКА***

По принцип износването на пяната е по-голямо при свободно въртящо се ексцентрично полиране, отколкото при ротационно полиране или задвижвано със сила ексцентрично полиране.

Поради задвижването това износване не настъпва от външната страна на пяната, а в сърцевината на пяната. Колкото по-силно/по-дълго клетъчната структура подложена на напрежение и повредена като резултат, толкова по-бързо е натрупването на топлина. Последващата повреда е неизбежна. Износване от този вид не може да се види от външната страна на пяната. Единственото надеждно действие е замяната и изхвърлянето в правилния момент за предотвратяване на термична повреда на електрическия инструмент.

Включване и изключване

Кратка работа без включен двупозиционен прекъсвач

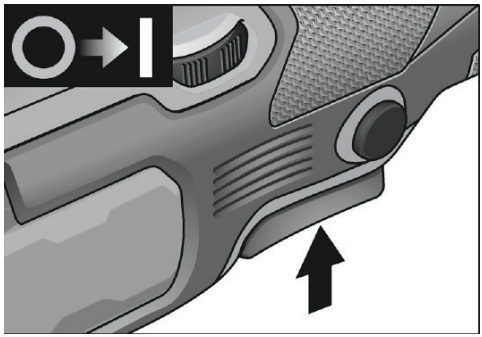

- Натиснете и задръжте превключвателя.
- За да изключите, освободете превключвателя.

Продължителна работа с фиксиране

Изключване/изваждане на акумулаторната батерия

- *Изключете електрическия инструмент.*
- *Включете отново електрическия инструмент.*

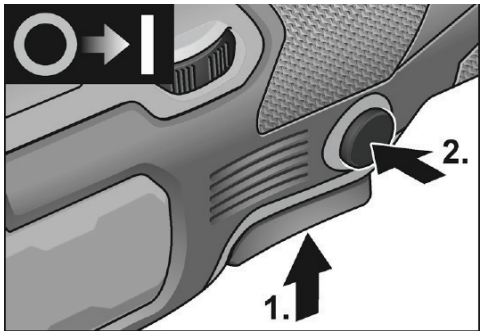

- Натиснете и задръжте натиснат превключвателя (1.).
- За да заключите в позиция, задръжте натиснат бутона за заключване (2.) и освободете превключвателя.

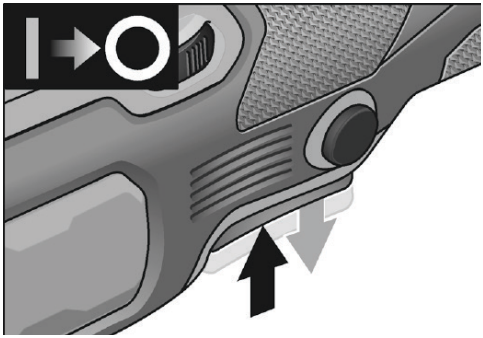

- За да изключите, за кратко натиснете и отпуснете превключвателя.

Предварителен избор на скоростта

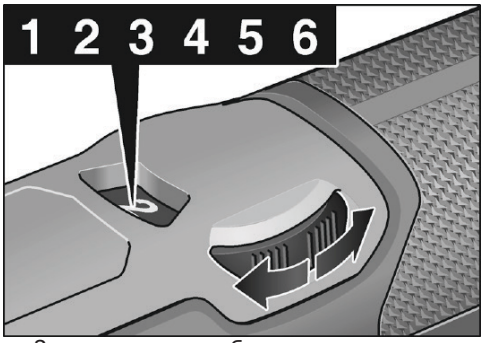

- За да настроите работната скорост, преместете диска до желаната стойност.
- Натиснете леко превключвателя, за да ускорите електрическия инструмент до предварително избраната скорост.

i ***БЕЛЕЖКА***

В случай на претоварване или прегряване при непрекъсната работа, електрическият инструмент ще се изключи.

За да продължите работа, изключете електрическия инструмент и го включете отново.

Инструкции за работа

⚠ ***ПРЕДПАЗЛИВОСТ!***

Когато полиращата машина е изключена, полиращият инструмент продължава да работи за кратко.

i ***БЕЛЕЖКА***

След смяна на инструмент (напр. вълнена подложка вместо полираща гъба), разликата в теглото може да увеличи вибрациите.

Променяйте работната скорост с регулиращото колело, докато вибрациите намалеят.

– Включете машината, преди да я поставите върху повърхността, която ще се полира, и пуснете полиращата машина до зададената скорост.



– Движете полиращия инструмент без натиск и правете кръгови, припокриващи се движения върху полираната повърхност, за да постигнете добри резултати от полирането и да удължите живота на инструмента.
– Ако използвате полираща паста, използвайте съответния инструмент за всяка паста.

За допълнителна информация за продуктите на производителя отидете на www.flex-tools.com.

Поддръжка и полагане на грижи

⚠ ***ПРЕДУПРЕЖДЕНИЕ!***

Отстранете батерията преди да извършите каквато и да било работа по електроинструмента.

Почистване

- Почиствайте електрическия инструмент и решетката пред вентилационните отвори периодично. Честотата на почистване зависи от материала и продължителността на работа.
- Периодично издухвайте вътрешността на корпуса и двигателя със сух сгъстен въздух.
- Редовно почиствайте капака на филтъра.

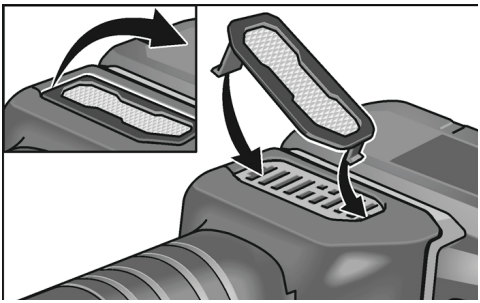

Отстранете капака на филтъра и го продухайте със сух сгъстен въздух.

Скорости

БЕЛЕЖКА

Не разхлабвайте винтовете на главата на предавката по време на гаранционния период.

Неспазване ще доведе до анулиране и отпадане на гаранционните задължения на производителя.

Подмяна на износващи се части

Смяна на велкро подложка

- Премахнете батерията.
- Отстранете инструмента за полиране.
- Поставете машината на гърба.

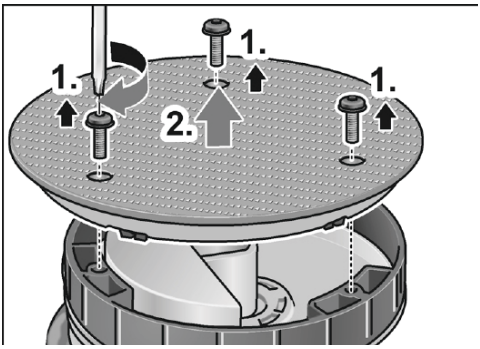

- Развийте и отстранете винтовете с ключ Torx (**1**.).
- Отстранете износената велкро подложка (**2**.).
- Отстранете замърсителите от вътрешността.

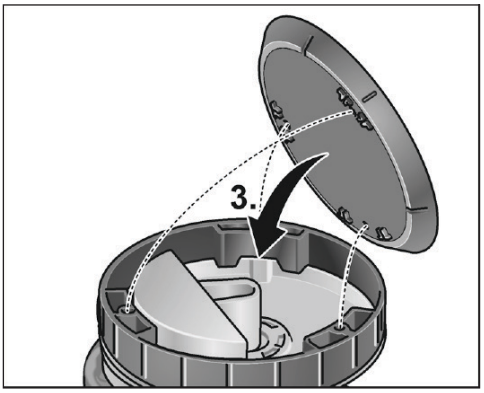

- Подравнете закрепващите отвори и поставете новата велкро подложка (**3**.).

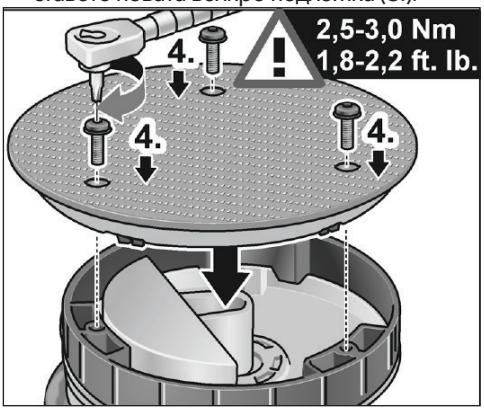

- Поставете винтовете и ги затегнете с ключ Torx (**4**.). (Въртящ момент на затягане 2,5-3,0 Nm (1,8-2,2 ft. lb))
- Извършете пробно пускане. Проверете за дебаланси и вибрации.

ВНИМАНИЕ!

Неправилната настройка на въртящия момент може да повреди инструмента и обработваните повърхности.

Ремонт

Ремонтните дейности трябва да се извършват само от оторизиран център за обслужване на клиенти.

Резервни части и аксесоари

БЕЛЕЖКА

Могат да се използват само инструменти, разрешени от FLEX. За други аксесоари, по-специално инструменти и помощни средства за полиране, вижте каталозите на производителя.

Чертежи в разглобен вид и списъци на резервните части можете да намерите на нашата домашна страница:

www.flex-tools.com

Информация за изхвърляне

ПРЕДУПРЕЖДЕНИЕ!

Направете излишните електрически инструменти неизползваеми:

- *задвижваните от мрежата електрически инструменти чрез премахване на захранващия кабел,*
- *работещите на батерия електрически инструменти чрез премахване на батерията.*

Само за страни от ЕС

Не изхвърляйте електрически инструменти в домакинските отпадъци!

В съответствие с Европейска директива 2012/19/ЕС за отпадъчно електрическо и електронно оборудване и нейното отразяване в националните закони, използваните електрически инструменти трябва да бъдат събирани отделно и рециклирани по съобразен с опазването на околната среда начин.

Рециклирайте суровините, вместо да ги изхвърляте на отпадъците.

Устройства, аксесоари и опаковки трябва да бъдат рециклирани по съобразен с опазването на околната среда начин. Пластмасовите части са обозначени за рециклиране според типа на материала.

ПРЕДУПРЕЖДЕНИЕ!

Не изхвърляйте батериите в домакинския отпадък, огън или вода. Не отваряйте използваните батерии.

Само за страни от ЕС:

В съответствие с регламент 2023/1542 дефектните или използваните батерии трябва да бъдат рециклирани.

БЕЛЕЖКА

Моля, попитайте своя търговец за възможностите за изхвърляне!

CE-Декларация за съответствие

Декларациите за съответствие са включени в Приложение 1 към това ръководство с инструкции.

Освобождаване от отговорност

Производителят и неговите представители не са отговорни за каквато и да било повреда или пропусната печалба поради прекъсване на работата причинено от продукта или от неизползваем продукт.

Производителят и неговите представители не са отговорни за каквато и да било повреда причинена от неправилна употреба на продукта или от употреба на продукта с продукти от други производители.

Содержание

Условные обозначения, используемые в данном руководстве 236
Символы на устройстве 236
Правила безопасности 236
Шум и вибрация 239
Технические характеристики 240
Обзор 241
Инструкция по эксплуатации 242
Обслуживание и уход 243
Информация об утилизации 246
Декларация соответствия нормам ЕС . .246
Отказ от ответственности 246

Условные обозначения, используемые в данном руководстве

⚠ ***ПРЕДУПРЕЖДЕНИЕ!***

Обозначает имеющуюся опасность. Несоблюдение этого предупреждения может привести к смерти или очень серьезным травмам.

⚠ ***ВНИМАНИЕ!***

Обозначает потенциально опасную ситуацию. Несоблюдение этого предупреждения может привести к травме или повреждению имущества.

i ***ПРИМЕЧАНИЕ***

Обозначает советы по применению и важную информацию.

Символы на устройстве



Перед включением электроинструмента ознакомьтесь с инструкцией по эксплуатации.



Информация об утилизации старого устройства (см. стр. 246)!

CE Маркировка CE

UK CA Маркировка UKCA

Правила безопасности

⚠ ***ПРЕДУПРЕЖДЕНИЕ!***

Перед использованием полировальной машины внимательно прочитайте и соблюдайте:

- *настоящие инструкции по эксплуатации,*
- *общие инструкции по технике безопасности при обращении с электроинструментами в прилагаемом буклете (буклет № 315915),*
- *правила, действующие в рабочей зоне и меры по предотвращению несчастных случаев.*

Эта полировальная машина отвечает самым современным требованиям и была сконструирована в соответствии с общепризнанными правилами безопасности.

Тем не менее, при использовании электроинструмент может представлять опасность для жизни и конечностей пользователя или третьих лиц. Кроме того, электроинструмент и другое имущество могут быть повреждены. Полировальная машина может использоваться только

- *по назначению и*
- *в идеальном рабочем состоянии.*

Неисправности, которые влияют на безопасность, должны быть немедленно устранены.

Область применения

Эта ручная орбитальная полировальная машина предназначена

– для промышленного применения;
– для всех видов полировки, например, лакокрасочного покрытия автомобилей, мебели и металлических поверхностей и т.д., с использованием полировальной губки;
– для использования с полировальными инструментами, которые могут работать со скоростью не менее 500 об/мин.

Инструкция по технике безопасности для эксцентриковой полировальной машины

⚠ ***ПРЕДУПРЕЖДЕНИЕ!***
Прочитайте все правила безопасности, инструкции, иллюстрации и спецификации, прилагаемые к этому электроинструменту. Невыполнение изложенных ниже инструкций может привести к поражению электрическим током, возгоранию и (или) тяжелым травмам.

Сохраните все предупреждения и инструкции для использования в будущем.

- **Данный электроинструмент предназначен для использования в качестве полировальной машины. Внимательно ознакомьтесь со всеми предупреждениями по технике безопасности, инструкциями, иллюстрациями и техническими характеристиками, прилагаемыми к данному электроинструменту.** Несоблюдение всех перечисленных ниже инструкций может привести к поражению электрическим током, пожару и/или серьезным травмам.
- **С помощью данного электроинструмента не рекомендуется выполнять такие виды работ, как шлифование, обработка наждачной бумагой, очистка металлическими щетками или разрезание.** Операции, для которых электроинструмент не предназначен, могут создать опасную ситуацию и привести к травме.
- **Никогда не используйте принадлежности, не изготовленные или не рекомендованные производителем.** Возможность установки каких-либо принадлежностей на данном электроинструменте не гарантирует их безопасного использования.
- **Номинальная скорость принадлежностей должна быть по меньшей мере равна максимальной скорости, указанной на электроинструменте.** Принадлежности, работающие на скорости выше их номинальной, могут разрушиться и отлететь в стороны.
- **Наружный диаметр и толщина принадлежностей должны соответствовать паспортным данным электроинструмента.** При использовании несоответствующих принадлежностей не обеспечивается надлежащий уровень безопасности и контроля.
- **Крепежная резьба принадлежностей должна соответствовать резьбе шпинделя шлифовальной машины. Для принадлежностей, монтируемых с помощью фланцев, отверстие под вал должно соответствовать посадочному диаметру фланца.** При использовании принадлежностей, не соответствующих крепежным частям электроинструмента, нарушается баланс, возникает чрезмерная вибрация и возможна потеря контроля.
- **Не используйте поврежденные принадлежности. Перед каждым использованием проверьте абразивные круги на отсутствие сколов и трещин, диск-подошву – на отсутствие трещин и износа, проволочную щетку – на отсутствие поврежденной проволоки. Если инструмент или принадлежность падали, проверьте их на наличие повреждений или установите неповрежденную принадлежность. После проверки и установки принадлежностей расположитесь вне плоскости вращающейся насадки и запустите электроинструмент без нагрузки на максимальной скорости в течение одной минуты.** Поврежденные принадлежности, как правило, разрушаются в ходе этого испытания.
- **Используйте средства индивидуальной защиты. В зависимости от характера работы используйте защитную маску или защитные очки. При необходимости используйте респиратор, средства защиты органов слуха, перчатки и фартук, защищающий от мелких абразивных частиц круга или заготовки.** Защита глаз должна быть достаточной против отлетающих фрагментов при выполнении различных операций. Маска или респиратор должны обеспечивать фильтрацию частиц, образующихся во время работы. Длительное воздействие сильного шума может привести к потере слуха.
- **Следите за тем, чтобы посторонние лица находились на безопасном рас-**

стоянии от рабочей зоны. Каждый, кто находится в рабочей зоне, должен использовать средства индивидуальной защиты. Фрагменты заготовки или сломанной насадки могут отлететь и травмировать человека даже за пределами рабочей зоны.

- **При выполнении операций, в ходе которых насадка инструмента может соприкоснуться со скрытой электропроводкой, держите электроинструмент за изолированные поверхности.** Касание режущим элементом проводки под напряжением может привести к передаче напряжения на металлические части электроинструмента и поражению оператора электрическим током.
- **Никогда не кладите электроинструмент, пока насадка не остановится полностью.** Вращающаяся насадка может зацепиться за поверхность и потянуть за собой электроинструмент, что приведет к потере контроля.
- **Не включайте электроинструмент, когда держите его сбоку от себя.** При случайном контакте вращающаяся насадка может зацепить одежду и притянуть инструмент к телу.
- **Регулярно очищайте вентиляционные отверстия.** Вентилятор двигателя засасывает пыль внутрь корпуса и при чрезмерном накоплении металлических частиц возможно поражение электрическим током.
- **Не включайте устройство вблизи горючих материалов.** Искры могут воспламенить эти материалы.
- **Не используйте принадлежности, которые требуют жидких охладителей.** Использование воды или других охлаждающих жидкостей может привести к поражению электрическим током.

Отдача и связанные с ней меры предосторожности

Отдача представляет собой внезапную реакцию на зажатие или зацепление вращающегося круга, диска-подошвы, щетки или любой другой насадки. Защемление или застревание приводит к быстрой остановке вращающегося инструмента, что, в свою очередь, вызывает неконтролируемое вращение электроинструмента в направлении, противоположном вращению инструмента в точке заклинивания. Например, если абразивный круг застревает или зажимается заготовкой, край круга, входящий в точку защемления, может врезаться в поверхность материала, вызывая выскальзывание или отрыв круга. Круг может быть отброшен к оператору или от него, в зависимости от направления движения круга в точке торможения. Кроме того, в данных условиях абразивный круг может сломаться. Отдача представляет собой результат неправильного использования инструмента и (или) несоблюдения инструкций или условий работы. Приведенные ниже меры предосторожности позволяют предотвратить возникновение отдачи.

- **Крепко держите инструмент, расположив тело и руку наиболее удобным образом для реакции на отдачу. При наличии вспомогательной рукоятки используйте ее для полного контроля отдачи и крутящего момента во время запуска.** При соблюдении правил безопасности оператор контролирует и крутящий момент, и отдачу.
- **Никогда не приближайте руку к вращающейся насадке.** Насадка может нанести удар по руке.
- **Не располагайтесь в том месте, куда может переместиться электроинструмент в случае отдачи.** Отдача будет происходить в направлении, противоположном движению круга в точке зацепления.
- **Будьте особо осторожны при обработке углов, острых краев и т. д. Опасайтесь отскоков или зажатия насадки.** Углы, острые кромки и отскоки способствуют торможению вращающейся насадки, потере управления и отдаче.
  Не устанавливайте на инструмент пильную цепь полотно для резки дерева и зубчатые пильные полотна. Такие режущие элементы часто вызывают отдачу и потерю контроля.

Предостережения об опасности, касающиеся полирования.

- Не допускайте свободного вращения каких-либо незакрепленных частей по-

лировальной насадки или креплений к ней. Уберите или обрежьте все свободно висящие нитки крепления. Свободно вращающиеся крепежные нити могут запутать ваши пальцы или зацепиться за заготовку.

Инструкции по безопасному обращению с аккумуляторами

- **Не вскрывайте аккумулятор.** Риск короткого замыкания!
- **Не подвергайте аккумулятор воздействию тепла, например продолжительному воздействию солнечного света, огня, воды и влаги.** Опасность взрыва!
- **Повреждение или неправильное использование аккумулятора может привести к выделению паров.** При ухудшении самочувствия обеспечьте приток свежего воздуха и обратитесь к врачу. Пары могут вызвать раздражение дыхательных путей.
- **При неправильном использовании аккумулятора из него может вытекать жидкость. Избегайте контакта с этой жидкостью. При случайном контакте промойте водой. Если жидкость попала в глаза, обратитесь к врачу.** Жидкость из аккумуляторной батареи может вызвать раздражение и ожоги.
- **Используйте аккумуляторные батареи FLEX только в сочетании с инструментами FLEX и аксессуарами FLEX.** Только в этом случае аккумулятор будет защищен от опасных перегрузок.
- **Заряжайте аккумуляторы только с помощью зарядных устройств, рекомендуемых изготовителем.** Зарядное устройство, предназначенное для одного типа аккумуляторов, может стать причиной пожара при использовании с другим аккумулятором.
- **Аккумулятор может быть поврежден острыми предметами, такими как гвозди или отвертка, либо внешним воздействием.** Это может привести к внутреннему короткому замыканию, а также возгоранию, выделению дыма, взрыву или перегреву аккумулятора.

Шум и вибрация

i ***ПРИМЕЧАНИЕ***

Значения амплитудно-взвешенного уровня звукового давления и общие значения вибрации см. в таблице «Технические характеристики».

Уровни шума и вибрации были определены в соответствии со стандартом EN 62841.

⚠ ***ВНИМАНИЕ!***

Указанные измерения относятся к новым электроинструментам. Ежедневное использование приводит к изменению значений шума и вибрации.

i ***ПРИМЕЧАНИЕ***

Указанное общее значение вибрации и указанный уровень шума были определены с помощью стандартного теста и могут быть использованы для сравнения разных инструментов, а также для предварительной оценки уровня воздействия.

Заявленный уровень излучения вибрации и значения уровня шума отражают основные области применения инструмента.

Однако, если инструмент используется для разных целей приложения с различными аксессуарами или в случае плохого технического обслуживания, уровень излучения вибрации и значения уровня шума могут отличаться.

Это может значительно повысить уровень воздействия в течение всего времени работы.

Для точной оценки уровня воздействия вибрации и уровня шума необходимо также учитывать периоды, когда инструмент выключен или работает, но фактически не используется. Это может значительно снизить уровень воздействия за весь период работы.

Необходимо предусмотреть дополнительные способы защиты оператора от воздействия вибрации и шума, такие как: обслуживание инструментов и принадлежностей, защита рук от холода, организация режима работы.

⚠ ***ВНИМАНИЕ!***

Используйте средства защиты органов слуха при уровне звукового давления выше 85 дБ (A).

Технические характеристики

Тип изделия		XFE 2 15 18-EC	XCE 2 8 18-EC
Изделие		Орбитальная полировальная машина	
Номинальное напряжение	В	18	
Батарейка		Серия AP 18 Серия AP 18 XT	
Зарядное устройство		Серия CA 18 Серия CA 12/18	
Держатель		Липучка Ø 125/150	Липучка Ø 125/150
Макс. Ø оснастки	мм	160	
Орбитальный ход	мм	15	8
Скорость вращения без нагрузки	об/мин	2700-8700	225 - 700
Масса	кг	2,1*	2,0*
Рабочая температура		От -10 до 40 °C	
Температура хранения		< 50°C	
Температура зарядки		4~40 ° C	
Амплитудно-взвешенный уровень звукового давления в соответствии с EN 62841 (см. «Шум и вибрация»)			
Уровень звукового давления LpA	дБ (A)	79	81
Уровень звуковой мощности LWA	дБ (A)	90	92
Погрешность K	дБ	2,5	
Общее значение вибрации в соответствии с EN 62841 (см. «Шум и вибрация»):			
Значение воздействия a/ч	м/с²	7,2)	5,1)
Погрешность K	м/с^2	1,5	1,5
Повторяющиеся ударные колебания (pF):	м/с^2	132	57
Погрешность K	м/с^2	49	17

* Измерения проводились без инструмента.

Обзор

Различные электроинструменты описаны в инструкции. Изображенный на рисунке электроинструмент может в деталях отличаться от приобретенного.

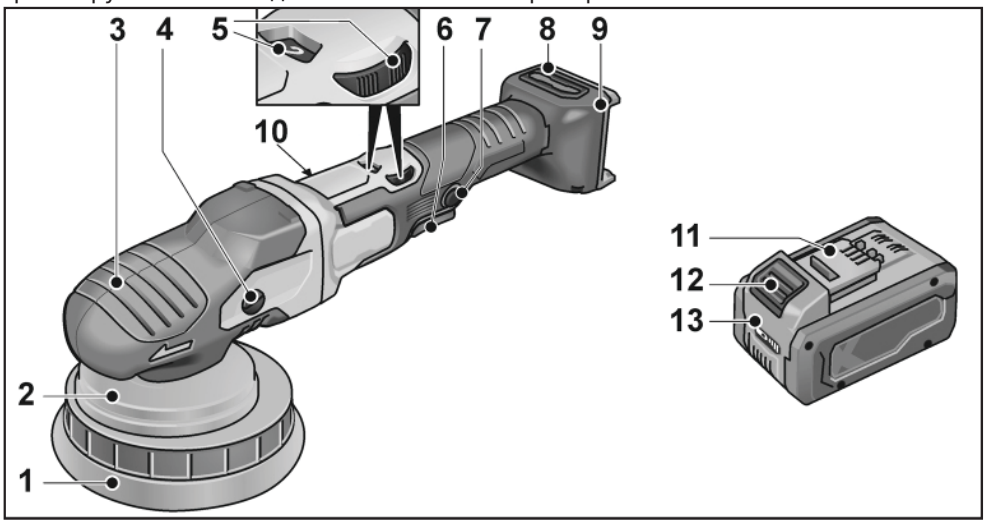

1 Пластина с липучкой

2 Поддержка дисков

3 Захватывающий капюшон

С отверстием для выхода воздуха и стрелкой направления вращения.

4 Головка редуктора *

5 Регулятор для предварительного выбора скорости

6 Кнопка блокировки

Блокирует переключатель (7) во время непрерывной работы.

7 Курковый регулятор

Используется для включения и выключения электроинструмента, а также достижения заранее выбранной скорости.

8 Крышка фильтра

9 Отсек для аккумулятора

10 Паспортная табличка

11 Flex литий-ионный аккумулятор

12 Кнопка фиксации аккумулятора

13 Индикатор состояния зарядки

Торцевой ключ T20 *

* Не показана

Инструкция по эксплуатации

⚠ ***ПРЕДУПРЕЖДЕНИЕ!***

Перед выполнением любых работ по обслуживанию электроинструмента извлекайте аккумулятор.

Перед включением

Распакуйте полировальную машину и убедитесь, что все части в наличии и не повреждены.

i ***ПРИМЕЧАНИЕ***

Аккумуляторы поставляются частично заряженными. Перед началом работы полностью зарядите аккумуляторы. См. руководство по эксплуатации зарядного устройства.

Установка и извлечение аккумулятора

- Вставьте заряженный аккумулятор в электроинструмент до щелчка.



- Для извлечения аккумулятора (**2**) нажмите кнопку (**1**).

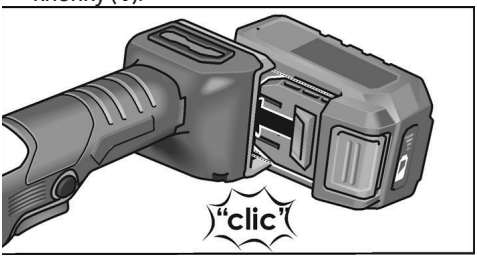

⚠ ***ВНИМАНИЕ!***

Когда устройство не используется, закрывайте контакты аккумулятора. Металлические предметы могут замкнуть контакты, в результате чего возможен взрыв или пожар!

Уровень заряда аккумулятора

- Нажмите кнопку, чтобы проверить состояние заряда с помощью светодиодного индикатора.

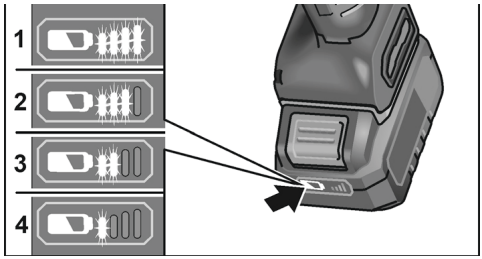

Индикатор перестанет светиться через 5 секунд.

Если один из светодиодов мигает, аккумулятор необходимо зарядить. Если ни один из светодиодов не светится после нажатия кнопки, аккумулятор неисправен и его необходимо заменить.

Установки и замена принадлежностей

- Извлеките аккумулятор.

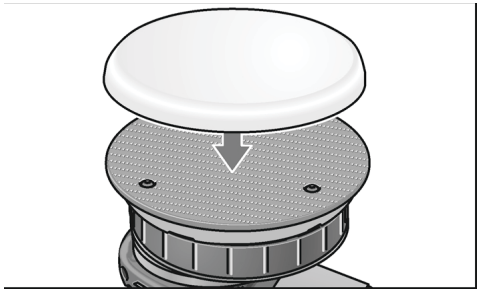

- Плотно прижмите полировальный инструмент, расположив его по центру отверстия на подушечке с липучкой. Используйте только неповрежденную полировальную оснастку.
- Вставьте аккумулятор.
- Включите полировальную машину (без фиксации переключателя) и дайте поработать примерно 30 секунд. Проверьте наличие дисбаланса и вибраций.
- Выключите полировальную машину.

Установка оснастки

⚠ ***ВНИМАНИЕ!***

Прикрепите инструменты к центру держателя инструментов. Перекос может привести к повреждению электроинструмента. Результат работы может быть нарушен.

i ***ПРИМЕЧАНИЕ***

Для этой модели используйте оригинальные принадлежности FLEX. Отказ от использования оригинальных принадлежностей FLEX может привести к неудовлетворительному результату полирования, увеличению уровня вибрации, а также повышенному износу и даже повреждению электроинструмента.

Информация об износе поролона

i ***ПРИМЕЧАНИЕ***

Как правило, износ поролона значительно выше при свободно-эксцентриковой полировке, чем при ротационной или принудительно-эксцентриковой.

Из-за особенностей привода этот износ происходит не снаружи поролона, а в его сердцевине. Чем сильнее и дольше ячеистая структура подвергается деформации и в результате повреждается, тем быстрее накапливается тепло. Последующее повреждение неизбежно. Внешне такой износ поролона не заметен. Единственная надежная мера предотвращения теплового повреждения электроинструмента – своевременная замена и утилизация поролона.

Включение и выключение

Кратковременная работа без использования переключателя

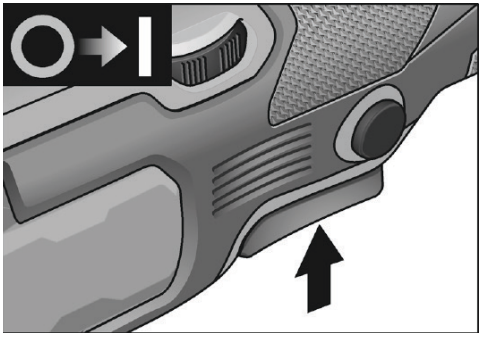

- Нажмите и удерживайте курковый регулятор.
- Чтобы выключить устройство, отпустите переключатель.

Непрерывная работа с включенным переключателем

Выключение/извлечение перезаряжаемой батареи

- *Выключите электроинструмент.*
- *Снова включите электроинструмент.*

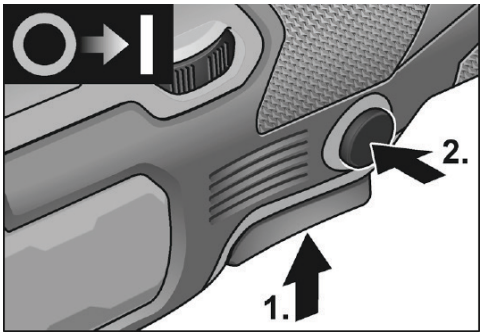

- Нажмите и удерживайте переключатель (1.).
- Чтобы зафиксировать положение, удерживайте кнопку блокировки (2.) и отпустите курок.

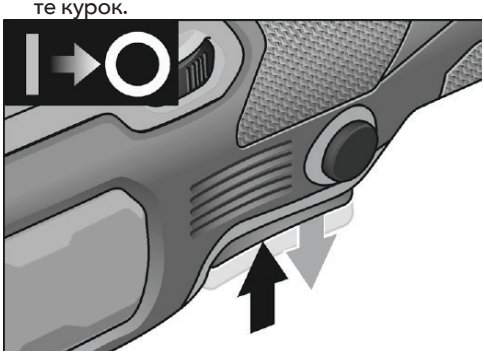

- Чтобы выключить устройство, быстро нажмите и отпустите переключатель.

Предварительный выбор скорости

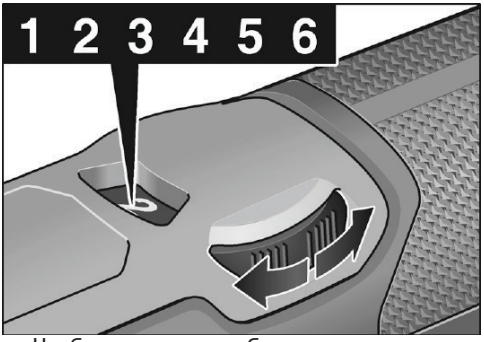

- Чтобы установить рабочую скорость, переместите регулятор в нужное положение.
- Аккуратно нажмите на выключатель, чтобы электроинструмент разогнался до выбранной скорости.

ПРИМЕЧАНИЕ

В случае перегрузки или перегрева при непрерывной работе электроинструмент отключается.

Для продолжения работы выключите электроинструмент, а затем снова включите его.

Инструкции по эксплуатации

ВНИМАНИЕ!

После выключения полировальной машины,

полировальный инструмент продолжает работать еще некоторое время.

ПРИМЕЧАНИЕ

После смены инструмента (например, шерстяной насадки вместо полировальной губки) разница в весе может усилить вибрации.

Изменяйте рабочую скорость с помощью регулировочного колеса до тех пор, пока не снизится уровень вибрации.

– Включите полировальный станок, прежде чем устанавливать его на полируемую поверхность, и включите его на заданную скорость.

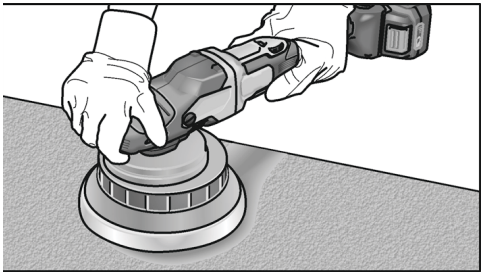

– Для достижения хороших результатов полировки и продления срока службы инструмента перемещайте полировальный инструмент без давления и совершайте круговые, перекрывающиеся движения по полируемой поверхности.
– При применении полировальной пасты используйте соответствующий инструмент для каждой пасты.

Для получения дополнительной информации о продукции производителя посетите сайт www.flex-tools.com.

Обслуживание и уход

ПРЕДУПРЕЖДЕНИЕ!

Перед выполнением любых работ по обслуживанию электроинструмента извлекайте аккумулятор.

Очистка

- Регулярно чистите электроинструмент и решетку перед вентиляционными отверстиями. Частота очистки зависит от материала и продолжительности использования.
- Регулярно продувайте внутреннюю часть корпуса и двигатель с помощью сухого сжатого воздуха.
- Регулярно очищайте крышку фильтра.

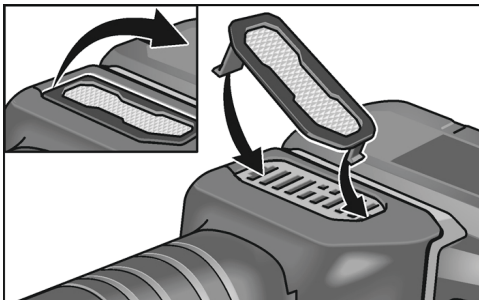

Снимите крышку фильтра и продуйте его сухим сжатым воздухом.

Привод

ПРИМЕЧАНИЕ

Не откручивайте винты на головке привода в течение гарантийного срока.

Несоблюдение требований аннулирует гарантийные обязательства производителя.

Замена изнашиваемых деталей

Замена липучки

- Извлеките аккумулятор.
- Удалите полировальный инструмент.
- Положите инструмент на заднюю сторону.

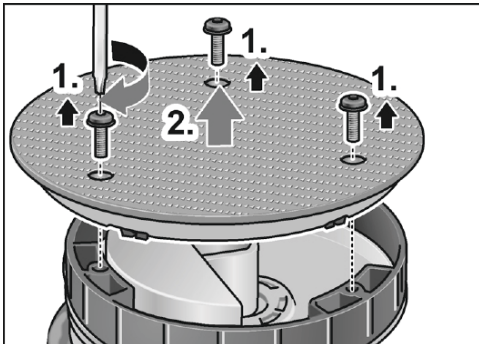

- Открутите и снимите винты с помощью ключа Torx (**1**).
- Удалите изношенную липучку (**2**).
- Удалите загрязнения внутри.

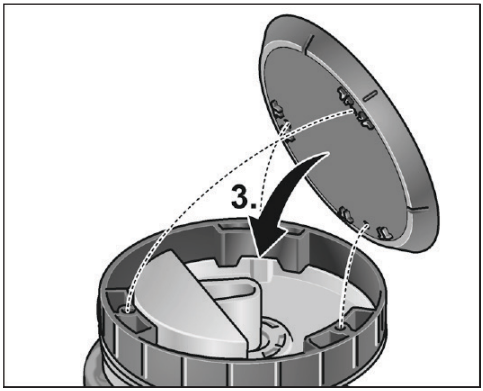

- Совместите крепежные отверстия и установите новую подушечку на липучке (**3**).

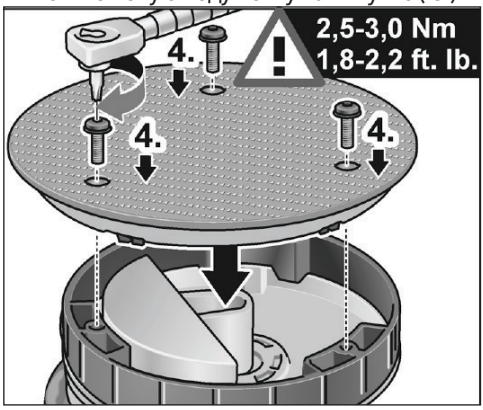

- Вставьте винты и затяните их ключом Torx (**4**). (Момент затяжки 2,5-3,0 Нм (1,8-2,2 фунт-фута))
- Проведите тестовый запуск. Убедитесь в отсутствии дисбаланса и вибраций.

ВНИМАНИЕ!

Неправильная настройка крутящего момента может повредить инструмент и обрабатываемые поверхности.

Ремонт

Ремонт должен выполняться только в авторизованном сервисном центре.

Запасные части и аксессуары

ПРИМЕЧАНИЕ

Допускается использование только инструментов, выпущенных компанией FLEX.

Информацию о других принадлежностях, в частности об инструментах и полировальных средствах, см. в каталогах производителя.

Изображения в разобранном виде и списки запасных частей можно найти по адресу:

www.flex-tools.com

Информация об утилизации

⚠ ***ПРЕДУПРЕЖДЕНИЕ!***

Чтобы старый электроинструмент нельзя было использовать:

– *отрежьте кабель питания;*
– *извлеките аккумулятор.*



Только для стран ЕС.

Не выбрасывайте электроинструменты вместе с бытовыми отходами!

В соответствии с европейской директивой 2012/19/ЕС по транспортировке и утилизации отходов электрического и электронного оборудования согласно национальному законодательству использованные электрические приборы должны собираться отдельно и утилизироваться экологически безопасным способом.



Регенерация сырья вместо утилизации отходов.

Устройство, принадлежности и упаковка должны быть утилизированы экологически безопасным способом. Пластиковые части могут быть переработаны в соответствии с типом материала.

⚠ ***ПРЕДУПРЕЖДЕНИЕ!***

Не выбрасывайте аккумуляторы вместе с бытовым мусором, а также не бросайте их в огонь или в воду. Не вскрывайте использованные аккумуляторы.

Только для стран ЕС.

В соответствии с нормативом 2023/1542 неисправные и использованные аккумуляторы необходимо утилизировать.

i ***ПРИМЕЧАНИЕ***

Для получения информации о вариантах утилизации обратитесь к продавцу.

CE Декларация соответствия

Декларации соответствия приведены в Приложении 1 настоящей инструкции по эксплуатации.

Отказ от ответственности

Производитель и его представитель не несут ответственности за любой ущерб и упущенную выгоду в результате прерывания деятельности, вызванного изделием или непригодным для использования изделием.

Производитель и его представитель не несут ответственности за любой ущерб, вызванный неправильным использованием устройства или использованием устройства с изделиями других производителей.

Sisukord

Kasutusjuhendis kasutatud sümbolid 247
Sümbolid tootel 247
Teie ohutuse nimel. 247
Müra- ja vibratsioonitase 249
Tehnilised andmed 251
Ülevaade 252
Kasutusjuhend 253
Hooldus 255
Utiliseerimise teave 256
CE-vastavusdeklaratsioon 257
Vastutusest lahtiütlemine 257

Kasutusjuhendis kasutatud sümbolid

⚠ ***HOIATUS!***
Viitab ähvardavale ohule. Selle hoiatuse eiramine võib põhjustada surma või äärmiselt raskeid vigastusi.

⚠ ***HOIATUS!***
Tähistab potentsiaalselt ohtlikku olukorda. Selle hoiatuse eiramine võib põhjustada vigastusi või vara kahjustumist.

i ***MÄRKUS***
Viitab kasutusnõuannetele ja olulisele teabele

Sümbolid tootel


Enne elektritööriista sisselülitamist lugege kasutusjuhendit.


Vananenud seadme kõrvaldamise teave (vt lk 257)!


CE märgis


UKCA märgis

Teie ohutuse nimel

⚠ ***HOIATUS!***
Enne poleerija kasutamist lugege ja järgige järgmist:

- *käesolev kasutusjuhend,*
- *„Üldised ohutusjuhised" elektritööriistade käsitsemise kohta komplektis sisalduvas voldikus (brošüüri nr.: 315915),*
- *antud hetkel kehtivad tegevuskoha eeskirjad ja õnnetuste ennetamise eeskirjad.*

See poleerija on valmistatud vastavalt tipptasemel tehnoloogiale ja tunnustatud ohutusnõuetele.

Sellegipoolest võib elektritööriist kujutada kasutamise ajal ohtu kasutaja või kolmanda osapoole elule ja tervisele, samuti võivad kahjustuda nii elektritööriist kui ka vara. Poleerijat võib kasutada ainult

- *sihtotstarbeliselt,*
- *ja see peab olema ideaalses töökorras.*

Ohutusnõudeid rikkuvad vead tuleb alati viivitamatult parandada.

Sihtotstarve

See käsitsi juhitav orbitaalpoleerija on ette-nähtud

– tööstuslikuks kasutamiseks,
– igat tüüpi poleerimistöödeks, nt sõidukite, mööbli ja metallpindade värvimistööd jne poleerimiskäsnaga,
– kasutamiseks poleerimisvahenditega, mille lubatud pöörlemiskiirus on vähemalt 500 p/min.

Orbitaalpoleerija ohutusjuhised

⚠ ***HOIATUS!***
Lugege läbi kõik elektritööriistaga kaasas olevad hoiatused, juhised, joonised ja andmed. Alltoodud juhiste eiramine võib põhjustada elektrilööki, tulekahju ja/või tõsiseid vigastusi.

Säilitage hoiatused ja juhised hilisemaks kasutuseks.

- **See elektritööriist on ette nähtud poleerimiseks. Lugege läbi kõik selle elektrilise tööriistaga kaasasolevad ohutushoiatused, juhised, illustratsioonid ja spetsifikatsioonid.** Kõigi allpool loetletud juhiste eiramine võib põhjustada elektrilöögi, tulekahju ja/või tõsiseid vigastusi.

- **Selle elektritööriistaga ei soovitata teostada toiminguid nagu ketaslihvimine, lihvimine, traatharjadega töötlemine või lõikamine.** Elektritööriista kasutamine mitte ette nähtud eesmärgil võib põhjustada ohu ja tekitada kehavigastusi.
- **Ärge kasutage tarvikuid, mis ei ole spetsiaalselt seadme tootja poolt toodetud ja soovitatud.** See, et tarvikut on võimalik elektritööriistaga ühendada, ei taga veel ohutut tööd.
- **Kasutatava tarviku lubatud pöörlemiskiirus peab olema vähemalt võrdne elektritööriistale märgitud maksimaalse kiirusega.** Lubatud kiirusest kiiremini pöörlevad tarvikud võivad puruneda ning selle tükid võivad laiali paiskuda.
- **Tarviku välimine läbimõõt ja paksus peavad vastama elektritööriista jaoks lubatud mõõtmetele.** Valede mõõtmetega tarvikuid ei kata kaitsekate piisaval määral, mistõttu ei ole võimalik neid kontrollida.
- **Tarvikute keermetega ühendusosad peavad vastama lihvija võlli keermetele. Äärikute abil paigaldatavate tarvikute puhul peab tarviku tugiava sobituma fikseeriva ääriku läbimõõduga.** Elektritööriista kinnitusvahenditega mitte kokku sobivad tarvikud ei püsi tasakaalus, vibreerivad liigselt ja võivad põhjustada seadme üle kontrolli kaotamise.
- **Ärge kasutage kahjustatud tarvikut. Enne iga kasutuskorda kontrollige, et tarvikul ei esine järgnevaid kahjustusi: lihvkettast eemaldunud killukesed ja selle mõrad, lihvtalla mõrad, katkised kohad või liigne kulumine, traatharja lahtised või mõranenud traadid. Elektritööriista või tarviku mahakukkumise korral veenduge, et see ei oleks kahjustunud, või kasutage kahjustamata tarvikut. Pärast tarviku kontrollimist ja paigaldamist liikuge ise ning suunake kõrvalised isikud pöörleva tarviku lihvpinnast eemale ja laske elektritööriistal ühe minuti jooksul maksimaalsel koormuseta kiirusel töötada.** Kahjustunud tarvikud üldjuhul purunevad selle katse käigus.
- **Kandke isikukaitsevahendeid. Kasutage vastavalt seadme kasutusotstarbele näomaski, silmakaitset või kaitseprille. Vajadusel kandke tolmukaitsemaski, kuulmiskaitsevahendeid, kindaid ja töökojapõlle, mis on võimelised peatama väikesed abrasiiv- või toorikuosakesed.** Silmakaitsevahend peab suutma peatada erinevate toimingute käigus tekkivad lendavad prahiosakesed. Tolmu- või hingamisteede kaitsemaskid peavad filtreerima kasutamisel tekkivaid osakesi. Pikaajaline kokkupuude valju müraga võib tekitada kuulmiskahjustusi.
- **Veenduge, et kõrvalised isikud oleks tööpiirkonnast ohutus kauguses. Igaüks, kes tööpiirkonda siseneb, peab kandma isikukaitsevahendeid.** Töödeldava detaili või purunenud tarviku tükid võivad eemale paiskuda ja põhjustada vigastusi ka väljaspool otsest tööpiirkonda.
- **Hoidke elektrilist tööriista isoleeritud haardepindadest, kui teete tööd, mille käigus võib tööriista tarvik puutuda kokku varjatud elektrijuhtmetega.** Kui lõiketarvik puutub kokku voolu all oleva juhtmega, võib elekter levida tööriista katmata metallosadele ja põhjustada kasutajale elektrilöögi.
- **Ärge pange seadet käest enne, kui seadme tarvik on täielikult seiskunud.** Pöörlev tarvik võib aluspinnaga haakuda ja selle tagajärjel võite kaotada kontrolli elektritööriista üle.
- **Ärge transportige töötavat elektritööriista.** Teie rõivad võivad pöörleva tarvikuga juhuslikult haakuda ning tarvik võib tungida teie kehasse.
- **Puhastage regulaarselt elektritööriista ventilatsiooniavasid.** Mootori ventilaator tõmbab tolmu korpusesse, kogunev metallitolm võib põhjustada elektrilisi ohte.
- **Ärge kasutage elektritööriista kergestisüttivate materjalide läheduses.** Sädemete tõttu võivad need materjalid süttida.
- **Ärge kasutage tarvikuid, mille puhul tuleb kasutada jahutusvedelikke.** Vee või teiste jahutusvedelike kasutamine võib põhjustada elektrilööki.

Tagasilöök ja sellega seotud hoiatused

Tagasilöök on kinnikiiluvast tarvikust, näiteks lihvkettast, lihvtallast, traatharjast jne tingitud järsk reaktsioon. Kinnikiilumine või kinnijäämine põhjustab pöörleva tarviku kiire seiskumise, mille tagajärjel surutakse kontrollimatult väljunud elektriline tööriist kinnijäämispunktis tarviku pöörlemissuunale vastassuunas. Näiteks kui abrasiivketas jääb töödeldava detaili külge kinni, võib ketta serv, mis kinnikiilumiskohta siseneb, materjali pinda tungida, põhjustades ketta väljatuleku või väljapaiskumise. Lihvketas võib liikuda sõltuvalt ketta pöörlemissuunast kinnikiilumise hetkel, kas seadme kasutaja poole või kasutajast eemale.
Seejuures võivad lihvkettad sellistes tingimustes ka murduda. Tagasilöök on seadme ebaõige kasutamise ja/või valede töövõtete või -tingimuste tagajärg. Seda saab vältida, rakendades järgnevalt kirjeldatud sobivaid ettevaatusabinõusid.

- **Hoidke elektritööriista tugevasti ja viige oma keha ja käed asendisse, milles saate tagasilöögijõududele vastu astuda. Suurima kontrolli saavutamiseks käivitamisel esinevate tagasilöögijõudude või reaktsioonimomentide üle kasutage alati lisakäepidet, kui see olemas on.** Seadme kasutaja suudab kontrollida tagasilöögi- ja reaktsioonijõudusid siis, kui rakendab sobivaid ettevaatusabinõusid.
- **Ärge kunagi pange kätt pöörleva tarviku lähedusse.** Tagasilöögi puhul võib tarvik liikuda üle teie käe.
- **Vältige oma kehaga piirkonda, kuhu elektritööriist tagasilöögi esinemisel liigub.** Kinnikiilumisel paiskab tagasilöök tööriista lihvketta liikumissuunale vastupidises suunas.
- **Olge eriti ettevaatlik, kui töötate nurkadega, teravate servadega jne. Vältige tarviku põrkumist ja kinnikiilumist.** Pöörlev tarvik kipub nurkades, teravates servades ja tagasipõrkumise korral kinni kiiluma. See põhjustab kontrolli kaotust seadme üle või tagasilööki.
  Ärge kinnitage saeketiga puunikerdustera ega hammastega saelehte. Sellised lehed põhjustavad sageli tagasilööki ja seadme üle kontrolli kaotamist.

Spetsiaalsed poleerimisega seotud ohutusjuhised/hoiatused

- Ärge laske poleerimiskatte ühelgi lahtisel osal ega selle kinnitusribadel vabalt pöörelda. Pange kõik lahtised kinnitusribad ära või lõigake need lühemaks. Lahtised ja pöörlevad kinnitusribad võivad takerduda sõrmede ümber või jääda töödeldava detaili taha.

Akude käsitsemise ohutusjuhised

- **Ärge avage akut.** Lühise oht!
- **Kaitske akut kuumuse (kaasa arvatud pikaajalise päikesevalguse), lahtise tule, vee ja niiskuse eest.** Plahvatusoht.
- **Kahjustunud või väärkasutatud akust võib erituda suitsu/aurusid.** Füüsiliste komplikatsioonide korral liikuge värske õhu kätte ja pöörduge arsti poole. Suits/aurud võivad ärritada hingamissüsteemi.
- **Aku väärkasutamisel võib aku lekkida. Vältige kokkupuudet sellise vedelikuga. Kokkupuute korral loputage rohke veega. Kui vedelik satub silma, pöörduge arsti poole.** Akust erituv vedelik võib põhjustada ärritust või söövitusi.
- **Kasutage FLEX-i laetavaid akusid ainult FLEX-i tööriistade ja FLEX-lisaseadmetega.** Ainult sel viisil on laetav aku kaitstud ohtlike ülekoormuste eest.
- **Laadige akusid ainult tootja soovitatud laadijatega.** Akulaadija, mis sobib teatud tüüpi akuplokile, võib põhjustada tulekahju ohu, kui seda kasutatakse mõne teise akuga.
- **Aku võib teravate esemete, nt. naelte või kruvikeerajatega kokkupuutumisel või väliselt rakendatava jõu tõttu saada kahjustusi.** Selle tagajärjeks võib olla sisemine lühis, mis põhjustab aku põlemist, suitsu, plahvatamist või ülekuumenemist.

Müra- ja vibratsioonitase

MÄRKUS

A-kaalutud helirõhutaseme ja vibratsiooni koguväärtuste väärtused leiate tabelist „Tehnilised andmed".

Müra- ja vibratsioonitasemed on määratletud kooskõlas standardiga EN 62841.

⚠ *ETTEVAATUST!*

Esitatud mõõtmistulemused kehtivad uutele elektritööriistadele. Igapäevane kasutamine muudab müra- ja vibratsioonitasemete väärtusi.

i *MÄRKUS*

Deklareeritud vibratsiooni koguväärtus(ed) ja deklareeritud mürasaaste väärtus(ed) on mõõdetud vastavalt standardkatse meetodile ja neid võib kasutada ühe tööriista teisega võrdlemiseks; neid saab kasutada ka kokkupuute esialgseks hindamiseks.

Deklareeritud vibratsioonitaseme ja müratase väärtused kajastavad tööriista peamisi kasutusviise.

Kui tööriista kasutatakse siiski muudel eesmärkidel,

koos teistsuguste tarvikutega või halvasti hooldatuna, võivad vibratsioonitaseme ja müratase väärtused erineda.

See võib kogu tööperioodi jooksul kokkupuute taset märkimisväärselt suurendada.

Vibratsiooniga kokkupuute taseme ja müraemissiooni väärtuste täpseks hindamiseks on vaja arvesse võtta ka aegu, mil tööriist on välja lülitatud või töötab, kuid tegelikult ei kasutata. See võib kokkupuute taset kogu tööperioodi jooksul oluliselt vähendada.

Seadme kasutaja kaitsmiseks vibratsiooni ja müra mõjude eest määrake kindlaks täiendavad ohutusmeetmed, nagu: Tööriista ja tarvikute hooldamine, käte soojas hoidmine, töökorralduse organiseerimine.

⚠ *ETTEVAATUST!*

Kandke kuulmiskaitsevahendeid, kui helirõhu tase ületab 85 db(A).

Tehnilised andmed

Toote tüüp		XFE 2 15 18-EC	XCE 2 8 18-EC
Toode		Orbitaalpoleerija	
Nominaalne pinge	V	18	
Aku		AP... 18... tootesari AP 18 ...XT seeria	
Laadija		CA 18... tootesari CA 12/18…seeria	
Tarviku hoidik		Velcro Ø 125/150	Velcro Ø 125/150
Tööriista maksimaalne Ø	mm	160	
Liikumissuund	mm	15	8
Koormuseta pöörlemiskiirus	/min	2700-8700	225 - 700
Kaal	kg	2,1*	2,0*
Töötemperatuur		-10~40°C	
Hoiustamistemperatuur		< 50°C	
Laadimistemperatuur		4~40°C	
A-kaalutud helirõhutaseme väärtus vastavalt EN 62841 (vt "Müra ja vibratsioon"):			
Helirõhu tase LpA	dB(A)	79	81
Helivõimsuse tase LWA	dB(A)	90	92
Määramatus K	db	2,5	
Koguvibratsiooni väärtus vastavalt EN 62841 (vt "Müra ja vibratsioon"):			
Emissiooni väärtus ah	m/s²	7,2	5,1
Määramatus K	m/s^2	1,5	1,5
Korduvad löökvibratsioonid (pF):	m/s^2	132	57
Määramatus K	m/s^2	49	17

* Mõõdetud ilma tööriistata.

Ülevaade

Juhendis on kirjeldatud erinevaid elektrilisi tööriistu. Pildil olev elektriline tööriist võib detailide poolest erineda teie poolt ostetud tööriistast.

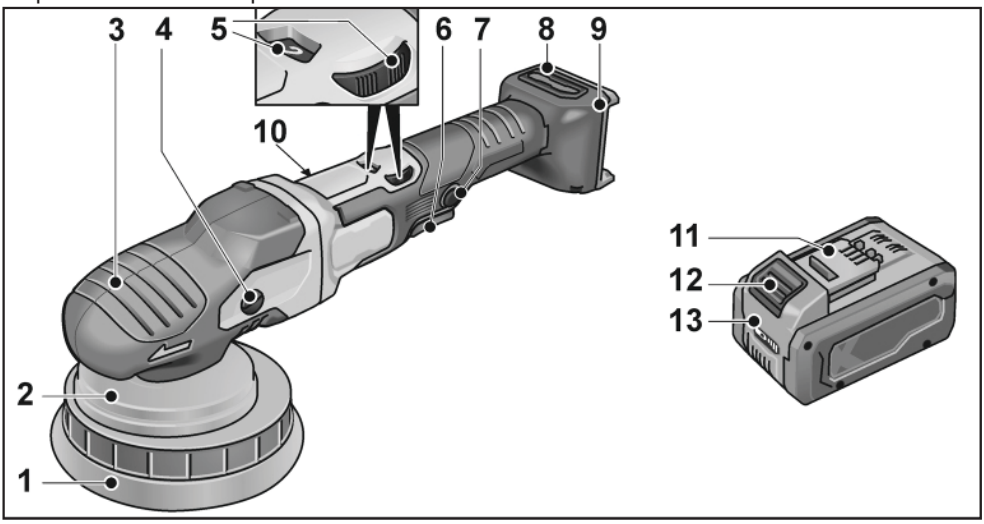

1 Takjapadi
2 Ketta tugi
3 Käepideme kate
Õhu väljavooluava ja pöörlemissuuna noolega.
4 Käigupea *
5 Kiiruse eelvaliku ketas
6 Lukustusnupp
Lukustab lüliti (7) pideva töötamise ajal.
7 Lüliti
Lülitab elektritööriista sisse ja välja, samuti kiirendab selle eelseadistatud kiirusele.
8 Filtrikate
9 Akupesa
10 Andmesilt
11 Flex Li-ioonaku
12 Aku vabastusnupp
13 Laetuse oleku märgutuli
Torx-võti T20 *

* Illustratsioon puudub

Kasutusjuhend

⚠ ***HOIATUS!***

Enne elektritööriista hooldamist/seadistamist jne eemaldage sellelt aku.

Enne poleerimismasina sisselülitamist

Võtke poleerija pakendist välja ja kontrollige, et osad ei ole puudu või kahjustunud.

i ***MÄRKUS***

Akud ei ole tarnimisel täielikult laetud. Enne esmakasutust laadige akud täiesti täis. Lugege laadija kasutusjuhendit.

Aku paigaldamine/vahetamine

- Suruge laetud aku elektritööriista, kuni see klõpsatusega paika fikseerub.

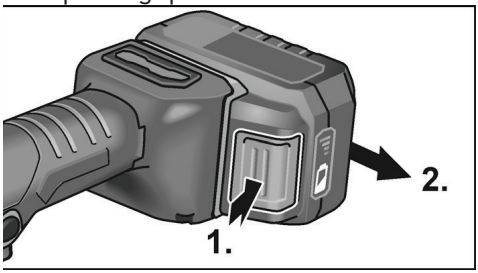

- Aku eemaldamiseks vajutage vabastusnuppu (**1**.) ja tõmmake aku (**2**.) välja.

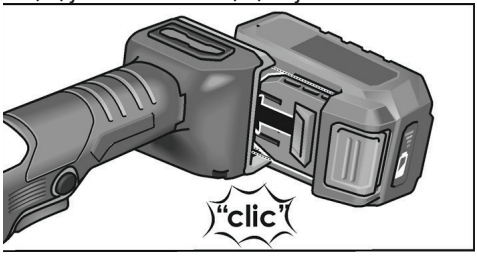

⚠ ***HOIATUS!***

Kui seade ei ole kasutuses, siis tuleb aku klemme kaitsta. Lahtised metallesemed võivad klemme lühistadad - plahvatuse ja tuleoht!

Aku laetuse olek

- Aku laetuse oleku kontrollimiseks vajutage aku laetuse oleku LED-märgutule nuppu.

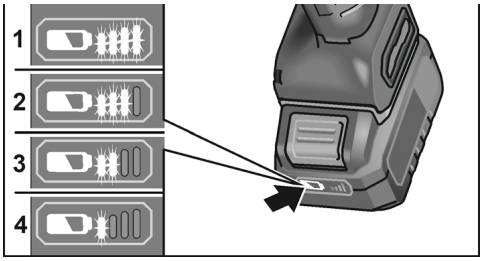

Märgutuli kustub 5 sekundi pärast.

Kui üks LED-märgutuledest hakkab vilkuma, tuleb akut laadida. Kui nupu vajutamisel ei sütti ükski LED-märgutuledest, siis on aku vigane ja see tuleb välja vahetada.

Tööriista kinnitamine/vahetamine

- Eemaldage aku.

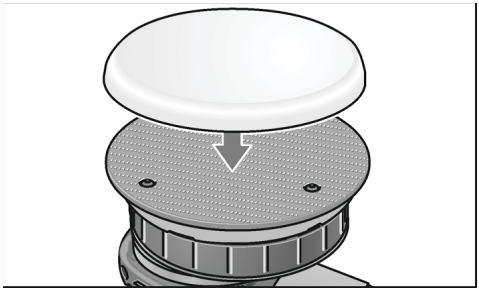

- Suruge poleerimistööriist tugevalt ja täpselt takjapinnaga talla keskava kohale. Kasutage ainult kahjustamata poleerimisvahendeid.
- Sisestage aku.
- Lülitage poleerija sisse (ilma seda rakendamata) ja laske sellel töötada umbes 30 sekundit. Kontrollige tasakaalustamatust ja vibratsiooni.
- Lülitage poleerija välja.

Tööriistade kinnitamine

⚠ ***HOIATUS!***

Kinnitage töövahendid tööriistahoidiku keskele. Tasakaalutus võib elektritööriista kahjustada. Töötulemus ei pruugi olla see, mis on

soovitud.

MÄRKUS

Selle mudeliga kasutage FLEX originaaltarvikuid. FLEX originaaltarvikute mittekasutamise tulemuseks võivad olla kehvad poleerimistulemused, suurenenud vibratsioonitase ja ka elektritööriista suurem kulumine või isegi kahjustumine.

Teave vahu kulumise kohta

MÄRKUS

Üldiselt esineb vahtmaterjali kulumist vabakäiguga ekstsentrilisel poleerimisel rohkem kui pöörleval või jõuülekandega ekstsentrilisel poleerimisel.

Ajami tõttu ei esine kulumine vahtmaterjali välisküljel, vaid hoopis vahtmaterjali tuumas. Mida tugevamini/kauem rakustruktuur pingega kokku puutub ja seega kahjustub, seda kiiremini tekib kuumuse akumuleerumine. Sellele järgnev kahju on vältimatu. Seda tüüpi kulumine ei ole vahtmaterjali pealisküljelt nähtav. Ainuke usaldusväärne viis elektritööriista termilise kahjustumise vältimiseks on osade õigeaegne väljavahetamine ja kõrvaldamine.

Sisse ja välja lülitamine

Lühiajaline töö klahvlülitit rakendamata

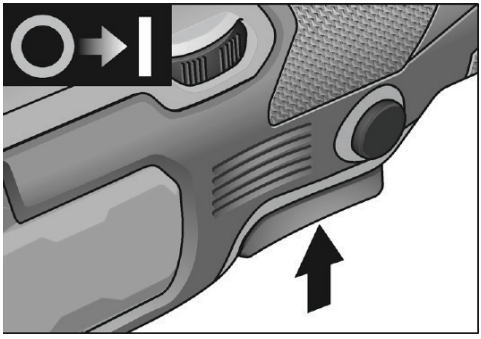

- Vajutage ja hoidke all lülitit.
- Väljalülitamiseks vabastage lüliti.

`Pidev töö rakendatud klahvlülitiga

Laetava aku väljalülitamine/eemaldamine

– *Lülitage elektriline tööriist välja.*
– *Lülitage elektriline tööriist uuesti sisse.*

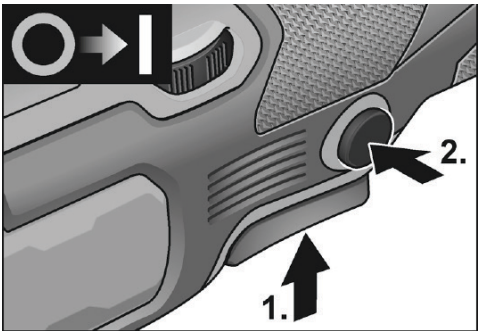

- Vajutage ja hoidke all lülitit (1.).
- Asendi lukustamiseks hoidke lukustusnuppu (2.) all ja vabastage lüliti.

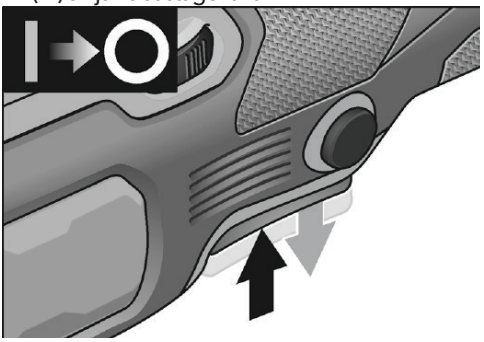

- Väljalülitamiseks vajutage lühidalt lülitit ja vabastage see.

Kiiruse eelvalimine

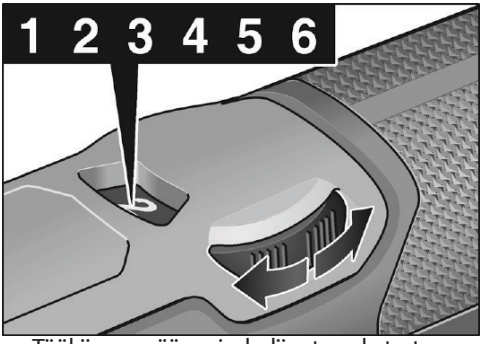

- Töökiiruse määramiseks liigutage ketast soovitud väärtusele.
- Elektritööriista eelseadistatud kiirusele kiiren-

damiseks vajutage nuppu pehmelt.

MÄRKUS

Ülekoormuse või ülekuumenemise korral pideva töötamise ajal lülitub elektriline tööriist välja.

Töö jätkamiseks lülitage elektritööriist välja ja seejärel uuesti sisse.

Tööjuhised

HOIATUS!

Kui poleerimismasin on välja lülitatud,

jätkab poleerimisvahend lühikest aega töötamist.

MÄRKUS

Pärast töövahendi vahetamist (nt villapadja kasutamine poleerimiskäsna asemel) võib kaaluerinevus vibratsiooni suurendada.

Muutke töökiirust seadeketta abil, kuni vibratsioon on vähenenud.

– Lülitage masin sisse enne selle asetamist poleeritavale pinnale ja laske poleerijal saavutada seadistatud kiirus.

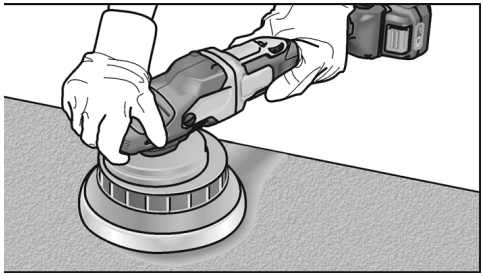

– Liigutage poleerimisriista surveta ja tehke poleeritaval pinnal ringikujulisi, kattuvaid liigutusi, et saavutada head poleerimistulemused ja pikendada tööriista kasutusiga.
– Poleerimispasta kasutamisel jälgige, et kasutate vastava pasta jaoks sobivat tööriista.

Täiendavat teavet tootja toodete kohta leiate aadressilt www.flex-tools.com.

Hooldus

HOIATUS!

Enne elektritööriista hooldamist/seadistamist jne eemaldage sellelt aku.

Puhastamine

- Puhastage regulaarselt nii elektritööriista, kui ka ventilatsiooniavade ees olevaid võresid. Puhastamise sagedus sõltub töödeldavast materjalist ja kasutamise kestusest.
- Puhastage korpuse sisemust ja mootorit regulaarselt kuiva suruõhuga.
- Puhastage filtrikatet regulaarselt.

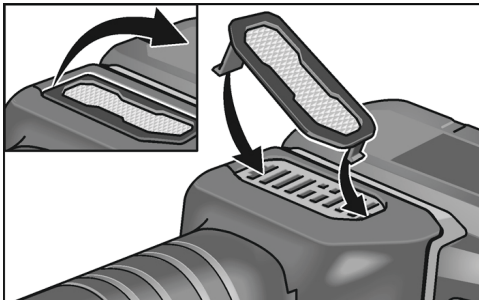

Eemaldage filtri kate ja puhuge see kuiva suruõhuga läbi.

Hammasrattad

MÄRKUS

Garantiiperioodi jooksul ärge vabastage hammasratta pea kruvisid.

Selle reegli eiramine muudab tootja garantiialased kohustused kehtetuks.

Kuluvate osade vahetamine

Vahetage takjapaelaga patja

- Eemaldage aku.
- Eemaldage poleerimisvahend.
- Asetage masin tagaküljele.

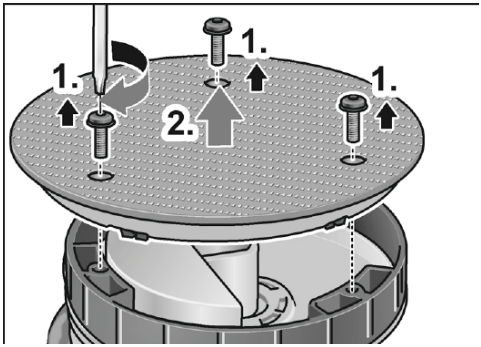

- Keerake kruvid Torx-võtmega lahti ja eemaldage need (**1.**).
- Eemaldage kulunud takjapaelaga padi (**2.**).
- Eemaldage sisemusest saasteained.

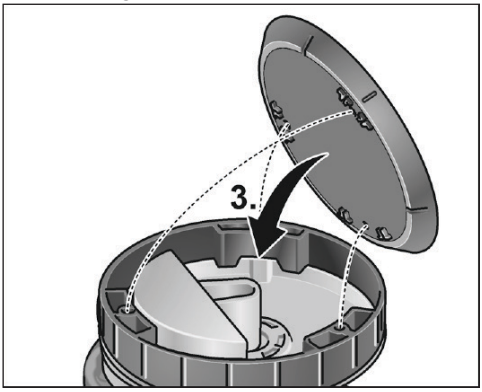

- Joondage kinnitusavad ja paigaldage uus takjapael (**3.**).

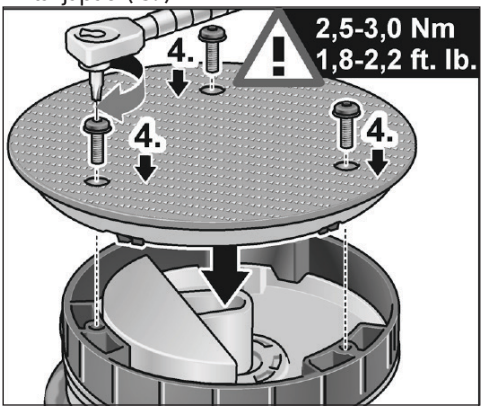

- Sisestage kruvid ja pingutage neid Torx-võtmega (**4**). (Pingutusmoment 2,5–3,0 Nm (1,8–2,2 ft. lb.))
- Tehke proovikäivitus. Kontrollige tasakaalustamatuse ja vibratsiooni puudumist.

⚠ *ETTEVAATUST!*

Vale pöördemomendi seadistus võib kahjustada tööriista ja töödeldavaid pindu.

Remondid

Remonditöid tohib teostada vaid volitatud hoolduskeskuses.

Varuosad ja tarvikud

i *MÄRKUS*

Kasutada tohib ainult FLEXi heakskiidetud tööriistu. Muude tarvikute, eelkõige tööriistade ja poleerimisvahendite kohta vt tootja katalooge

Suurendatud joonised ja varuosade nimekirjad on leitavad meie kodulehel:

www.flex-tools.com

Utiliseerimise teave

⚠ *HOIATUS!*

Muutke kasutuskõlbmatu elektritööriist mittekasutatavaks:

- *vooluvõrku ühendatava elektritööriista puhul eemaldage toitejuhe,*
- *akutööriista puhul eemaldage aku.*

Ainult EL riikidele

Ärge visake elektritööriistu olmeprügi hulka!

Kooskõlas Euroopa Liidu elektri- ja elektroonikaseadmetest tekkinud jäätmete direktiivi (WEEE) 2012/19/EL nõuetega ning vastavalt kohalikule seadusandlusele tuleb elektritööriistad eraldi koguda ja keskkonnasäästlikul viisil ümber töödelda.

Toormaterjali utiliseerimine äraviskamise asemel.

Seade, tarvikud ja pakend tuleb keskkonnasäästlikul viisil ümber töödelda. Plastosad tuleb töödelda ümber vastavalt materjali tüübile.

⚠ *HOIATUS!*

Ärge visake akusid/patareisid olmeprügi hulka, tulle ega vette. Ärge avage kasutatud akusid/patareisid.

Tikai ES valstīm:

Saskaņā ar Regulu 2023/1542 bojātie vai izlietotie akumulatori ir jāpārstrādā.

i *MÄRKUS*

Palun uurige kõrvaldamise teavet oma edasimüüjalt!

CE-Vastavusdeklaratsioon

Vastavusdeklaratsioonid on toodud käesoleva kasutusjuhendi lisas 1.

Vastutusest lahtiütlemine

Tootja ja tootja esindajad ei vastuta kahjustuste ning saamatajäänud tulu eest, mis on põhjustatud tootest või kasutuskõlbmatust tootest tingitud tööseisakutest.

Tootja ja tootja esindajad ei vastuta kahjustuste eest, mis on põhjustatud toote väärkasutusest või toote kasutamisest koos teiste tootjate toodetega.

Turinys

Šiame vadove naudojami simboliai 258
Simboliai ant gaminio 258
Jūsų saugumui 258
Triukšmas ir vibracija 260
Techniniai duomenys. 262
Apžvalga 263
Naudojimo instrukcijos 264
Bendroji ir techninė priežiūra 266
Informacija dėl išmetimo 267
CE atitikties deklaracija. 268
Atleidimas nuo atsakomybės. 268

Šiame vadove naudojami simboliai

⚠ ***ĮSPĖJIMAS!***
Įspėja apie gresiantį pavojų. Nekreipiant dėmesio į šį įspėjimą galima sunkiai ar net mirtinai susižaloti.

⚠ ***DĖMESIO!***
Įspėja apie galimai pavojingą situaciją. Nekreipiant dėmesio į šį įspėjimą galima susižaloti arba sugadinti turtą.

i ***PASTABA***
Pateikia svarbią informaciją ir naudojimo patarimus.

Simboliai ant gaminio



Prieš įjungiant elektrinį įrankį perskaityti naudojimo vadovą.



Informacija apie netinkamo naudoti įrankio išmetimą (žr. 267 puslapį)!



CE ženklinimas



UKCA ženklinimas

Jūsų saugumui

⚠ ***ĮSPĖJIMAS!***
Prieš naudodami šlifuoklį, perskaitykite ir laikykitės šių nurodymų:

- *šias naudojimo instrukcijas,*
- *elektrinių įrankių naudojimo „Bendrąsias saugos instrukcijas“, pateiktas pridedamoje brošiūroje (Nr: 315915);*
- *darbo vietoje galiojančių taisyklių ir nelaimingų atsitikimų prevencijos reglamentus.*

Šis modernus šlifuoklis pagamintas taip, kad atitiktų visus jam taikomus saugos reikalavimus.

Vis dėlto, naudojant šį elektrinį įrankį gali kilti pavojus sunkiai ar net mirtinai susižaloti ar sužaloti kitus, taip pat sugadinti įrankį ar kitą turtą. Poliravimo įrankį galima naudoti tik

- *pagal paskirtį;*
- *jeigu jis yra visiškai tvarkingas.*

Saugumą mažinančius gedimus reikia nedelsiant pašalinti.

Paskirtis

Šis rankinis orbitinis poliruoklis skirtas

– pramoniniam naudojimui,
– visų tipų poliravimo darbams, pvz., transporto priemonių, baldų ir metalinių paviršių dažų sluoksniui ir kt., naudojant poliravimo kempinę,
– naudoti su poliravimo įrankiais, kurie gali veikti ne mažesniu kaip 500/min. greičiu.

Saugos nurodymai orbitiniam poliruokliui

⚠ ***ĮSPĖJIMAS!***
Perskaitykite visus su šiuo elektriniu įrankiu pateiktus įspėjimus dėl saugos, instrukcijas, peržiūrėkite paveikslus ir specifikacijas. Nesilaikant visų toliau išdėstytų nurodymų galima patirti elektros smūgį, sukelti gaisrą ir (ar) sunkiai susižaloti.

Išsaugokite visas instrukcijas su įspėjimais, nes jų gali prireikti ateityje.

■ **Šis elektrinis įrankis turi būti naudojamas kaip poliravimo įrankis. Perskaitykite visus saugos įspėjimus, instrukcijas, iliustracijas ir specifikacijas, pateiktas kartu su šiuo elektriniu įrankiu.** Jei nesilaikysite visų toliau išvardytų nurodymų, galite patirti

elektros smūgį, sukelti gaisrą ir (arba) sunkiai susižaloti.

- **Šiuo elektriniu įrankiu nerekomenduojama šlifuoti, šveisti pritvirtinus vielinį šepetėlį ar pjaustyti.** Darbai, kuriems elektrinis įrankis nėra skirtas, gali sukelti sužalojimo pavojų.
- **Nenaudokite neoriginalių ir įrankio gamintojo nerekomenduojamų priedų.** Jeigu priedą galima pritvirtinti prie jūsų elektrinio įrankio, tai nereiškia, kad jį saugu naudoti.
- **Vardinis priedo sukimosi greitis turi būti ne mažesnis, kaip ant elektrinio įrankio nurodytas maksimalus greitis.** Didesniu nei pažymėtu greičiu besisukantys priedai gali suskilti ir išlakstyti į šalis.
- **Tvirtinamo priedo išorinis skersmuo ir storis turi neviršyti jūsų elektrinio įrankio ribinių verčių.** Netinkamo dydžio priedų neįmanoma tinkamai apsaugoti ar valdyti.
- **Priedų sriegis turi atitikti poliravimo įrankio suklio sriegį. Jungėmis tvirtinamų priedų veleno skylės turi atitikti jungės skersmenį.** Tvirtinimui prie elektrinio įrankio netinkantys priedai išsibalansuoja ir labai vibruoja, todėl įrankio galite nesuvaldyti.
- **Nenaudokite sugadinto priedo. Kiekvieną kartą prieš naudodami priedą patikrinkite, pvz., ar nesupleišėjęs ir neįtrūkęs šlifavimo diskas, ar neįskilęs ir nesudilęs atraminis padas, ar neatsipalaidavusios ir nesulūžusios vielinio šepečio vielutės. Numetę elektrinį įrankį ar priedą ant grindų patikrinkite, ar priedas nepažeistas, arba pakeiskite jį kitu. Patikrinę ir pritvirtinę priedą, atsitraukite nuo sukamojo priedo plokštumos patys ir neleiskite artintis kitiems ir, paleidę elektrinį įrankį maksimaliu greičiu be apkrovos, leiskite jam suktis vieną minutę.** Paprastai pažeisti priedai šiuo bandomuoju laikotarpiu suskyla.
- **Naudokite asmens apsaugos priemones. Priklausomai nuo darbo pobūdžio, užsidėkite apsauginį veido skydelį arba apsauginius akinius. Jei reikia, dėvėkite kaukę nuo dulkių, klausos apsaugos priemones, pirštines ir dirbtuvių prijuostę, galinčią sustabdyti smulkias abrazyvines medžiagas arba ruošinio fragmentus.** Akių apsauga turi sustabdyti skriejančias šiukšles, kurios susidaro įvairių darbo operacijų metu. Kaukė nuo dulkių ar respiratorius turi sulaikyti darbo metu pakilusias dulkes ir daleles. Ilgai dirbant dideliame triukšme galima prarasti klausą.
- **Pašaliniai asmenys turi būti atsitraukę saugiu atstumu nuo darbo zonos. Visi į darbo zoną įeinantys asmenys turi dėvėti asmens apsaugos priemones.** Darbo ruošinio ar suskilusio priedo dalelės gali skrieti tolyn ir sužeisti asmenis, esančius toliau nuo darbo zonos.
- **Elektrinį įrankį laikykite tik už izoliuoto, laikymui skirto paviršiaus, nes atliekant operaciją įrankio priedas gali prisiliesti prie paslėptų elektros laidų.** Gręžimo priedui palietus laidą, kuriuo teka elektros srovė, neizoliuotomis metalinėmis elektrinio įrankio dalimis taip pat pradės tekėti srovė, ir operatorius gali patirti elektros smūgį.
- **Įrankį padėkite tik sulaukę, kol jo priedas nustos suktis.** Sukamasis priedas gali užkliūti už paviršiaus ir ištraukti elektrinį įrankį jums iš rankų.
- **Neneškite besisukančio įrankio laikydami nuleistoje rankoje.** Sukamasis priedas gali netyčia prisiliesti prie drabužių, juos įtraukti ir jus sužaloti.
- **Reguliariai valykite elektrinio įrankio ventiliacijos angas.** Variklio ventiliatorius į įrankio korpuso vidų įtraukia metalo dulkes, kur susikaupusios jos gali kelti elektros smūgio pavojų.
- **Nedirbkite elektriniu įrankiu šalia degių medžiagų.** Šios medžiagos nuo kibirkščių gali užsidegti.
- **Nenaudokite priedų, kuriems reikia skystų aušinimo medžiagų.** Naudojant vandenį ar kitas skystas aušinimo medžiagas, galima patirti elektros smūgį ir žūti.

Atatranka ir su ja susiję įspėjimai

Atatranka yra staigi reakcija į sugnybtą ar užkliuvusį sukamąjį diską, atraminį padą, šepetį ar kitą priedą. Sugnybimas ar užkliuvimas sukelia staigų besisukančio priedo sustojimą, dėl kurio nevaldomas elektrinis įrankis yra priverstinai sviedžiamas priešinga disko sukimosi krypčiai kryptimi užkliuvimo taške. Pavyzdžiui, jei abrazyvinį diską sugnybia ar užkabina ruošinys, disko kraštas, kuris įeina į sugnybimo tašką, gali įsirėžti į medžiagos paviršių, todėl diskas gali iššokti arba būti išmestas. Diskas gali atšokti nuo operatoriaus arba į jį, priklausomai nuo jo sukimosi krypties įstrigimo vietoje.
Tokiomis aplinkybėmis šlifavimo diskai gali ir skilti. Atatranka vyksta netinkamai naudojant įrankį ir (ar) dėl netinkamų darbinių procedūrų arba sąlygų. Jos galima išvengti imantis toliau nurodytų atsargumo priemonių.

- **Elektrinį įrankį tvirtai laikykite ir pasirinkite tokią stovėseną ir rankų padėtį, kad galėtumėte pasipriešinti atatrankos jėgoms. Jeigu yra pagalbinė rankena, visada ją naudokite, kad galėtumėte suvaldyti įrankį atatrankos ar paleidimo metu.** Imdamasis tinkamų atsargumo priemonių, operatorius gali suvaldyti atatrankos jėgas.
- **Niekada nelaikykite rankos šalia sukamojo priedo.** Priedas gali atšokti ir sužaloti ranką.
- **Atsistokite taip, kad įrankiui atšokus jūsų kūnas neatsidurtų atatrankos zonoje.** Atatranka stumia elektrinį įrankį priešinga kryptimi, nei sukosi diskas įstrigimo vietoje.
- **Būkite ypač atsargūs apdorodami kampus, aštrias briaunas ir pan. Priedas turi nešokinėti ir nestrigti.** Sukamasis priedas paprastai įstringa apdorojant kampus, aštrias briaunas ar priedui šokinėjant, ir tuomet gali įvykti atatranka ir įrankio galite nesuvaldyti.
  Negalima naudoti grandininio pjūklo medžio raižymui skirto disko ar dantyto pjūklo disko. Tokie diskai dažnai sukelia atatranką ir įrankio kontrolės praradimą.

Su poliravimu susiję įspėjimai dėl saugos

- Nedirbkite su poliravimo disku, kurio kraštai atspurę ir plaušeliai laisvai plaikstosi. Visus atsipalaidavusius plaušelius paslėpkite arba nukirpkite. Atsipalaidavę plaušeliai gali įsipainioti į jūsų pirštus arba įstrigti darbo ruošinyje.

Baterijų naudojimo saugos instrukcijos

- **Baterijos neardykite.** Trumpojo sujungimo pavojus!
- **Saugokite bateriją nuo kaitros, įskaitant ir saulės kaitrą, vandens ir drėgmės.** Sprogimo pavojus!
- **Pažeista ar netinkamai naudojama baterija gali išskirti garus.** Bet kokio fizinio negalavimo atveju užtikrinkite gryno oro tiekimą ir kreipkitės į gydytoją. Garai gali dirginti kvėpavimo takus.
- **Iš netinkamai naudojamos baterijos gali tekėti skystis. Nelieskite jo. Skysčiui atsitiktinai patekus ant odos, nuplaukite vandeniu. Jeigu skysčio pateko į akis, kreipkitės ir į gydytojus.** Iš baterijos ištekėjęs skystis gali dirginti arba nudeginti.
- **FLEX įkraunamas baterijas naudokite tik su FLEX įrankiais ir FLEX priedais.** Tik tokiu būdu įkraunama baterija yra apsaugota nuo pavojingų perkrovų.
- **Baterijas kraukite naudodami tik gamintojo rekomenduojamus įkroviklius.** Naudojant kito tipo baterijai skirtą įkroviklį, gali kilti gaisro pavojus.
- **Bateriją gali pažeisti aštrūs daiktai, pvz., vinys ar atsuktuvai.** Tokiu atveju gali įvykti vidinis trumpasis jungimas ir baterija gali pradėti rūkti, degti, sprogti ar perkaisti.

Triukšmas ir vibracija

PASTABA

A svertinio garso slėgio lygio ir bendros vibracijos vertės pateikiamos lentelėje „Techninės specifikacijos“.

Triukšmo ir vibracijos vertės nustatytos pagal EN 62841.

⚠ *DĖMESIO!*

Nurodytos vertės taikomos naujiems elektriniams įrankiams. Dėl kasdienio naudojimo triukšmo ir vibracijos vertės keičiasi.

i *PASTABA*

Deklaruota vibracijos bendroji vertė (-ės) ir deklaruota skleidžiamo triukšmo vertė (-ės) buvo išmatuota pagal standartinį bandymo metodą ir gali būti naudojama vienam įrankiui su kitu palyginti. Jos taip pat gali būti naudojamos preliminariam poveikio įvertinimui.

Deklaruojamas vibracijos emisijos lygis ir skleidžiamo triukšmo vertė (-ės) atspindi pagrindines įrankio naudojimo sritis.

Tačiau, jei įrankis naudojamas kitokiems darbams, su kitokiais priedais arba yra prastai prižiūrimas, vibracijos emisijos lygis ir skleidžiamo triukšmo vertė (-ės) gali skirtis.

Dėl to kenksmingas vibracijos poveikis per visą darbo laikotarpį gali pastebimai išaugti.

Norint tiksliai apskaičiuoti vibracijos poveikio vertę ir skleidžiamo triukšmo vertę (-es), taip pat reikia atsižvelgti į laikotarpius, kuomet įrankis yra išjungtas ar įjungtas, tačiau nenaudojamas. Tai gali gerokai sumažinti vibracijos poveikį per visą darbo laikotarpį.

Norėdami apsaugoti operatorių nuo vibracijos ir triukšmo poveikio, nustatykite papildomas saugos priemones, pvz.: Įrankio ir priedų priežiūra, rankų šiluma, darbo modelių organizavimas.

⚠ *DĖMESIO!*

Jeigu garso slėgis viršija 85 dB(A), užsidėkite apsaugines ausines.

Techninės specifikacijos

Gaminio tipas		XFE 2 15 18-EC	XCE 2 8 18-EC
Gaminys		Orbitinis poliruoklis	
Vardinė įtampa	V	18	
Baterija		AP 18 ... serija AP 18…XT serija	
Įkroviklis		CA...18...serija CA...12/18...serija	
Įrankių laikiklis		Velcro Ø 125/150	Velcro Ø 125/150
Įrankio maksimalus skersmuo	mm	160	
Orbita	mm	15	8
Sūkiai be apkrovos	/min.	2700-8700	-225~700
Svoris	kg	2.1*	2.0*
Darbinė temperatūra		-10–40 °C	
Laikymo temperatūra		< 50°C	
Krovimo temperatūra		4~40°C	
A-svertinis garso slėgio lygis pagal EN 62841 (žr. skyrių „Triukšmas ir vibracija“):			
Garso slėgio lygis LpA	dB(A)	79	81
Garso galios lygis LWA	dB(A)	90	92
Neapibrėžtumas K	db	2,5	
Bendroji vertė reikšmė pagal EN 62841 (žr. skyrių „Triukšmas ir vibracija“):			
Emisijos vertė ah	m/s²	7,2	5,1
Neapibrėžtumas K	m/s^2	1,5	1,5
Pakartotinės smūginės vibracijos (pF):	m/s^2	132	57
Neapibrėžtumas K	m/s^2	49	17

* Išmatuota be įrankio.

Apžvalga

Šiose instrukcijose aprašyti įvairūs elektriniai įrankiai. Pavaizduotas elektrinis įrankis gali šiek tiek skirtis nuo jūsų įsigyto įrankio.

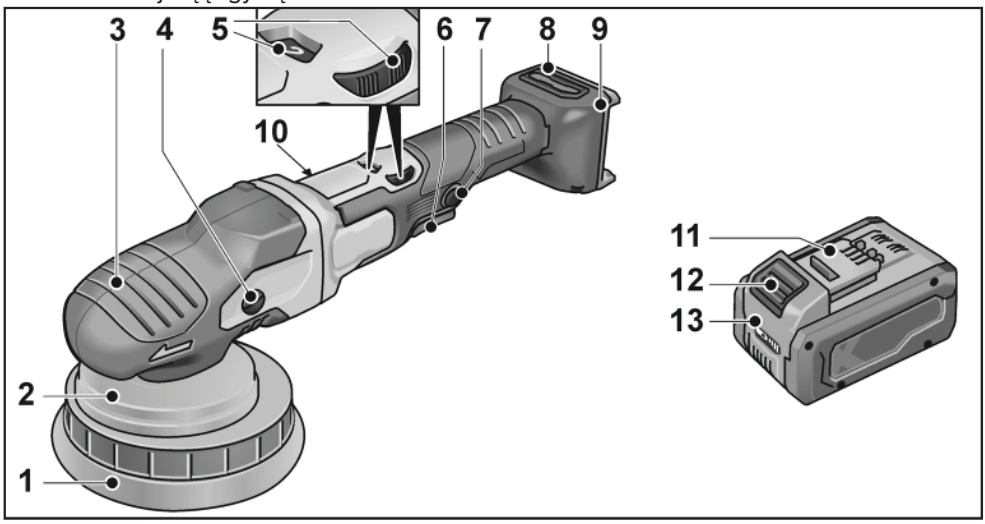

1 Velcro kilimėlis

2 Disko atrama

3 Rankenos gaubtas

Su ventiliacijos angomis ir sukimosi krypties rodykle.

4 Perdavimo mechanizmo galvutė

5 Ratukas išankstiniam greičio pasirinkimui

6 Fiksavimo mygtukas

Užrakina jungiklį (7) nepertraukiamo veikimo metu.

7 Jungiklis

Įjungia ir išjungia elektrinį įrankį, taip pat padidina jo sūkius iki pasirinkto greičio.

8 Filtro dangtelis

9 Baterijos prijungimo anga

10 Techninių duomenų plokštelė

11 Flex ličio jonų baterija

12 Baterijos atjungimo mygtukas

13 Įkrovos būsenos indikatorius

„Torx" veržliaraktis T20 *

* Nepavaizduota

Naudojimo instrukcijos

⚠ ***ĮSPĖJIMAS!***

Prieš vykdydami bet kokius elektrinio įrankio tvarkymo darbus, atjunkite jo bateriją.

Prieš įjungiant poliruoklį

Išpakuokite poliravimo įrankį ir patikrinkite, ar netrūksta kokių nors dalių ir ar jos nepažeistos.

i ***PASTABA***

Išsiunčiant iš gamyklos baterijos iki galo neįkraunamos. Prieš pradėdami darbą iki galo įkraukite baterijas. Žr. įkroviklio naudojimo vadovą.

Baterijos įstatymas ir keitimas

- Stumkite įkrautą bateriją į elektrinį įrankį, kol ji užsifiksuos savo vietoje.

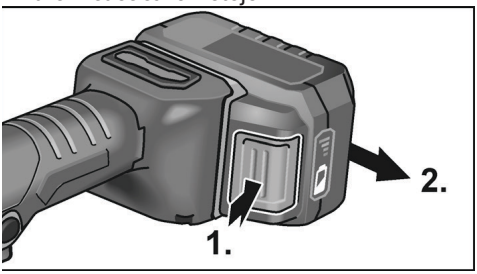

- Jei bateriją norite ištraukti, paspauskite atjungimo mygtuką (**1.**) ir bateriją ištraukite (**2.**).

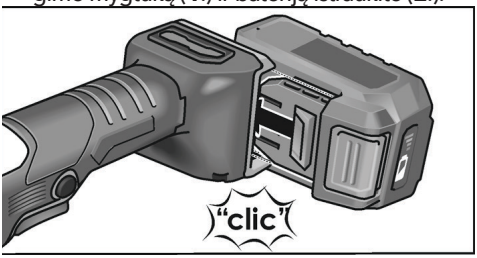

⚠ ***DĖMESIO!***

Apsaugokite išimtos baterijos kontaktus. Metaliniai daiktai kontaktus gali sujungti trumpuoju jungimu, ir tuomet kyla sprogimo ir gaisro pavojus!

Baterijos įkrovos būsena

- Norėdami patikrinti įkrovos būseną, spustelėkite mygtuką prie baterijos įkrovos būsenos LED indikatorių.

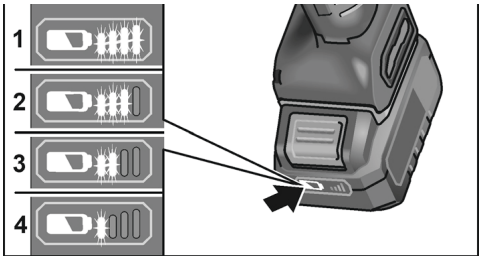

Po 5 sekundžių indikatoriai turi užgesti.

Jeigu bent vienas LED indikatorius mirksi, bateriją reikia įkrauti. Jeigu spustelėjus mygtuką nei vienas iš LED indikatorių neužsidega, tai reiškia, kad baterija sugedusi ir ją reikia pakeisti.

Įrankio priedų tvirtinimas ir keitimas

- Išimkite bateriją.

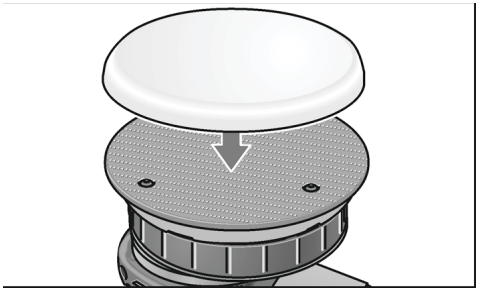

- Tvirtai prispauskite poliravimo įrankį prie „Velcro" pado angos centro. Naudokite tik nepažeistus poliravimo įrankius.
- Įstatykite bateriją.
- Įjunkite poliruoklį (jo neįjungdami) ir leiskite jam veikti maždaug 30 sekundžių. Patikrinkite, ar nėra vibracijų ir tinkamas balansas.
- Išjunkite poliruoklį.

Priedų tvirtinimas

⚠ ***DĖMESIO!***

Įrankius pritvirtinkite įrankių laikiklio centre.

Išbalansuotas priedas gali sugadinti elektrinį įrankį. Darbo kokybė gali suprastėti.

PASTABA

Naudokite šiam įrankio modeliui skirtus originalius FLEX priedus. Priešingu atveju gali suprastėti poliravimo kokybė ir padidėti vibracija, o elektrinis įrankis gali greičiau dilti ir netgi sugesti.

Informacija apie putplasčio dilimą

PASTABA

Paprastai putplastis daug greičiau dyla, poliruojant su laisvai besisukančia ekscentrine pavara, nei naudojant rotacinį ar spaudimu paremtą ekscentrinį poliravimą.
Dėl naudojamos pavaros dyla ne putplasčio išorė, o jo centrinė dalis. Kuo stipriau ir ilgiau elementų struktūra yra veikiama ir gadinama apkrovos, tuo stipriau ji kaista. Tuomet sugadinimas yra neišvengiamas. Šio tipo dilimo neįmanoma pastebėti ant putplasčio išorės. Šiuo atveju vienintelė rekomendacija yra laiku pakeisti putplastį, kol aukšta temperatūra dar nepakenkė elektriniam įrankiui.

Įjungimas ir išjungimas

Trumpai dirbant jungiklio svirties nereikia užfiksuoti.

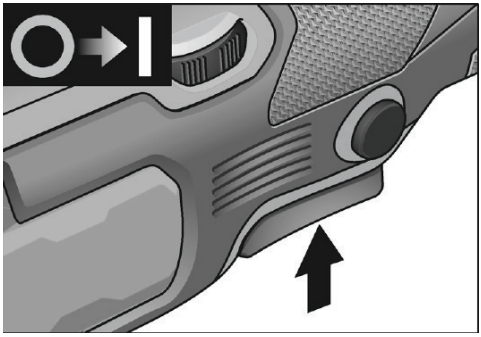

- Paspauskite ir laikykite nuspaudę jungiklį.
- Norėdami išjungti, atleiskite jungiklį.

Nuolatinis veikimas su įjungtu jungikliu

Įkraunamo akumuliatoriaus išjungimas / išėmimas

– *Išjunkite elektrinį įrankį.*
– *Vėl įjunkite elektrinį įrankį.*

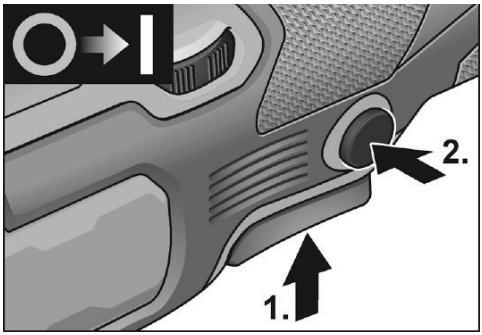

- Paspauskite ir laikykite nuspaudę jungiklį (1.).
- Norėdami užfiksuoti, laikykite nuspaudę fiksavimo mygtuką ir atleiskite jungiklį (2.)

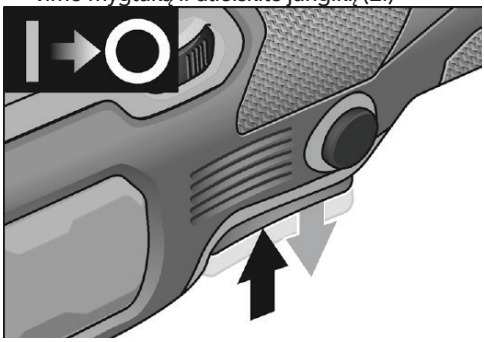

- Norėdami išjungti, svirtelę spustelėkite ir atleiskite.

Greičio pasirinkimas

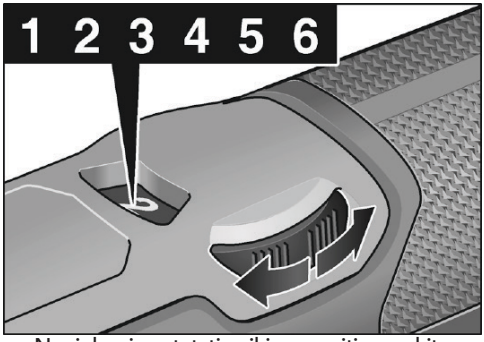

- Norėdami nustatyti veikimo greitį, pasukite ratuką į reikiamą vertę.
- Atsargiai spauskite jungiklį, kad padidintumėte elektrinio įrankio sūkius iki pasirinkto greičio.

PASTABA

Ilgai dirbant be pertraukos įrankis gali perkaisti arba viršyti leistiną apkrovą: tuomet suveikia apsauginis išjungiklis.

Norint darbą tęsti, reikia įrankį išjungti ir dar kartą įjungti.

Darbo instrukcijos

DĖMESIO!

Kai poliruoklis išjungtas,

poliravimo įrankis dar trumpai veikia.

PASTABA

Pakeitus įrankį (pvz., vilnonį padą vietoj poliravimo kempinės), dėl svorio skirtumo gali padidėti vibracija.

Keiskite veikimo greitį reguliavimo ratuku, kol vibracija sumažės.

– Įjunkite įrenginį prieš padėdami jį ant poliruojamo paviršiaus ir leiskite poliruokliui pasiekti nustatytą greitį.

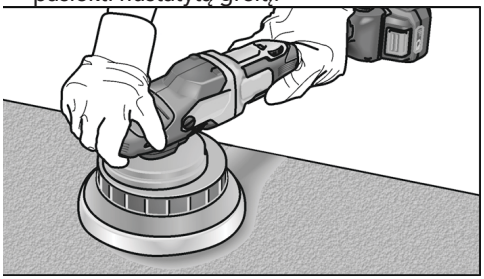

– Poliravimo įrankį judinkite nespausdami, atlikdami sukamuosius, persidengiančius judesius poliruojamu paviršiumi, kad pasiektumėte gerų poliravimo rezultatų ir pailgintumėte įrankio tarnavimo laiką.
– Naudojant poliravimo pastą, kiekvienai jos rūšiai naudokite atitinkamą įrankio priedą.

Daugiau informacijos apie mūsų gaminius rasite svetainėje www.flex-tools.com.

Bendroji ir techninė priežiūra

ĮSPĖJIMAS!

Prieš vykdydami bet kokius elektrinio įrankio tvarkymo darbus, atjunkite jo bateriją.

Valymas

- Reguliariai valykite elektrinį prietaisą ir oro įtraukimo angų groteles. Valymo dažnis priklauso nuo siurbiamų medžiagų ir įrenginio naudojimo trukmės.
- Korpuso vidų ir variklį reguliariai prapūskite sausu suslėgtuoju oru.
- Reguliariai valykite filtro dangtelį.

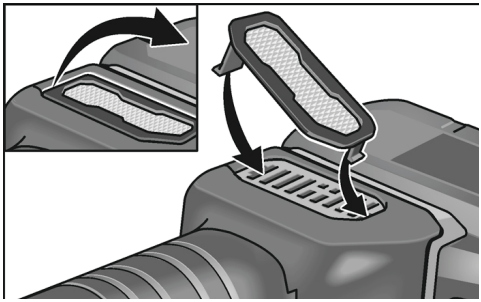

Nuimkite filtro dangtelį ir prapūskite jį sausu suslėgtu oru.

Perdavimo mechanizmas

PASTABA

Garantinio laikotarpio metu nebandykite atsukti perdavimo mechanizmo galvutės varžtų.

Priešingu atveju nustos galioti gamintojo suteikta garantija.

Susidėvinčių dalių keitimas

„Velcro“ pado keitimas

- Išimkite bateriją.
- Nuimkite poliravimo įrankį.
- Padėkite įrenginį ant galinės dalies.

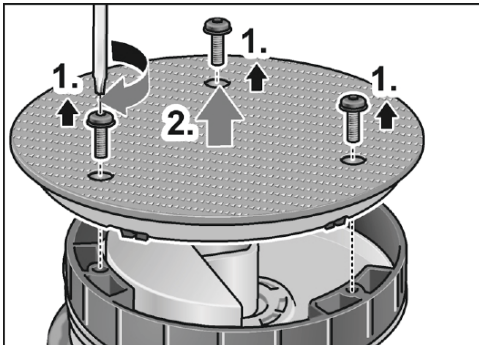

- Atsukite ir išimkite varžtus naudodami „Torx" raktą (**1**.).
- Nuimkite susidėvėjusį „Velcro" padą (**2**.).
- Pašalinkite nešvarumus iš vidaus.

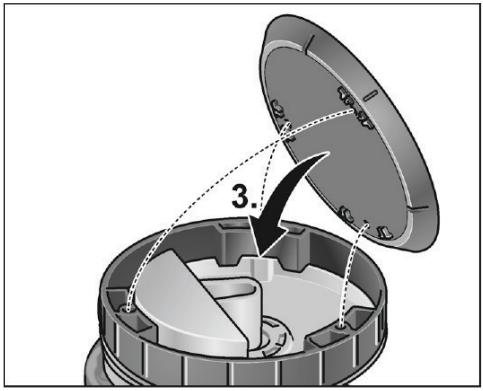

- Sulygiuokite tvirtinimo angas ir uždėkite naują „Velcro" padą (**3**.).

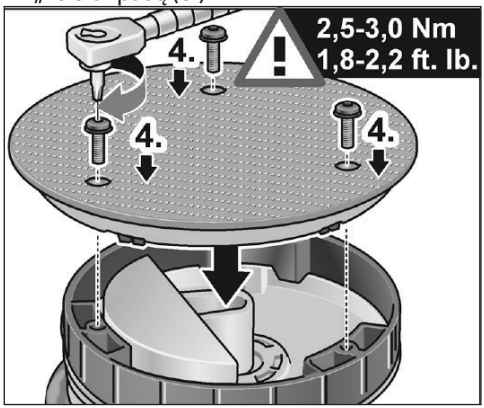

- Įstatykite varžtus ir priveržkite „Torx" raktu (**4**.). (Priveržimo sukimo momentas 2,5–3,0 Nm (1,8–2,2 pėdos svaro))
- Atlikite bandomąjį paleidimą. Patikrinkite, ar nėra vibracijų ir tinkamas balansas.

⚠ ***DĖMESIO!***

Neteisingas sukimo momento nustatymas gali sugadinti įrankį ir apdorojamus paviršius.

Remontas

Remonto darbus gali vykdyti tik įgalioto techninės priežiūros centro specialistai.

Atsarginės dalys ir priedai

i ***PASTABA***

Galima naudoti tik FLEX patvirtintus įrankius. Kitus priedus, ypač įrankius ir poliravimo priemones, žr. gamintojo kataloguose.

Brėžinius su išskleistaisiais vaizdais ir atsarginių dalių sąrašus rasite mūsų svetainėje:

www.flex-tools.com

Informacija dėl išmetimo

⚠ ***ĮSPĖJIMAS!***

Nereikalingus elektrinius įrankius paverskite netinkamais naudoti:

– *prie elektros lizdo jungiamiems įrankiams nupjaukite maitinimo įtampos laidą.*
– *iš akumuliatorinių įrankių išimkite bateriją.*

Tik ES šalys

Elektrinius įrankius draudžiama išmesti kartu su buitinėmis atliekomis!

Pagal Europos elektrinės ir elektroninės įrangos atliekų direktyvą 2012/19/ES ir atitinkamus nacionalinius įstatymus, netinkamus naudoti elektrinius įrankius reikia surinkti atskirai ir perdirbti aplinkos neteršiančiu būdu.

Žaliavų utilizavimas vietoje atliekų išmetimo.

Įrankį, jo priedus ir pakuotes reikia perdirbti aplinkos neteršiančiu būdu. Plastikinės dalys yra paženklintos pagal medžiagos tipą, kad jas būtų galima perdirbti.

⚠ ***ĮSPĖJIMAS!***

Neišmesti baterijų kartu su buitinėmis atliekomis, į ugnį ar vandenį. Neardyti naudotų baterijų.

Tik ES šalims:

Vadovaujantis Reglamentu 2023/1542, sugedusios arba panaudotos baterijos turi būti perdirbamos.

i ***PASTABA***

Informaciją apie išmetimą jums suteiks įrankio pardavėjas!

CE-Atitikties deklaracija

Atitikties deklaracijos pateiktos šio naudojimo vadovo 1 priede.

Atleidimas nuo atsakomybės

Gamintojas ir jo atstovas neatsako už jokią žalą ar pelno praradimą dėl verslo prastovų, kurias sukėlė mūsų gaminys ar netinkamas naudoti gaminys.

Gamintojas ir jo atstovas neatsako už jokią žalą, kurią sukėlė netinkamas šio gaminio naudojimas arba jo naudojimas su kitų gamintojų priedais.

Saturs

Šajā rokasgrāmatā izmantotie apzīmējumi269
Apzīmējumi uz izstrādājuma 269
Jūsu drošībai.....269
Troksnis un vibrācija 272
Tehniskie dati 273
Pārskats 274
Lietošanas instrukcija.....275
Apkope un tīrīšana.....277
Informācija par atbrīvošanos no vecās ierīces.....278
EK atbilstības deklarācija 279
Atbrīvojums no atbildības 279

Šajā rokasgrāmatā izmantotie apzīmējumi

⚠ ***BRĪDINĀJUMS!***
Norāda uz iespējamu apdraudējumu. Šī brīdinājuma neievērošana var izraisīt nāvi vai ļoti smagus ievainojumus.

⚠ ***UZMANĪBU!***
Apzīmē potenciāli bīstamu situāciju. Šī brīdinājuma neievērošana var izraisīt traumas vai materiālu bojājumus.

i ***PIEZĪME!***
Norāda, ka uz to attiecas lietošanas ieteikumi un svarīga informācija

Apzīmējumi uz izstrādājuma


Pirms elektroinstrumenta ieslēgšanas izlasiet lietošanas instrukciju.


Informācija par atbrīvošanos no vecās iekārtas (skatīt 278. lpp.)!

CE marķējums

UKCA marķējums

Jūsu drošībai

⚠ ***BRĪDINĀJUMS!***
Pirms pulēšanas līdzekļa lietošanas, lūdzu, izlasiet un ievērojiet:

- *šo lietošanas instrukciju,*
- *„Vispārīgos drošības norādījumus" par elektroinstrumentu lietošanu, kas iekļauti pievienotajā bukletā (brošūra Nr.: 315915),*
- *pašreiz spēkā esošos noteikumus par instrumenta darba vietu un par negadījumu novēršanu.*

Šī pulēšanas mašīna ir izgatavota atbilstoši jaunākajām tehnoloģijām un atbilst atzītajiem drošības noteikumiem.

Tomēr, strādājot ar elektroinstrumentu, pastāv apdraudējums lietotāja vai trešās personas dzīvībai vai veselībai, vai arī elektroinstruments vai īpašums var tikt sabojāts. Pulēšanas mašīnu drīkst izmantot tikai tai

- *tai paredzētajam mērķim,*
- *un tas ir teicamā darba stāvoklī.*

Bojājumi, kas apdraud drošību, nekavējoties jānovērš.

Paredzētā lietošana

Šis rokas orbitālais pulētājs ir paredzēts

- ir paredzēta rūpnieciskai lietošanai,
- visu veidu pulēšanas darbiem, piem., transportlīdzekļu, mēbeļu un metāla virsmu krāsojuma pulēšanai utt. ar pulēšanas sūkli,
- lietošanai ar pulēšanas instrumentiem, kurus atļauts darbināt ar ātrumu vismaz 500 apgr./min.

Drošības norādījumi orbitālajam pulētājam

⚠ ***BRĪDINĀJUMS!***
Izlasiet visus ar šo elektroinstrumentu saistītos drošības brīdinājumus, norādījumus, specifikāciju un aplūkojiet attēlus. Visu turpmāk uzskaitīto norādījumu neievērošana var izraisīt elektriskās strāvas triecienu, aizdegšanos un/vai nopietnas traumas.

Saglabājiet visus brīdinājumus un instrukcijas turpmākai atsaucei.

- **Šis elektroinstruments ir paredzēts pulēšanas darbiem. Izlasiet visus ar šo elektroinstrumentu saistītos drošības brīdinājumus, norādījumus, specifikāciju un aplūkojiet**

attēlus. Visu turpmāk uzskaitīto norādījumu neievērošana var izraisīt elektriskās strāvas triecienu, aizdegšanos un/vai nopietnas traumas.

- **Ar šo elektroinstrumentu nav ieteicams veikt tādus darbus kā, piemēram, slīpēšana, slīpēšana ar smilšu ripu, slīpēšana ar stiepļu suku vai griešana.** Darbības, kurām šis elektroinstruments nav paredzēts, var radīt apdraudējumu un izraisīt traumas.
- **Neizmantojiet piederumus, kas nav paredzēti norādītajam mērķim un ko nav ieteicis šī instrumenta ražotājs.** Jebkurš piederums, kuru iespējams pievienot šim elektroinstrumentam, negarantē drošu ekspluatāciju.
- **Piederuma nominālajam ātrumam ir jābūt vismaz tikpat lielam kā maksimālajam ātrumam, kas atzīmēts uz elektroinstrumenta.** Piederumi, kuru griešanās ātrums ir lielāks kā nominālais ātrums, var salūzt un tikt atsviesti.
- **Piederuma ārējam diametram un biezumam jābūt elektroinstrumenta jaudas robežās.** Nepareiza izmēra piederumus nav iespējams pietiekami uzmanīt vai vadīt.
- **Piederumu vītņotajai daļai ir jāsakrīt ar slīpmašīnas vārpstas vītni. Piederumu, kuriem ir atloki, vārpstas atverei ir jāsakrīt ar atloka novietojuma diametru.** Piederumi, kas neatbilst elektroinstrumenta stiprinājuma aprīkojumam, zaudēs centrējumu, pārmērīgi vibrēs un var izraisīt vadības zaudēšanu.
- **Neizmantojiet bojātu piederumu. Pirms katras lietošanas reizes pārbaudiet, vai piederumam nav robu vai plaisu, vai nav ieplaisājuši atbalsta diski, un vai tie nav nolietojušies vai nodiluši, kā arī, vai nav atskrūvējušies vai ieplaisājuši vadi. Ja elektroinstruments vai piederums nokrīt zemē, pārbaudiet, vai nav radušies bojājumi, vai arī uzstādiet nebojātu piederumu. Pēc piederuma pārbaudes un uzstādīšanas izvēlieties tādu novietojumu sev un apkārtējiem, kas neatrodas piederuma rotācijas plaknē, pēc tam vienu minūti darbiniet elektroinstrumentu ar maksimālo bezslodzes darbības ātrumu.** Bojāti piederumi šādas pārbaudes laikā parasti izjūk.
- **Izmantojiet individuālos aizsarglīdzekļus. Atkarībā no veicamā darba valkājiet sejas aizsargu, aizsargbrilles vai drošības brilles. Vajadzības gadījumā valkājiet putekļu masku, ausu aizsargus, cimdus un darba priekšautu, kas aiztur mazas abrazīvās vai materiāla daļas.** Acu aizsarglīdzekļiem jāaiztur lidojoši gruži, kas rodas dažādu darbu veikšanas laikā. Putekļu maskai vai respiratoram jāaiztur darba laikā atsviestās daļiņas. Ilgstoša un stipra trokšņa iedarbība var izraisīt dzirdes zudumu.
- **Raugiet, lai apkārtējie atrastos drošā attālumā no darba vietas. Ikvienam, kas atrodas darba vietā, jāizmanto individuālie aizsarglīdzekļi.** Apstrādājamā materiāla vai salūzušas ripas šķembas var tikt izsviestas un radīt traumas arī tiem, kas neatrodas tiešā darba vietas tuvumā.
- **Ja zāģēšanas laikā pastāv iespēja, ka instrumenta piederums var skart apslēptas elektroapgādes līnijas, turiet elektroinstrumentu tikai aiz tā izolētajām satveršanas virsmām.** Ar spriegumam pieslēgtu vadu saskarē nonācis griešanas piederums var radīt spriegumu elektroinstrumenta atklātajās metāla daļās un pakļaut operatoru strāvas triecienam.
- **Nekādā gadījumā nenolieciet elektroinstrumentu, pirms tas nav pilnībā apstājies.** Rotējošs piederums var aizķert virsmu un pavilkt elektroinstrumentu, neļaujot jums to noturēt.
- **Nedarbiniet elektroinstrumentu, nesot to sev līdzās.** Ja apģērbs nejauši pieskaras rotējošajam piederumam, tas var tikt ierauts, un piederums var iegriezties jums ādā.
- **Regulāri iztīriet elektroinstrumenta ventilācijas atveres.** Motora ventilators ievelk putekļus korpusā un pārmērīga sīku metāla daļiņu uzkrāšanās var izraisīt elektrosistēmas bojājumus.
- **Nedarbiniet elektroinstrumentu viegli uzliesmojošu materiālu tuvumā.** Dzirksteles var aizdedzināt šos materiālus.
- **Neizmantojiet piederumus, kuriem nepieciešamas šķidrās dzesētājvielas.** Ūdens vai šķidro dzesētājvielu izmantošana var izraisīt nāvējošu elektrošoku.

Atsitiens un ar to saistītie brīdinājumi

Atsitiens ir pēkšņa reakcija uz iesprūdušu vai aizķērušos rotējošo slīpripu, atbalsta disku, stiepļu suku vai jebkuru citu piederumu. Saspiešana vai aizķeršanās izraisa strauju rotējošā piederuma apstāšanos, kā rezultātā nekontrolēts elektroinstruments tiek virzīts pretējā virzienā piederuma rotācijas virzienam iestrēgšanas vietā. Piemēram, ja abrazīvais disks tiek aizķerts vai saspiests apstrādājamajā materiālā, diska mala, kas nonāk saspiešanas punktā, var ieķerties materiāla virsmā, izraisot diska izraušanos no materiāla vai atsitienu. Slīpripa saskares brīdī var izlēkt operatora virzienā vai prom no viņa atkarībā no slīpripas kustības virziena.
Šādos gadījumos abrazīvas slīpripas var arī salūzt. Atsitiens rodas elektroinstrumenta nepareizas lietošanas un/vai nepareizas darbības vai apstākļu rezultātā, un no tā var izvairīties, veicot piemērotus drošības pasākumus, kā norādīts tālāk.

- **Saglabājiet ciešu elektroinstrumenta tvērienu un nostājieties un novietojiet rokas tā, lai pretotos atsitiena spēkam. Lai maksimāli kontrolētu atsitienu iedarbināšanas laikā vai reaktīvo griezes momentu, vienmēr lietojiet palīgrokturi, ja tāds ir.** Operators var savaldīt griezes momenta reakciju vai atsitiena spēku, ja veic atbilstošus piesardzības pasākumus.
- **Nekad nelieciet roku rotējoša piederuma tuvumā.** Piederums var radīt atsitienu, trāpot rokai.
- **Nenostājieties rotējošas slīpripas kustības zonā, kur var rasties atsitiens.** Atsitiens saskares brīdī pārvieto instrumentu slīpripas kustībai pretējā virzienā.
- **Rīkojieties ar īpašu piesardzību, apstrādājot stūrus, asas malas u.tml. virsmas. Neļaujiet piederumam atlēkt un aizķerties.** Stūri, asas malas vai atlēcieni mēdz saķert rotējošo piederumu un izraisīt vadības zaudēšanu pār instrumentu vai atsitienu.
Nepievienojiet zāģa ķēdes kokzāģēšanas asmeni vai robainu zāģa asmeni. Šādi asmeņi izraisa biežus atsitienus un vadības zaudēšanu.

Pulēšanas procesam specifiskie drošības brīdinājumi

- Nepieļaujiet pulēšanas uzgaļa valīgajām daļām vai stiprinājuma auklām brīvi rotēt. Noņemiet vai aplīdziniet valīgās stiprinājuma auklas. Valīgas un rotējošas stiprinājuma auklas var ieraut pirkstus vai ieķerties sagatavē.

Akumulatoru lietošanas drošības norādījumi

- **Nemēģiniet atvērt akumulatoru.** Īssavienojuma draudi!
- **Sargājiet bateriju no karstuma, piemēram, no ilgstošas atrašanās intensīvā saules gaismā, no uguns, ūdens un mitruma.** Sprādziena bīstamība!
- **Bojāta vai nepareizi izmantota baterija var izraisīt izgarojumu izdalīšanos.** Nodrošiniet svaiga gaisa padevi un konsultējieties ar ārstu, ja rodas fiziskas komplikācijas. Izgarojumi var kairināt elpošanas orgānu sistēmu.
- **Ja baterija tiek nepareizi izmantota, no tās var izplūst šķidrums. Izvairieties no saskares ar šādu šķidrumu. Ja tas nejauši nokļūst uz ādas, noskalojiet ar ūdeni. Ja šķidrums iekļuvis acīs, meklējiet medicīnisko palīdzību.** No baterijas izkļuvušais šķidrums var izraisīt kairinājumu vai apdegumus.
- **FLEX uzlādējamos akumulatorus izmantojiet tikai kopā ar FLEX instrumentiem un FLEX piederumiem.** Tikai šādā veidā uzlādējamais akumulators tiks aizsargāts pret bīstamu pārslodzi.
- **Veiciet uzlādi tikai ar uzlādes ierīcēm, kuras ir ieteicis ražotājs.** Lādētājs, kas paredzēts lietošanai tikai ar viena veida baterijām, var radīt ugunsgrēka draudus, ja to izmanto ar citu bateriju.
- **Bateriju var sabojāt ar asiem priekšmetiem, piemēram, naglām vai skrūvgriežiem, kā arī fiziskas ārējas iedarbības rezultātā.** Tas var izraisīt iekšēju īssavienojumu, kā rezultātā baterija vai aizdegties, no tās var sākt izdalīties dūmi, tā var uzsprāgt vai pārkarst.

Troksnis un vibrācija

PIEZĪME!

A-izsvarotā skaņas spiediena līmeņa un kopējo vibrācijas vērtību vērtības var atrast tabulā "Tehniskās specifikācijas".

Trokšņa un vibrācijas vērtības ir noteiktas saskaņā ar EN 62841.

UZMANĪBU!

Norādītie mērījumi attiecas uz jaunajiem elektroinstrumentiem. Lietošanas laikā ikdienā trokšņa un vibrācijas vērtības var mainīties.

PIEZĪME!

Deklarētā(-ās) vibrācijas kopējā vērtība(-s) un deklarētā(-ās) trokšņa emisijas vērtība(-s) ir izmērītas saskaņā ar standarta testa metodi, un tās var izmantot, lai salīdzinātu vienu instrumentu ar otru; tās var izmantot arī iedarbības sākotnējā novērtējumā.

Deklarētais vibrācijas emisijas līmenis un trokšņa emisijas vērtība(-as) atspoguļo galvenos instrumenta lietošanas veidus.

Tomēr, ja instruments tiek izmantots citiem mērķiem, ar citiem piederumiem vai nepietiekami uzturēts, vibrācijas emisijas līmenis un trokšņa emisijas vērtība(-as) var atšķirties.

Tas var ievērojami palielināt iedarbības līmeni visā kopējā darbības periodā.

Lai precīzi novērtētu vibrācijas iedarbības līmeni un trokšņa emisijas vērtību(-as), jāņem vērā arī laiks, kad instruments ir izslēgts vai darbojas, bet faktiski netiek lietots. Tas var ievērojami samazināt iedarbības līmeni visā kopējā darbības periodā.

Nosakiet papildu drošības pasākumus, lai aizsargātu operatoru no vibrācijas un trokšņa ietekmes, piemēram: Instrumenta un piederumu apkope, roku siltuma uzturēšana, darba modeļu organizēšana.

UZMANĪBU!

Ja skaņas spiediens pārsniedz 85 dB (A), lietojiet ausu aizsardzības līdzekļus.

Tehniskā specifikācija

Izstrādājuma veids		XFE 2 15 18-EC	XCE 2 8 18-EC
Izstrādājums		Orbitālais pulētājs	
Nominālais spriegums	V	18	
Akumulators		AP 18... sērija AP 18...XT sērija	
Lādētājs		CA 18... sērija CA 12/18... sērija	
Instrumentu turētājs		Velcro Ø 125/150	Velcro Ø 125/150
Instrumenta maks. Ø	mm	160	
Orbīta	mm	15	8
Ātrums bez slodzes	/min.	2700-8700	225 - 700
Svars	kg	2.1*	2.0*
Darba temperatūra		-10~40 °C	
Uzglabāšanas temperatūra		< 50°C	
Uzlādes temperatūra		4~40°C	
A-svērtais skaņas spiediena līmenis saskaņā ar EN 62841 (skatīt sadaļu „Troksnis un vibrācija"):			
Skaņas spiediena līmenis LpA	dB(A)	79	81
Skaņas intensitātes līmenis LWA	dB(A)	90	92
Nenoteiktība K	dB	2,5	
Kopējā vibrācijas vērtība saskaņā ar EN 62841 (skatīt sadaļu „Troksnis un vibrācija"):			
Emisijas vērtība ah:	m/s²	7.2.	5.1.
Nenoteiktība K	m/s^2	1,5	1,5
Atkārtotas trieciena vibrācijas (pF):	m/s^2	132	57
Nenoteiktība K	m/s^2	49	17

* Mērīts bez instrumenta.

Pārskats

Šajās instrukcijās ir aprakstīti dažādi elektroinstrumenti. Attēlā redzamais elektriskais elektroinstruments var detalizēti atšķirties no jūsu iegādātā elektroinstrumenta.

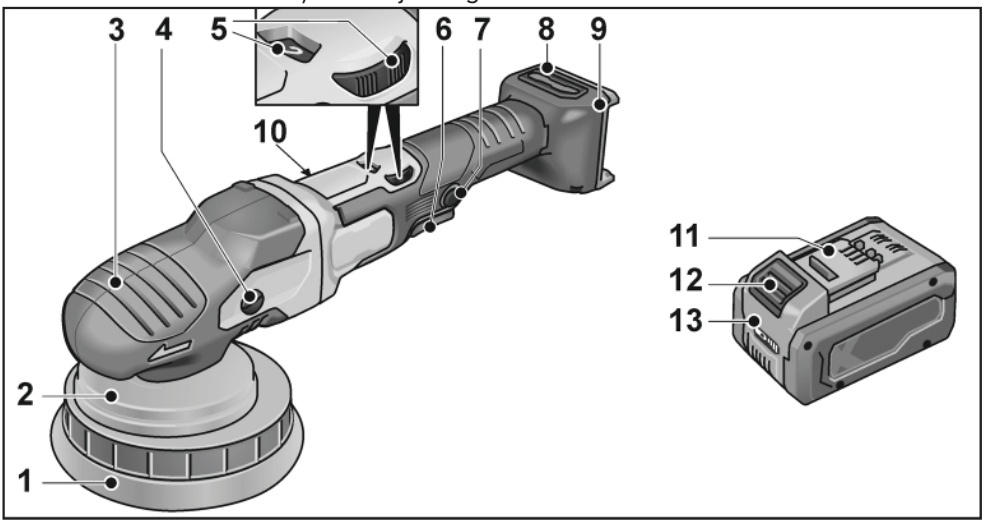

1 Velcro spilventiņš

2 Diska balsts

3 Satveršanas pārsegs

Ar bultiņu, kas norāda gaisa izplūdes un rotācijas virzienu.

4 Pārvadmehānisms

5 Ātruma iepriekšējas izvēles regulators

6 Bloķēšanas poga

Bloķē slēdzi (7) nepārtrauktas darbības laikā.

7 Slēdzis

Elektroinstrumenta ieslēgšanai un izslēgšanai, kā arī paātrināšanai līdz iestatītajam ātrumam.

8 Filtra vāciņš

9 Akumulatora nodalījums

10 Datu plāksnīte

11 Flex litija jonu akumulators

12 Akumulatora atbrīvošanas poga

13 Uzlādes indikatora statuss

Torx uzgriežņu atslēga T20 *

* nav attēlots

Lietošanas instrukcija

⚠ ***BRĪDINĀJUMS!***

Pirms uzsākat darbu ar elektroinstrumentu, izņemiet akumulatoru.

Pirms pulētāja ieslēgšanas

Izpakojiet pulēšanas mašīnu un pārbaudiet, vai tai netrūkst kādas daļas un vai tās nav bojātas.

i ***PIEZĪME!***

Piegādes brīdī akumulatori nav pilnībā uzlādēti. Pirms pirmās lietošanas reizes akumulatori ir jāuzlādē pilnībā. Skatiet lādētāja lietošanas instrukciju.

Akumulatora ievietošana/nomaiņa

- Iespiediet uzlādētu akumulatoru elektroinstrumenta akumulatora nodalījumā, līdz tas nofiksējas ar „klikšķa" skaņu.

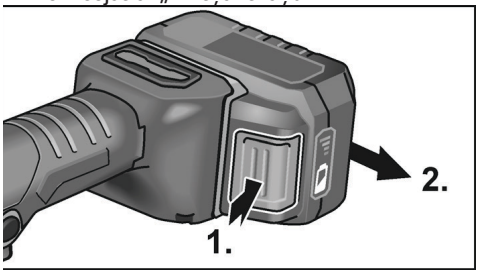

- Akumulatoru (**2**) izņem, nospiežot atbrīvošanas pogu (**1**) un pēc tam izvelkot no nodalījuma.

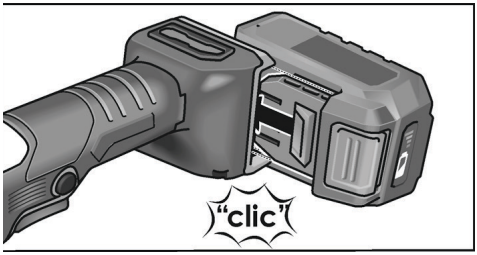

⚠ ***UZMANĪBU!***

Kad instruments netiek lietots, aizsargājiet akumulatora kontaktus. Tuvumā esošas metāliskas detaļas var radīt īssavienojumu kontaktos; pastāv sprādziena un aizdegšanās draudi!

Akumulatora uzlādes statuss

- Nospiediet pogu, lai apskatītu uzlādes indikatora LED norādīto uzlādes statusu.

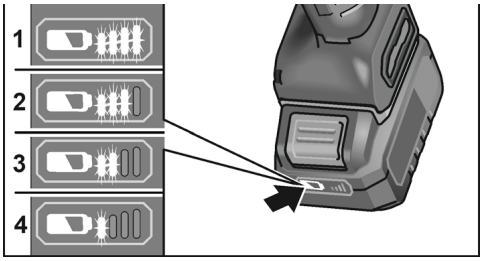

Indikators nodziest pēc 5 sekundēm.

Ja kāds no LED indikatoriem mirgo, akumulators ir jāuzlādē. Ja pēc pogas nospiešanas nedeg neviena LED, akumulators ir bojāts un ir jānomaina.

Instrumenta piestiprināšana/nomaiņa

- Izņemiet akumulatoru.

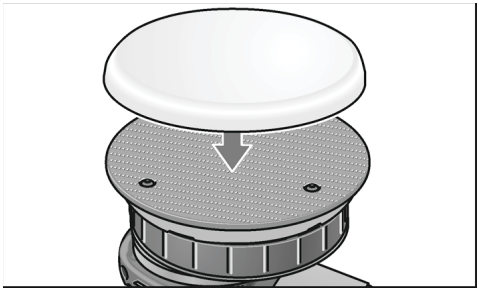

- Cieši piespiediet pulēšanas instrumentu, centrējot to uz acs, pie Velcro paliktņa. Izmantojiet tikai nebojātus pulēšanas instrumentus.
- Ievietojiet akumulatoru.
- Ieslēdziet pulētāju (nepiespiežot to pie apstrādājamās virsmas) un darbiniet to aptuveni 30 sekundes. Pārbaudiet, vai instruments ir līdzsvarots un vai nav vibrāciju.
- Izslēdziet pulētāju.

Instrumentu piestiprināšana

⚠ ***UZMANĪBU!***

Pievienojiet instrumentus instrumentu turētā-

ja centrā. Ekscentrisks izvietojums var sabojāt elektroinstrumentu. Tas var ietekmēt darba rezultātu.

PIEZĪME!

Izmantot šim modelim oriģinālos FLEX piederumus. Tādu piederumu izmantošana, kas nav FLEX oriģinālie piederumi, var radīt sliktu pulēšanas rezultātu, palielināt vibrāciju un nodilumu vai pat izraisīt elektroinstrumenta bojājumus.

Informācija par putu plāksnes nodilumu

PIEZĪME!

Parasti putu plāksnes nodilums ir daudz lielāks ekscentriskas pulēšanas vai pulēšanas ar spēku gadījumā salīdzinājumā ar centriskas rotācijas pulēšanu.
Šāds nodilums nerodas putu plāksnes ārējā daļā, bet gan tā iekšienē. Jo stiprāk/ilgstošāk šūnu struktūra tiek pakļauta deformācijai, kas līdz ar to tiek bojāta, jo ātrāk sakarst plāksne. Turpmākie bojājumi ir neizbēgami. Šāda veida nodilums nav redzams uz putu plāksnes. Vienīgais drošības pasākums, ko var veikt, ir savlaicīga plāksnes nomaiņa un utilizēšana, lai novērstu elektroinstrumenta termiskos bojājumus.

Ieslēgšana un izslēgšana

Īsa darbība, neaktivizējot balansiera slēdzi

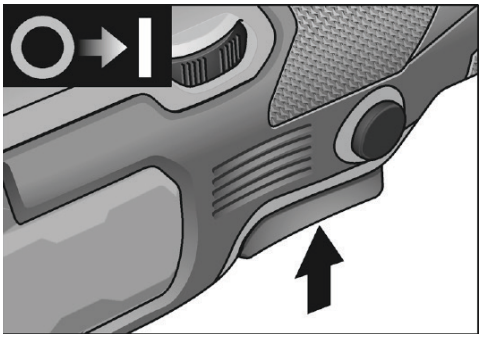

- Nospiediet un turiet nospiestu slēdzi.
- Lai izslēgtu, atlaidiet slēdzi.

Nepārtraukta darbība ar ieslēgtu balansiera slēdzi.

Akumulatora izslēgšana/izņemšana

- *Izslēdziet elektroinstrumentu.*
- *Atkārtoti ieslēdziet elektroinstrumentu.*

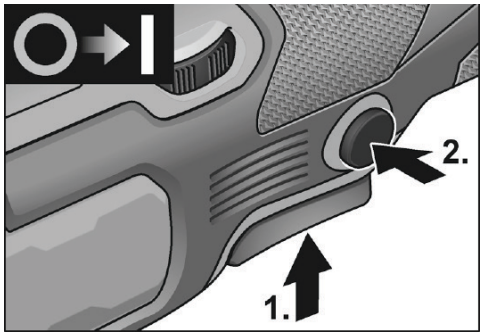

- Nospiediet un turiet nospiestu slēdzi (1.).
- Lai fiksētu pozīciju, turi nospiestu bloķēšanas pogu (2.) un atlaid slēdzi.

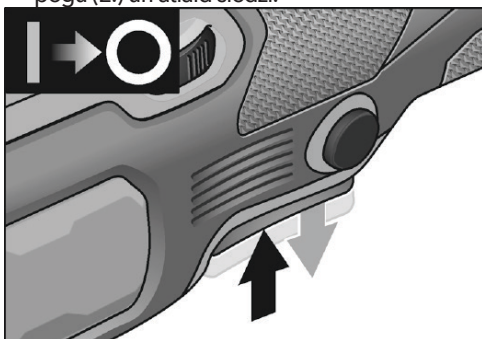

- Lai izslēgtu, īsi nospiediet un atlaidiet slēdzi.

Ātruma iestatīšana

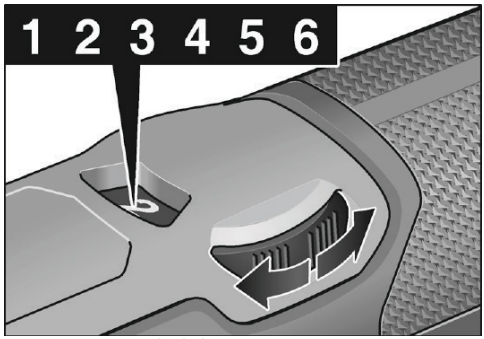

- Lai iestatītu darbības ātrumu, pagrieziet regulatoru līdz vajadzīgajai vērtībai.

- Lai paātrinātu elektroinstrumenta darbību līdz iepriekš izvēlētajam ātrumam, viegli nospiediet slēdzi.

i ***PIEZĪME***

Pārslodzes vai pārkaršanas gadījumā nepārtrauktas darbības laikā elektroinstruments izslēdzas.

Lai turpinātu darbu, izslēdziet un vēlreiz ieslēdziet elektroinstrumentu.

Darba instrukcija

⚠ ***UZMANĪBU!***

Kad pulētājs ir izslēgts,

pulēšanas instruments vēl īsu brīdi turpina darboties.

i ***PIEZĪME***

Pēc instrumenta maiņas (piem., vilnas paliktnis pulēšanas sūkļa vietā) svara atšķirība var palielināt vibrācijas.

Mainiet darbības ātrumu ar regulēšanas ritenīti, līdz vibrācijas ir samazinājušās.

– Ieslēdziet iekārtu, pirms novietojat to uz pulējamās virsmas, un ļaujiet pulētājam sasniegt iestatīto ātrumu.

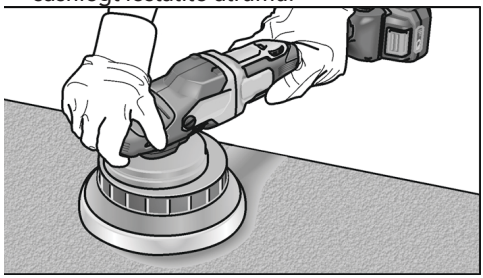

– Pārvietojiet pulēšanas instrumentu bez spiediena un veiciet apļveida, pārklājošas kustības pa pulējamo virsmu, lai sasniegtu labus pulēšanas rezultātus un pagarinātu instrumenta kalpošanas laiku.
– Izmantojiet katram instrumentam atbilstoša veida pastu.

Lai iegūtu plašāku informāciju par ražotāja izstrādājumiem, apmeklējiet www.flex-tools.com.

Apkope un tīrīšana

⚠ ***BRĪDINĀJUMS!***

Pirms uzsākat darbu ar elektroinstrumentu izņemiet akumulatoru.

Tīrīšana

- Regulāri iztīriet elektroinstrumentu un ventilācijas atveru sietiņu. Tīrīšanas biežums ir atkarīgs no izmantotā materiāla un lietošanas ilguma.
- Regulāri izpūtiet korpusa iekšpusi un motoru ar sausu saspiesto gaisu.
- Regulāri iztīriet filtra vāciņu.

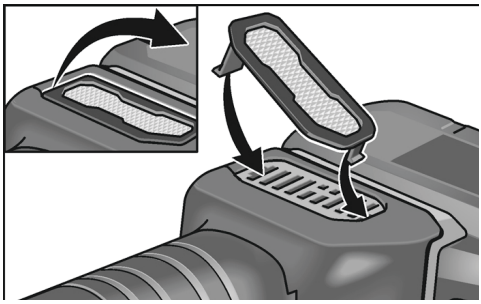

Noņemiet filtra vāku un izpūtiet to ar sausu saspiestu gaisu.

Reduktors

i ***PIEZĪME***

Garantijas darbības laikā neskrūvējiet reduktora galvas skrūves.

Neatbilstība šiem nosacījumiem anulēs ražotāja garantijas saistības.

Nodilstošo detaļu nomaiņa

Velcro paliktņa nomaiņa

- Izņemiet akumulatoru.
- Noņemiet pulēšanas instrumentu.
- Novietojiet iekārtu uz muguras.

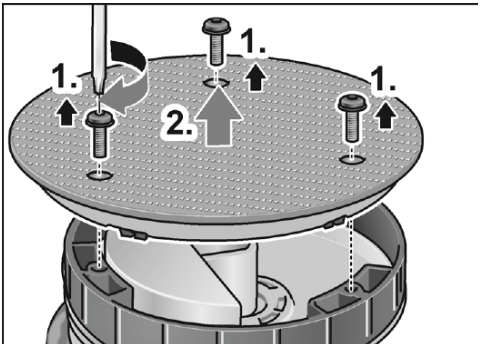

- Atskrūvējiet un izņemiet skrūves ar Torx atslēgu (**1**.).
- Noņemiet nolietoto Velcro paliktni (**2**.).
- Notīriet netīrumus no iekšpuses.

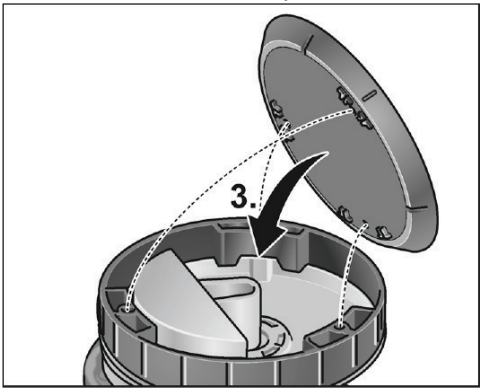

- Izlīdziniet stiprinājuma caurumus un uzlieciet jaunu Velcro paliktni (**3**.).

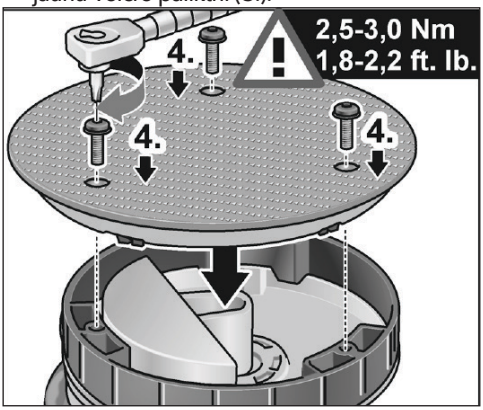

- Ievietojiet skrūves ar Torx atslēgu un pievelciet (**4**.). (Pievilkšanas griezes moments 2,5–3,0 Nm (1,8–2,2 ft. lb.))
- Veiciet testa darbību. Pārbaudiet, vai instruments ir līdzsvarots un vai nav vibrāciju.

⚠ ***UZMANĪBU!***

Nepareizs griezes momenta iestatījums var sabojāt instrumentu un apstrādājamās virsmas.

Remonts

Remontu drīkst veikt tikai pilnvarotā klientu apkalpošanas centrā.

Rezerves daļas un piederumi

i ***PIEZĪME***

Drīkst izmantot tikai FLEX apstiprinātos instrumentus. Informāciju par citiem piederumiem, jo īpaši instrumentiem un pulēšanas palīglīdzekļiem, skatiet ražotāja katalogos.

Rasējumus un rezerves daļu sarakstus var aplūkot mūsu mājas lapā:

www.flex-tools.com

Informācija par atbrīvošanos no vecās ierīces

⚠ ***BRĪDINĀJUMS!***

Deaktivizējiet nolietotus elektroinstrumentus:

- *ar elektrību darbināmiem elektroinstrumentiem nogrieziet strāvas vadu.*
- *izņemiet no akumulatora elektroinstrumentiem akumulatoru.*

Tikai ES valstis

Neizmetiet elektroinstrumentus mājsaimniecības atkritumos!

Saskaņā ar Eiropas Savienības Direktīvu Nr.2012/19/ES par elektrisko un elektronisko iekārtu atkritumiem un to īstenojošiem aktiem valsts tiesību sistēmā vairs nelietojami elektroinstrumenti jāsavāc atsevišķi un jānodod videi nekaitīgai otrreizējai pārstrādei.

Neizmetiet izejvielas – tā vietā nogādājiet uz otrreizējo pārstrādes punktu.

Ierīce, piederumi un iepakojums ir jāpārstrādā videi nekaitīgā veidā. Otrreizējai pārstrādei paredzētās plastmasas daļas ir apzīmētas ar speciālu otrreizējās pārstrādes simbolu.

⚠ ***BRĪDINĀJUMS!***

Neizmetiet akumulatorus sadzīves atkritumos, ugunī vai ūdenī. Nemēģiniet atvērt izlietotos akumulatorus.

Tikai ES valstīm:

Saskaņā ar Regulu 2023/1542 bojātie vai izlietotie akumulatori ir jāpārstrādā.

i ***PIEZĪME***

Lūdzu, jautājiet savam izplatītājam par utilizācijas iespējām!

CE-Atbilstības deklarācija

Atbilstības deklarācijas ir iekļautas šīs lietošanas rokasgrāmatas 1. pielikumā.

Atbrīvojums no atbildības

Ražotājs un viņa pārstāvis nav atbildīgi par jebkādu kaitējumu un zaudēto peļņu, ko izraisījis pārtraukums uzņēmējdarbībā sakarā ar izstrādājuma lietošanu vai nelietojamību.

Ražotājs un viņa pārstāvis nav atbildīgi par jebkādiem bojājumiem, kas radušies nepareizas izstrādājuma izmantošanas rezultātā vai izmantojot izstrādājumu kopā ar citu ražotāju izstrādājumiem.

لسلامتك

تحذير!

قبل استخدام آلة التلميع، يُرجى قراءة التعليمات واتباعها:

- *تعليمات التشغيل هذه،*
- *"تعليمات السلامة العامة" المتعلقة بالتعامل مع الآلات العاملة بالطاقة الواردة في الدليل المرفق (رقم المنشور: ٣١٥٩١٥)،*
- *القواعد والتوجيهات المطبقة في الوقت الحالي لمنع وقوع الحوادث.*

آلة التلميع هذه من الآلات المتطورة وقد تم تصنيعها وفقًا للوائح السلامة المعترف بها.

بالرغم من ذلك، فأثناء استخدام الآلة، قد تصبح مصدر خطر على حياة المستخدم وأطرافه، أو على أي شخص آخر، أو قد تتعرض الآلة أو الممتلكات الأخرى للضرر. لا يجب استخدام آلة التلميع إلا

- *في الأغراض المخصص لها فقط،*
- *وأن تكون في حالة ممتازة.*

يجب إصلاح الأعطال المتعلقة بالسلامة على الفور.

الغرض المحدد للاستخدام

تم تصميم آلة التلميع المدارية اليدوية هذه

- للاستخدامات الصناعية،
- لجميع أنواع أعمال التلميع، مثل طلاء المركبات والأثاث والأسطح المعدنية وما إلى ذلك باستخدام إسفنجة التلميع،
- للاستخدام مع أدوات التلميع المسموح بتشغيلها على سرعة لا تقل عن 005/دقيقة.

تعليمات السلامة الخاصة بآلة التلميع المدارية العشوائية

تحذير!

اقرأ جميع تحذيرات السلامة والتعليمات والرسوم التوضيحية والمواصفات المرفقة مع هذه الآلة. عدم اتباع جميع التعليمات الواردة أدناه قد يؤدي إلى حدوث صدمة كهربائية أو نشوب حريق أو التعرض للإصابة، أحدها أو جميعها.

احتفظ بجميع التحذيرات والتعليمات للرجوع إليها في المستقبل.

- **هذه الآلة العاملة بالطاقة معدة للعمل كأداة تلميع. اقرأ جميع تحذيرات السلامة والتعليمات والرسوم التوضيحية والمواصفات المرفقة مع هذه الآلة العاملة بالطاقة.**عدم اتباع جميع التعليمات الواردة أدناه قد يؤدي إلى حدوث صدمة كهربائية أو نشوب حريق أو التعرض للإصابة، أحدها أو جميعها.
- **لا نوصي بتنفيذ المهام مثل التجليخ أو السنفرة بالرمل أو التجليخ بالفرشاة السلكية أو القطع الكاشط بهذه الآلة العاملة بالطاقة.** حيث إن تنفيذ مهام غير تلك المصممة لها هذه الآلة قد يؤدي إلى مخاطر ويتسبب في وقوع إصابات شخصية.
- **لا تستخدم الملحقات غير المصممة خصيصًا أو الموصى بها من قبل الشركة الصانعة للآلة.** ليس

المحتويات

الرموز المستخدمة في هذا الدليل. 280
الرموز الموجودة على المنتج 280
لسلامتك 280
الضوضاء والاهتزاز 282
البيانات الفنية 283
نظرة عامة. 284
تعليمات الاستخدام 285
الصيانة والعناية. 288
معلومات التخلص من المنتج 289
بيان المطابقة المتوافق مع المعايير الأوروبية CE . 289
إعفاء من المسؤولية 289

الرموز المستخدمة في هذا الدليل

تحذير!

يشير إلى وجود خطر وشيك. عدم مراعاة هذا التحذير قد يؤدي إلى الوفاة أو التعرض لإصابات خطيرة للغاية.

تنبيه!

يُشير إلى حالة خطيرة محتملة. قد يؤدي عدم مراعاة هذا التحذير إلى إصابة خفيفة أو تلف الممتلكات.

ملاحظة

يشير إلى نصائح التطبيق والمعلومات الهامة

الرموز الموجودة على المنتج


قبل تشغيل الآلة العاملة بالطاقة، اقرأ دليل التشغيل.


معلومات التخلص من الآلات القديمة (انظر الصفحة 289)!


علامة الاتحاد الأوروبي EC


علامة تقييم المطابقة ACKU

الأرض فيتحرك ويسحب الآلة العاملة بالطاقة فتفقد السيطرة عليها.

- **لا تقم بتشغيل الآلة العاملة بالطاقة وأنت تحملها في جانبك.** قد يؤدي التلامس غير المقصود مع الملحق الذي يدور إلى تعلقه بملابسك، وهو ما سيجذب الملحق ناحية جسمك.
- **نظف فتحات التهوية للآلة بانتظام.** ستسحب مروحة المحرك أتربة إلى داخل الهيكل، وقد يتسبب التراكم المتزايد للمعادن المسحوقة في التعرض لمخاطر كهربائية.
- لا تقم بتشغيل **الآلة العاملة بالطاقة بالقرب من المواد القابلة للاشتعال.** حيث إن الشرر المتطاير قد يتسبب في اشتعال تلك المواد.
- **لا تستخدم الملحقات التي تحتاج إلى سوائل تبريد.** قد يؤدي استخدام الماء أو السوائل المبرّدة الأخرى إلى حدوث صعق كهربائي أو صدمة كهربائية.

رد الفعل العكسي والتحذيرات ذات الصلة

رد الفعل العكسي هو رد الفعل المفاجئ عند انحصار أو تعوّق الأسطوانة الدوّارة أو بطانة الدعم أو الفرشاة أو أي ملحق آخر. قد يتسبب الانحصار أو الإعاقة في الانهيار السريع للأسطوانة الدوّارة، والذي بدوره يتسبب في اندفاع الآلة العاملة بالطاقة غير المتحكم فيها في الاتجاه المعاكس لدوران الأسطوانة عند نقطة الالتقاء. فمثلًا، عند انحصار أسطوانة كاشطة أو إعاقتها في القطعة التي يتم تجليخها، فإن حافة الأسطوانة الداخلة في نقطة الانحصار يمكنها أن تحفر سطح المادة متسببة في جعل الأسطوانة تقفز إلى الخارج. فقد تقفز الأسطوانة نحوك أو بعيدًا عنك، وذلك بحسب اتجاه حركة الأسطوانة عند نقطة الانحصار.

قد تتكسر الأسطوانات الكاشطة في مثل تلك الظروف. رد الفعل العكسي يكون نتيجة لسوء استخدام الآلة العاملة بالطاقة، أو اتباع إجراءات أو شروط تشغيل غير صحيحة، ويمكن تجنبها باتخاذ الاحتياطات الملائمة كما هو موضح أدناه.

- **أمسك بالآلة بإحكام واجعل جسمك وذراعك في موضع يسمح لك مقاومة قوى رد الفعل العكسي. استخدم المقبض الإضافي دائمًا، إذا كان مرفقًا، من أجل التحكم الكامل في رد الفعل العكسي أو رد فعل العزم في أثناء بداية التشغيل.** يمكن للمستخدم التحكم في ردود أفعال العزم أو قوى رد الفعل العكسي في حال اتخاذ الاحتياطات الملائمة.
- **لا تضع يدك أبدًا بالقرب من الملحق الدوّار.** قد يرتد الملحق على يدك.
- **لا ينبغي أن يكون جسمك في المنطقة التي قد تتحرك إليها الآلة في حال حدوث رد فعل عكسي.** رد الفعل العكسي سيدفع الآلة في الاتجاه المعاكس لحركة الأسطوانة عند نقطة التعوّق.
- **كن حذرًا للغاية عند العمل على الأركان أو الحواف الحادة وما شابه. تجنب الضربات القوية أو انحصار الملحق.** تميل الأركان أو الحواف الحادة أو الضربات القوية إلى تعويق الملحق الدوّار مسببة فقدان السيطرة أو رد الفعل العكسي.

معنى أن الملحق يمكن تركيبه على الآلة أن استخدامه سيكون آمنًا.

- **ينبغي أن تكون السرعة المقدّرة للملحق مساوية على الأقل للسرعة القصوى الموضحة على الآلة العاملة بالطاقة.** الملحقات التي تدور أسرع من سرعتها المقدّرة قد تتكسر وتتطاير.
- **القطر الخارجي للملحق وسمكه ينبغي أن يكونا في نطاق السعة المقدّرة لآلتك العاملة بالطاقة.** لا يمكن حماية الملحقات ذات الحجم غير المناسب أو التحكم فيها.
- **التركيب الملولب للملحقات يجب أن يتوافق مع السن الملولب لعمود دوران المجلخة. بالنسبة للملحقات المُركّبة باستخدام شفة، فإن فتحة تعريشة الملحق يجب أن تتوافق مع قطر التثبيت الخاص بالشفة.** الملحقات غير المتوافقة مع موضع التركيب للآلة العاملة بالطاقة لن تكون متوازنة، وستهتز بشكل زائد عن الحد، وقد تتسبب في فقد السيطرة.
- **لا تستخدم ملحقًا تالفًا. قبل كل استخدام، قم بفحص الملحق مثل الأقراص الكاشطة بحثًا عن الاهتراءات والتشققات، أو بطانة الدعم بحثًا عن التشققات أو الثقوب أو الاهتراء الزائد عن الحد، أو الفرشاة السلكية بحثًا عن الأسلاك المفكوكة أو المتشققة بها. إذا حدث أن وقعت الآلة أو أحد الملحقات على الأرض، فافحصه بحثًا عن أي آثار للتلف أو قم بتركيب ملحق غير تالف. بعد الفحص وتركيب الملحق، قف أنت ومن معك بزاوية بعيدة عن نطاق دوران المرفق وقم بتشغيل الآلة العاملة بالطاقة بسرعة قصوى من دون حمل لمدة دقيقة.** عادة ما تتكسر الملحقات التالفة إلى أجزاء في أثناء وقت الاختبار هذا.
- **ارتدِ معدات الحماية الشخصية. بحسب استخدام الآلة، استعمل واقٍ للوجه أو نظارات حماية. بحسب ما هو ملائم، ارتد واقٍ من الغبار، وأدوات حماية للسمع، وقفازات، ورداء ورشة يمكنه إيقاف الشظايا الصغيرة المتطايرة.** ينبغي أن تكون أدوات حماية العينين قادرة على إيقاف الشظايا المتطايرة نتيجة المهام المختلفة. ينبغي أن يكون واقي الغبار أو القناع قادر على ترشيح الجسيمات الناتجة عن استخدامك للآلة. قد يتسبب التعرض لفترة طويلة لضوضاء ذات كثافة عالية في حدوث فقدان للسمع.
- **أبق المرافقين لك على مسافة آمنة بعيدًا عن منطقة العمل. ينبغي على أي شخص يدخل منطقة العمل ارتداء أدوات الحماية الشخصية.** حيث إن الشظايا الناتجة عن التجليخ أو الأجزاء المكسورة للملحق قد تتطاير وتتسبب في إصابة الأشخاص خارج النطاق المباشر للعمل.
- **أمسك الآلة العاملة بالطاقة من أسطح الإمساك المعزولة فقط، وذلك عند القيام بأعمال قد يلحق فيها ملحق الآلة بأسلاك كهرباء مخفية.** قد يتلامس ملحق القطع مع سلك تيار "جار"، وهو ما يجعل الأجزاء المعدنية المكشوفة بالآلة "مكهربة" ويتسبب في إصابة مشغّل الآلة بصدمة كهربائية.
- **لا تقم أبدًا بوضع الآلة على الأرض حتى يتوقف الملحق تمامًا.** حيث إن الملحق الذي يدور قد يلامس

الضوضاء والاهتزاز

ملاحظة

يمكن العثور على قيم مستوى ضغط الصوت من المعيار A والقيمة الكلية للاهتزاز في جدول "المواصفات الفنية". تم تحديد مستويات الضوضاء والاهتزاز وفقًا للمعيار NE 14826.

تنبيه!

المقاييس المشار إليها تسري على الآلات العاملة بالطاقة الجديدة. الاستخدام اليومي يتسبب في تغيّر قيم الضوضاء والاهتزاز.

ملاحظة

تم قياس القيمة (القيم) الكلية للاهتزاز وقيمة (قيم) الضوضاء المنبعثة المعلنة وفقًا لطريقة اختبار قياسية ويمكن استخدامها لمقارنة آلة بأخرى؛ كما يمكن استخدامها أيضًا في التقييم الأولي للتعرض.
يمثل مستوى انبعاث الاهتزاز المعلن
وقيمة (قيم) الضوضاء المنبعثة التطبيقات الرئيسية للآلة.
ومع ذلك، إذا تم استخدام الآلة في تطبيقات
مختلفة، أو مع ملحقات مختلفة،
وتمت صيانتها بشكل رديء، فقد يختلف مستوى انبعاث الاهتزاز
وقيمة (قيم) الضوضاء المنبعثة
وهو ما قد يزيد بشكل كبير من مستوى التعرض على مدار فترة العمل بأكملها.
للوصول إلى تقدير دقيق لمستوى التعرض للاهتزازات وقيمة (قيم) الضوضاء المنبعثة، من الضروري أيضًا الأخذ في الاعتبار بأوقات إيقاف تشغيل الآلة أو تشغيلها من دون استخدامها فعليًا. وهو ما قد يخفض بشكل كبير من مستوى التعرض على مدار فترة العمل بأكملها.
حدد معايير السلامة الإضافية لحماية المشغل من تأثيرات الاهتزاز والضوضاء، مثل: المحافظة على الآلة والملحقات، والمحافظة على دفء الأيدي، وتنظيم أنماط العمل.

تنبيه!

ارتدِ واقيات للأذن ذات مستوى ضغط صوتي أعلى من 85 ديسيبل(A).

- **لا تقم بتركيب شفرة سلسلة منشار لنحت الخشب أو شفرة منشار مسننة.** تتسبب مثل تلك الشفرات في حدوث رد فعل عكسي وفقدان للسيطرة.

تحذيرات السلامة الخاصة بعمليات التلميع

- لا تسمح لأي جزء مفكوك من غطاء وسادة التلميع أو أسلاك ملحقاتها أن تدور بحرية تامة. قم بإبعاد أو قص أي أسلاك ملحق مفكوكة. لأن أسلاك الملحق المفكوكة التي تدور قد تتشبك في أصابعك أو تنحصر في القطعة التي يتم العمل عليها.

تعليمات السلامة الخاصة بالتعامل مع البطاريات

- **لا تفتح البطارية.** خطر حدوث دائرة قصر (ماس كهربائي)!
- **قم بحماية البطارية من الحرارة، بما في ذلك أشعة الشمس لفترة طويلة، والنيران، والماء، والرطوبة.** خطر الانفجار!
- **البطارية التالفة أو التي يتم استخدامها بشكل خاطئ قد تؤدي إلى انبعاث روائح.** احرص على الخروج إلى الهواء الطلق واستشارة طبيب إذا شعرت بأية مضاعفات بدنية. قد تتسبب الروائح في تهيج الجهاز التنفسي.
- قد يحدث ارتشاح للسوائل من البطارية، **إذا تم استخدام البطارية بشكل خاطئ. تجنب ملامسة تلك السوائل. إذا حدثت ملامسة بشكل عرضي، فاشطفها بالماء. إذا لامس السائل العينين، فاطلب المساعدة الطبية.** فالسائل المرتشح من البطارية قد يتسبب في اهتياج الجلد أو حدوث حروق به.
- **استخدم بطاريات XELF القابلة لإعادة الشحن فقط عندما يتعلق الأمر بآلات XELF وملحقات XELF. بهذه الطريقة فقط تتم حماية البطارية القابلة لإعادة الشحن من الأحمال الزائدة الخطيرة.**
- لا تشحن البطارية إلا باستخدام الشواحن الموصى بها من قبل الشركة المصنعة. فالشاحن الملائم لنوع واحد من البطاريات قد ينشأ عنه خطر نشوب حريق عند استخدامه مع بطاريات من نوع آخر.
- قد تتعرض البطارية للتلف بسبب الأشياء المدببة مثل المسامير أو المفكات أو عند تطبيق قوة خارجية عليها. قد ينشأ عن هذا حدوث دائرة قصر (ماس كهربائي) داخلية، وهو ما قد يجعل البطارية تحترق أو تطلق دخانًا أو تنفجر أو تسخن بشكل زائد.

المواصفات الفنية

نوع المنتج		EC-18 15 2 XFE	EC-18 8 2 XCE
المنتج		آلة تلميع مدارية	
الجهد الاسمي	V	V	
البطارية		سلسلة 18 PA… سلسلة 18 PA…TX	
الشاحن		سلسلة 18 AC… سلسلة 18/12 AC…	
حامل اللقمة		قطر قاعدة فيلكرو 051/521	قطر قاعدة فيلكرو 051/521
الحد الأقصى لقطر الآلة	مم	160	
مداري	مم	15	8
السرعة من دون حمل	/دقيقة	8700-2700	700 - 225
الوزن	كجم	2.1*	2.0*
درجة حرارة التشغيل		~10-	
درجة حرارة التخزين		50 درجة مئوية >	
درجة حرارة الشحن		4-40 درجة مئوية	
مستوى ضغط الصوت من المعيار A وفقًا للمعيار 14826 NE (راجع "الضوضاء والاهتزاز"):			
مستوى ضغط الصوت L_{AP}	ديسيبل(أ)	79	81
مستوى قوة الصوت L_{AW}	ديسيبل(أ)	90	92
نسبة الشك K	ديسيبل	2.5	
القيمة الكلية للاهتزاز وفقًا للمعيار 14826 NE (راجع "الضوضاء والاهتزاز"):			
قيمة الانبعاثات ha	م/ثانية^2	7.2	5.1
نسبة الشك K	م/ثانية^2	1.5	1.5
اهتزازات الاصطدام المتكررة (p_F):	م/ثانية^2	132	57
نسبة الشك K	م/ثانية^2	49	17

* تم القياس من دون الآلة.

نظرة عامة

تم وصف آلات عاملة بالطاقة الكهربائية مختلفة في هذه التعليمات. قد تختلف الآلة العاملة بالطاقة المعروضة في تفاصيلها عن الآلة التي اشتريتها.

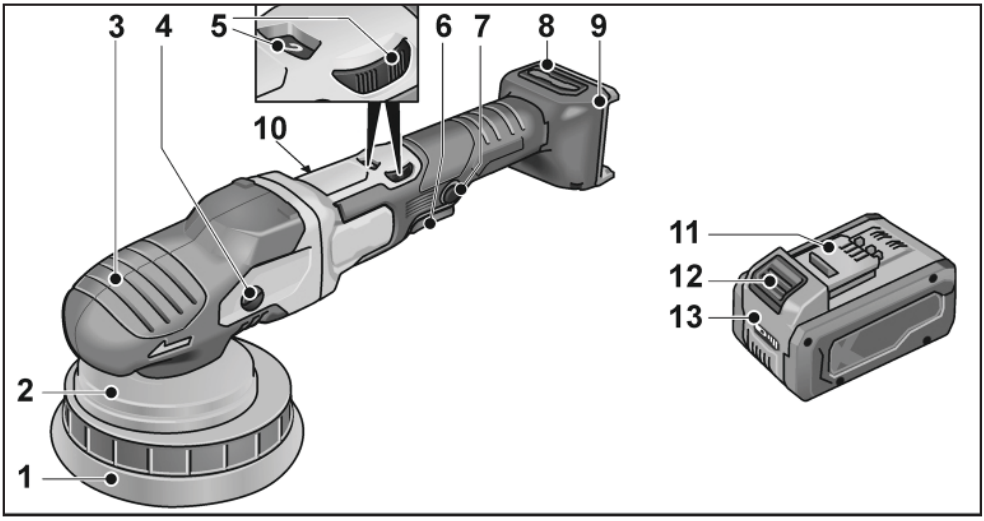

تعليمات الاستخدام

⚠ ***تحذير!***
اخلع البطارية قبل إجراء أي أعمال على الآلة العاملة بالطاقة.
قبل تشغيل آلة التلميع
قم بفك تغليف آلة التلميع وتحقق من عدم نقصان أي أجزاء أو تلفها.

i ***ملاحظة***
البطاريات لا تكون مشحونة بالكامل عند استلامها. قبل التشغيل للمرة الأولى، اشحن البطاريات بالكامل. راجع دليل تشغيل الشاحن.

تركيب/استبدال البطارية

- اضغط على البطارية المشحونة إلى داخل الآلة العاملة بالطاقة إلى أن تسمع صوت نقرة.

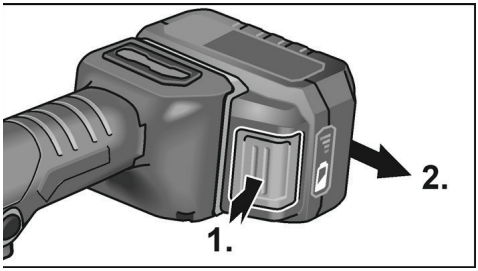

- للخلع، اضغط على زر التحرير (1) واسحب البطارية (2) إلى الخارج.

01 لوح التصنيف
11 بطارية ليثيوم-أيون من xelF
21 زر تحرير البطارية
31 مؤشر حالة الشحن
مفتاح تورکس 02T *

* غير موضح في شكل بياني

1 وسادة فيلكرو
2 دعامة القرص
3 غطاء المقبض
مع مخرج الهواء وسهم اتجاه الدوران.
4 رأس المحرك *
5 بكرة التحديد المسبق للسرعة
6 زر القفل
يقوم بتثبيت المفتاح (7) في أثناء التشغيل المستمر.
7 مفتاح
يقوم بتشغيل الآلة وإطفائها، وكذا زيادة تسارع الآلة وصولًا إلى السرعة المُحددة مسبقًا.
8 غطاء الفلتر
9 فتحة البطارية

- اضغط بقوة على أداة التلميع، بحيث تتمركز حول فتحتها، على وسادة فيلكرو. استخدم أدوات التلميع غير التالفة فقط.
- قم بتركيب البطارية.
- قم بتوصيل آلة التلميع (دون تفعيلها)، وقم بتشغيلها لمدة 03 ثانية تقريباً. تحقق من أي علامات لعدم التوازن والاهتزازات.
- أوقف تشغيل آلة التلميع.

تركيب الأدوات

تنبيه!

ثبت الأدوات في وسط حامل الأداة. لأن عدم التوازن قد يؤدي إلى تضرر الآلة العاملة بالطاقة. قد يؤثر ذلك بالسلب على النتائج.

ملاحظة

استخدم ملحقات FLEX الأصلية مع هذا الطراز. لأن عدم استخدام ملحقات FLEX الأصلية قد يؤدي إلى نتائج تلميع سيئة، وزيادة في مستويات الاهتزاز، وكذا تهالك أكبر في الآلة أو حتى تضررها.

المعلومات المتعلقة بتآكل الأجزاء الإسفنجية

ملاحظة

بشكل عام، فإن تهالك الأجزاء الإسفنجية مرتبط بشكل أكبر بالتلميع اللامركزي بالدوران الحر، والذي يكون مصحوبًا بتلميع دوراني أو تلميع لامركزي مدفوع بالقوة. بسبب المحرك، لا يحدث هذا التهالك على الجانب الخارجي من الأجزاء الإسفنجية، ولكن على الجزء الداخلي المركزي منها. كلما تعرض هيكل الخلية للضغط بشكل أقسى/لفترة أطول مع تضرره كنتيجة لذلك، كان تراكم الحرارة داخل المنتج أسرع. ولا يمكن تفادي الضرر الذي سيحدث لاحقًا. مثل هذا التآكل لا يظهر على الجانب الخارجي للأجزاء الإسفنجية. الإجراء الوحيد المناسب هو الاستبدال والتخلص من الأجزاء القديمة لمنع تعرض الآلة للتلف الحراري.

التشغيل والإيقاف

التشغيل لفترة قصيرة من دون تعشيق المفتاح المتأرجح

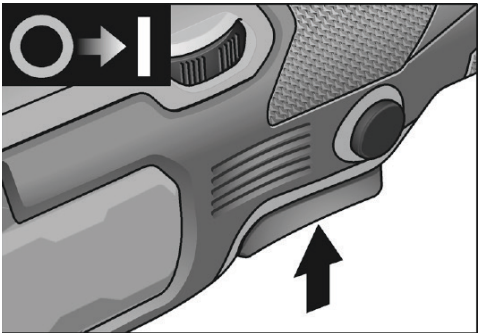

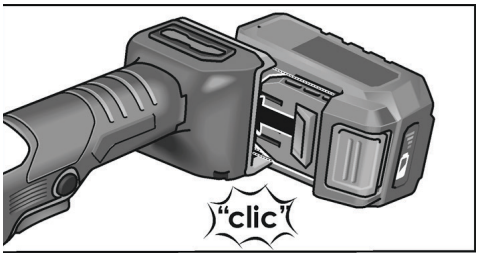

تنبيه!

عند عدم استخدام الجهاز، قم بحماية أطراف توصيل البطارية. لأن الأجزاء المعدنية المفكوكة قد تتسبب في عمل دائرة قصر (قفل للدائرة) بين أطراف التوصيل، أو انفجار، أو خطر نشوب حريق!

حالة شحن البطارية

- اضغط على الزر للتحقق من حالة الشحن من خلال حالة لمبات DEL الخاصة بمؤشر الشحن.

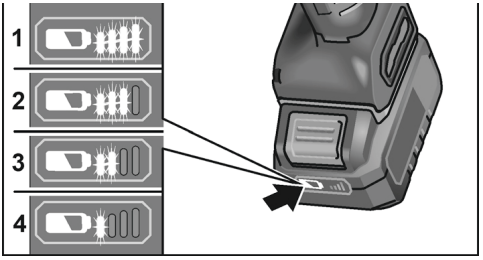

سينطفئ المؤشر بعد 5 ثوانٍ.
إذا ومضت إحدى لمبات DEL، فهذا معناه أنه يجب إعادة شحن البطارية. إذا لم تومض أي لمبة من لمبات DEL بعد الضغط على الزر، فهذا معناه أن البطارية معطوبة ويجب استبدالها.

تركيب/تغيير الأداة

- اخلع البطارية.

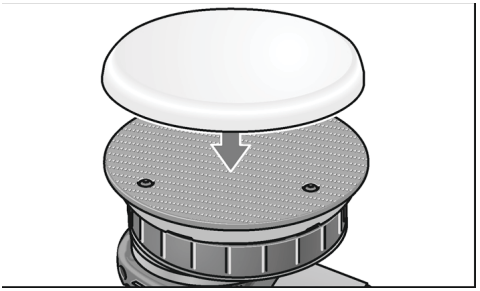

التحديد المسبق للسرعة

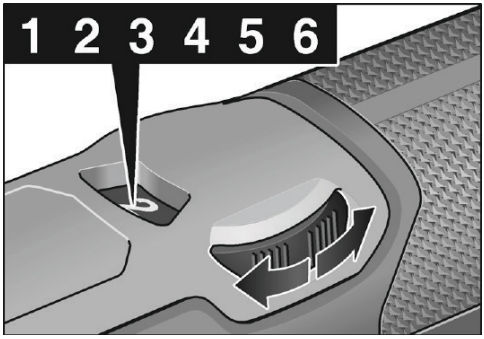

- لضبط سرعة التشغيل، حرك البكرة إلى القيمة المطلوبة.
- اضغط برفق على المفتاح لزيادة تسارع الآلة العاملة بالطاقة وصولاً إلى السرعة المضبوطة مسبقًا.

ملاحظة

في حال الحِمل الزائد أو السخونة المفرطة في وضع التشغيل دون توقف، ستنطفئ الآلة العاملة بالطاقة تلقائيًا.
لمواصلة العمل، أطفئ الآلة، ثم أعد تشغيلها.
تعليمات العمل

تنبيه!

عندما يتم إيقاف تشغيل آلة التلميع،
تستمر أداة التلميع في الدوران لفترة وجيزة.

ملاحظة

بعد تغيير الأداة (مثل الوسادة الصوفية بدلًا من إسفنجة التلميع)، قد يزيد الفرق في الوزن من الاهتزازات.
قم بتغيير سرعة التشغيل باستخدام بكرة الضبط إلى أن تقل الاهتزازات.

– شغّل الآلة قبل وضعها على السطح المراد تلميعه، واستخدم آلة التلميع على السرعة المحددة.

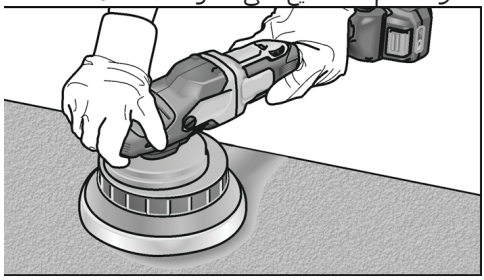

– حرك أداة التلميع دون ضغط، وقم بحركات دائرية متداخلة على السطح ليتم تلميعه للحصول على نتائج تلميع جيدة وإطالة عمر خدمة الآلة.

- اضغط إلى اسفل مع الاستمرار على المفتاح.
- لإيقاف التشغيل، حرر المفتاح.

التشغيل المستمر مع تعشيق المفتاح الأرجوحي

إيقاف التشغيل وإزالة البطارية القابلة لإعادة الشحن

– *أوقف تشغيل الآلة العاملة بالطاقة الكهربائية.*
– *قم بتشغيل الآلة مرة أخرى.*

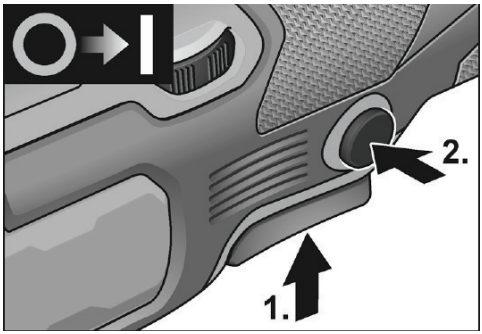

- اضغط إلى أسفل مع الاستمرار على المفتاح (1.).
- للقفل في الموضع، اضغط مع الاستمرار على زر القفل (2.)، ثم حرر المفتاح.

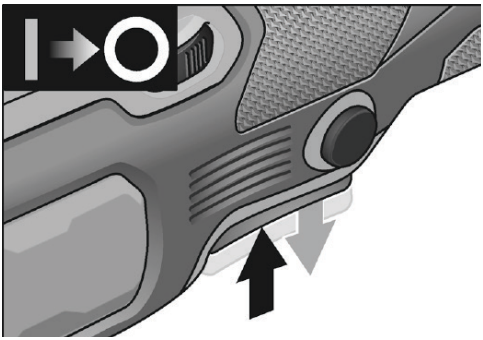

- لإيقاف التشغيل، اضغط برفق على المفتاح وحرره.

– إذا كنت تستخدم معجون تلميع، استخدم اللقمة المناسبة لكل معجون.

للمزيد من المعلومات عن منتجات الشركة الصانعة، توجه إلى الموقع الإلكتروني www.xelf-sloot.com.

الصيانة والعناية

⚠ ***تحذير!***

اخلع البطارية قبل إجراء أي أعمال على الآلة العاملة بالطاقة.

التنظيف

- نظف الآلة والشبكة الموجودة في الجانب الأمامي لفتحات التهوية بانتظام. يعتمد مدى تكرار التنظيف على المواد التي تم التعامل معها ومدة الاستخدام.
- قم بنفخ الهيكل الداخلي والمحرك بالهواء الجاف المضغوط لتنظيفهم.
- يجب تنظيف غطاء الفلتر بانتظام.

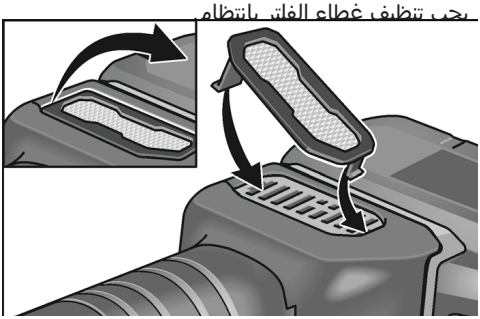

قم بإزالة غطاء الفلتر وانفخه بالهواء المضغوط الجاف.

صندوق ناقل الحركة

ملاحظة

لا تفك المسامير الموجودة في رأس صندوق ناقل الحركة في أثناء فترة الضمان.

عدم الامتثال لهذه التعليمات سيؤدي إلى إلغاء الالتزامات المفروضة على الشركة المصنعة بموجب الضمان.

استبدال الأجزاء المتآكلة

تغيير وسادة فيلكرو

- اخلع البطارية.
- أزل أداة التلميع.
- ضع الآلة على ظهرها.

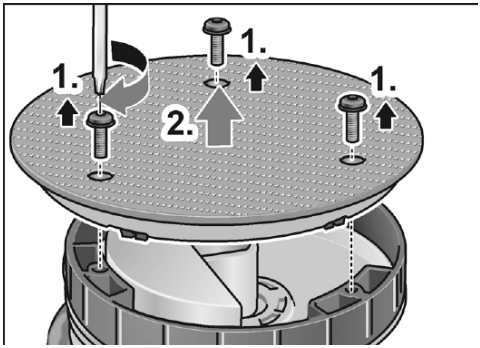

- قم بتحرير المسامير وفكها باستخدام مفتاح تورکس (1.).
- أزل وسادة فيلكرو المتآكلة (2).
- أزل الملوثات من الداخل.

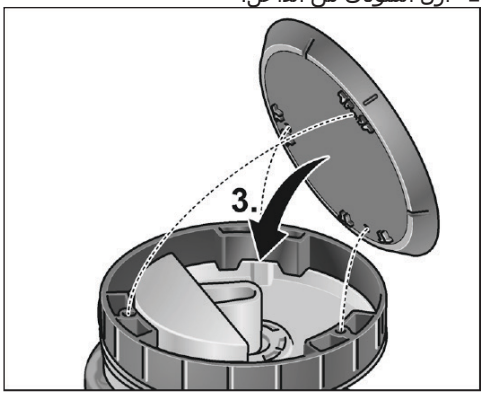

- قم بمحاذاة فتحات التثبيت وتركيب وسادة فيلكرو جديدة (3).

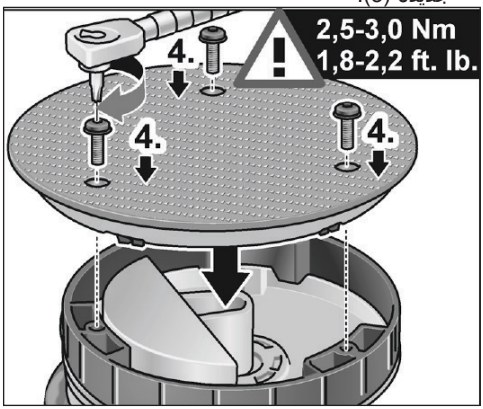

دول الاتحاد الأوروبي فقط:
وفقًا للتوجيه 1542/2023، تجب إعادة تدوير البطاريات المعطوبة أو المستهلكة.

ملاحظة
يُرجى الاستفسار من الوكيل المتواجد في منطقتك عن خيارات التخلص من المنتج!

CE- بيان المطابقة

إعلانات المطابقة مرفقة في الملحق رقم 1 من دليل التعليمات هذا.

إعفاء من المسؤولية

لا تتحمل الشركة المصنعة وممثلوها أية مسؤولية عن أي ضرر أو فوائد ضائعة بسبب تعطل العمل الناتج عن المنتج أو بسبب عدم صلاحية المنتج للاستخدام.
لا تتحمل الشركة المصنعة وممثلوها أي مسؤولية عن أي ضرر ينتج عن الاستخدام غير الصحيح للمنتج أو بسبب استخدام المنتج مع منتجات تخص شركات أخرى.

- أدخل المسامير واربطها بمفتاح تورکس (4.). (اربط بعزم 5.2-0.3 نيوتن متر (8.1-2.2 رطلًا لكل قدم))
- نفذ تجربة تشغيل. تحقق من أي علامات لعدم التوازن والاهتزازات.

تنبيه!
يمكن أن يتسبب الضبط غير الصحيح لعزم الدوران في تلف الآلة والأسطح التي يتم العمل عليها.

الإصلاحات
يجب تنفيذ الإصلاحات من قبل مركز خدمة عملاء معتمد فقط.

قطع الغيار والملحقات

ملاحظة
يجب استخدام الأدوات التي تنتجها شركة FLEX فقط. بالنسبة إلى الملحقات الأخرى، وخاصة الأدوات وعناصر المساعدة على التلميع، راجع قوائم منتجات الشركة المصنعة.
يمكنك التعرف على الصور التوضيحية وقوائم قطع الغيار من خلال صفحتنا الرئيسية:
moc.sloot-xelf.www

معلومات التخلص من المنتج

تحذير!
عندما تصبح الآلات العاملة بالطاقة غير صالحة للاستعمال:
- *بالنسبة إلى الآلة العاملة بالطاقة، أزل سلك التيار،*
- *وبالنسبة للآلة العاملة بالبطارية، أزل البطارية.*


دول الاتحاد الأوروبي فقط
لا تتخلص من الآلات الكهربائية في النفايات المنزلية!
وفقًا للتوجيه الأوروبي UE/91/2102 الخاص بنفايات الأجهزة الكهربائية والإلكترونية مع اتباع القانون المحلي، يجب جمع الآلات الكهربائية المستهلكة بشكل منفصل وإعادة تدويرها بطريقة صديقة للبيئة.


استخلاص المواد الخام بدلاً من التخلص في النفايات.
تجب إعادة تدوير الجهاز والملحقات ومكونات التغليف بطريقة صديقة للبيئة. يتم تحديد الأجزاء البلاستيكية لعملية إعادة التدوير وفقًا لنوع المادة.

تحذير!
لا تتخلص من البطاريات في النفايات المنزلية أو النيران أو الماء. لا تفتح البطاريات المستهلكة.

FLEX

Flex-Elektrowerkzeuge GmbH
Bahnhofstr. 15
71711 Steinheim/Murr
Germany
Tel. +49(0) 7144 828-0
Fax. +49(0) 7144 25899
info@flex-tools.com
www.flex-tools.com

Flex Power Tools Ltd.
1&2 The Courtyard, Glory Park, Wooburn Green
Buckinghamshire, HP10 0DG
United Kingdom
Phone: +44 8442640038
E-Mail: uk.sales@flex-tools.com



534926 / 09–2026 / No responsibility for typographical errors. Technical changes reserved