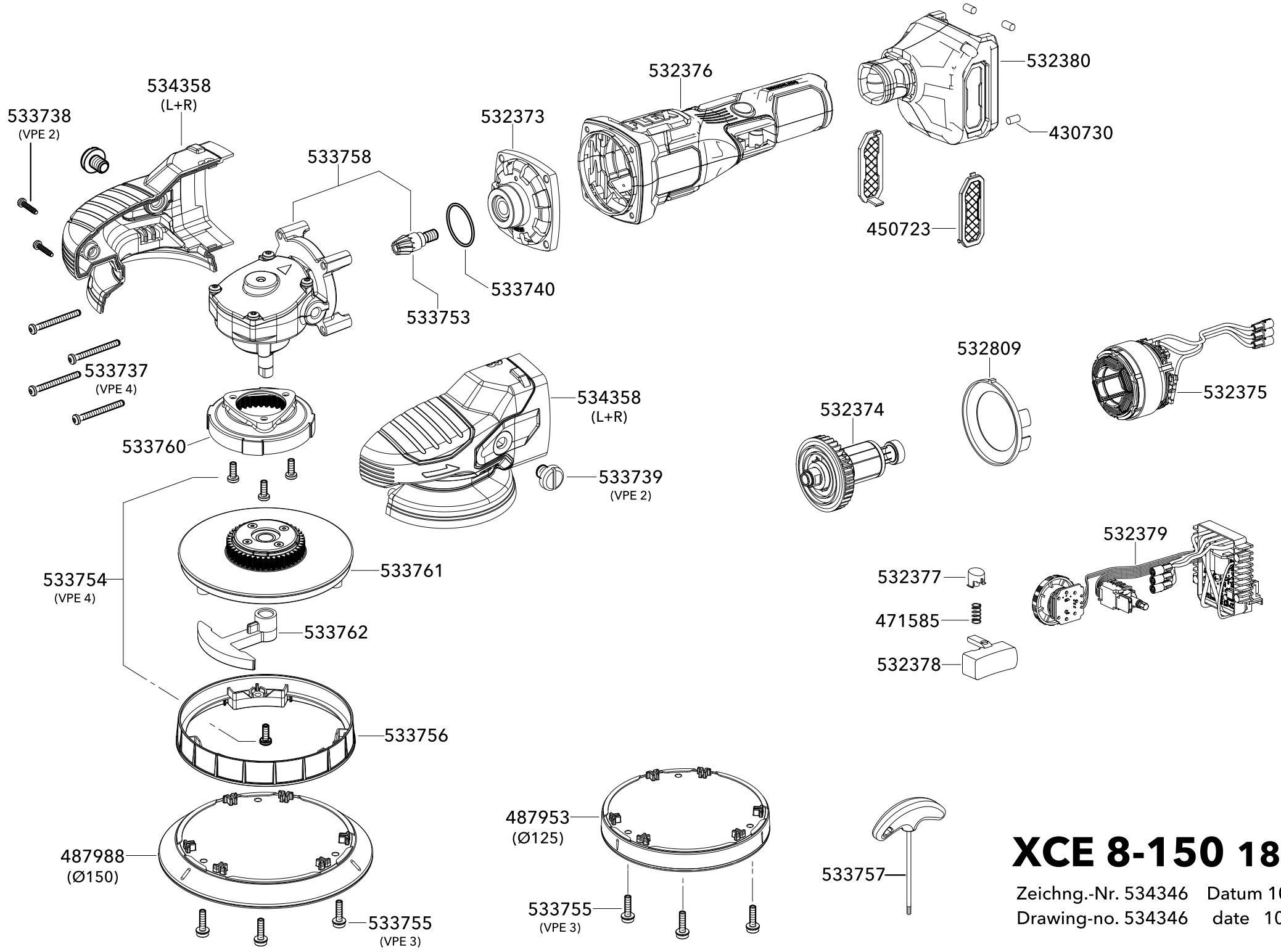

XCE 8-150 18-EC

Zeichng.-Nr. 534346 Datum 10-2024
Drawing-no. 534346 date 10-2024