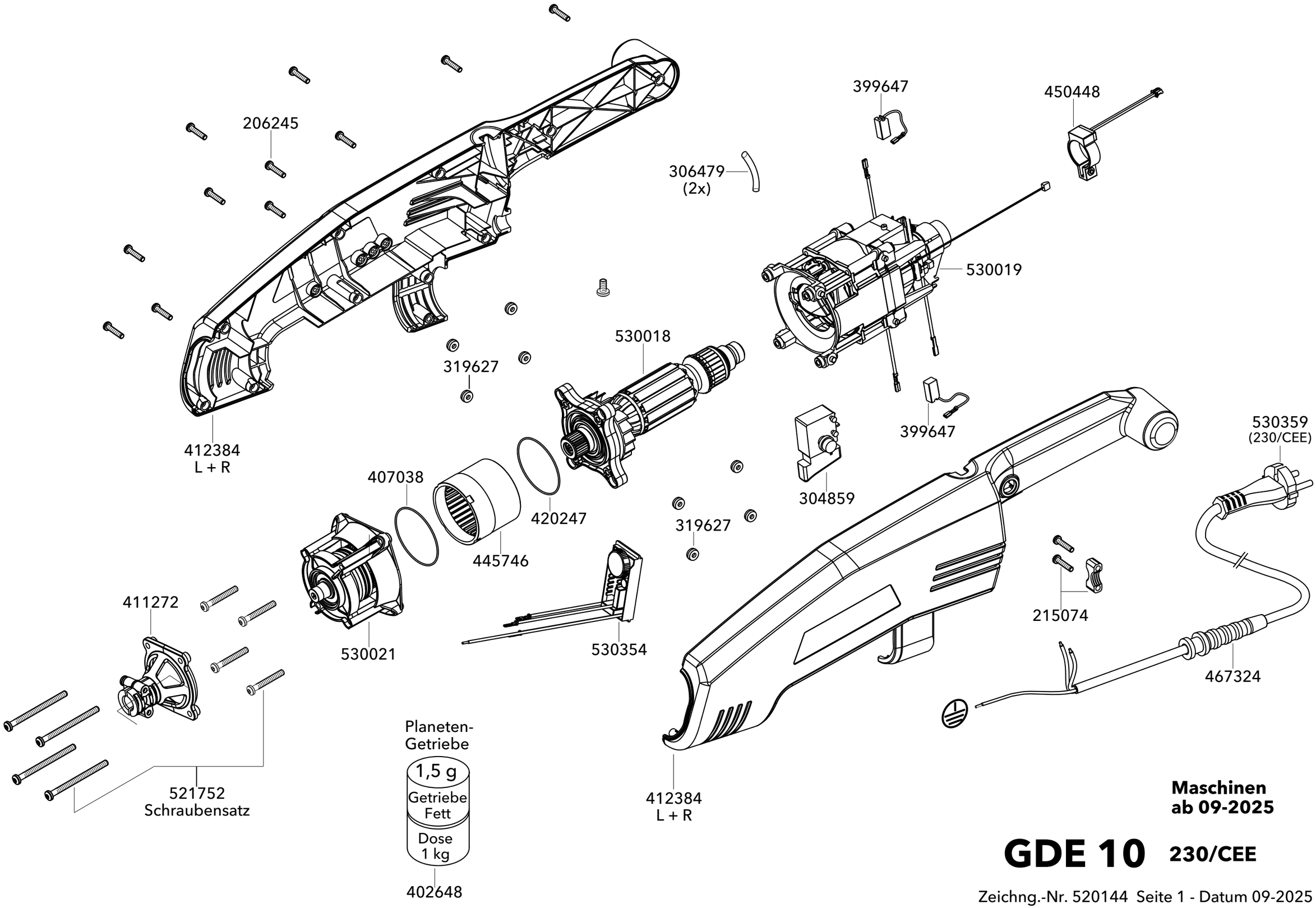

Maschinen ab 09-2025

GDE 10 230/CEE

Zeichng.-Nr. 520144 Seite 1 - Datum 09-2025
Drawing-no. 520144 page 1 - Date 09-2025

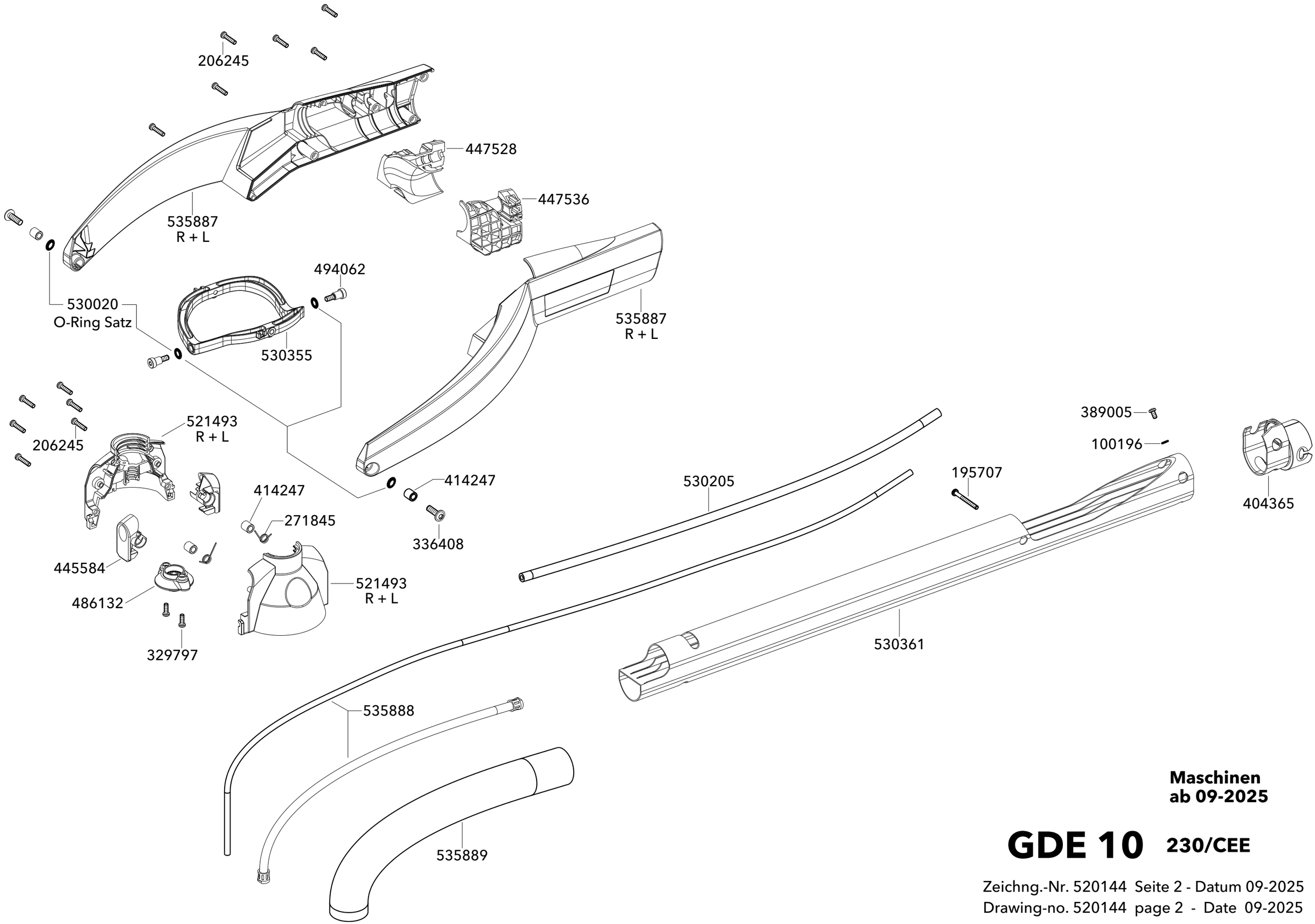

Maschinen
ab 09-2025

GDE 10 230/CEE

Zeichng.-Nr. 520144 Seite 2 - Datum 09-2025
Drawing-no. 520144 page 2 - Date 09-2025

DGH-R D150

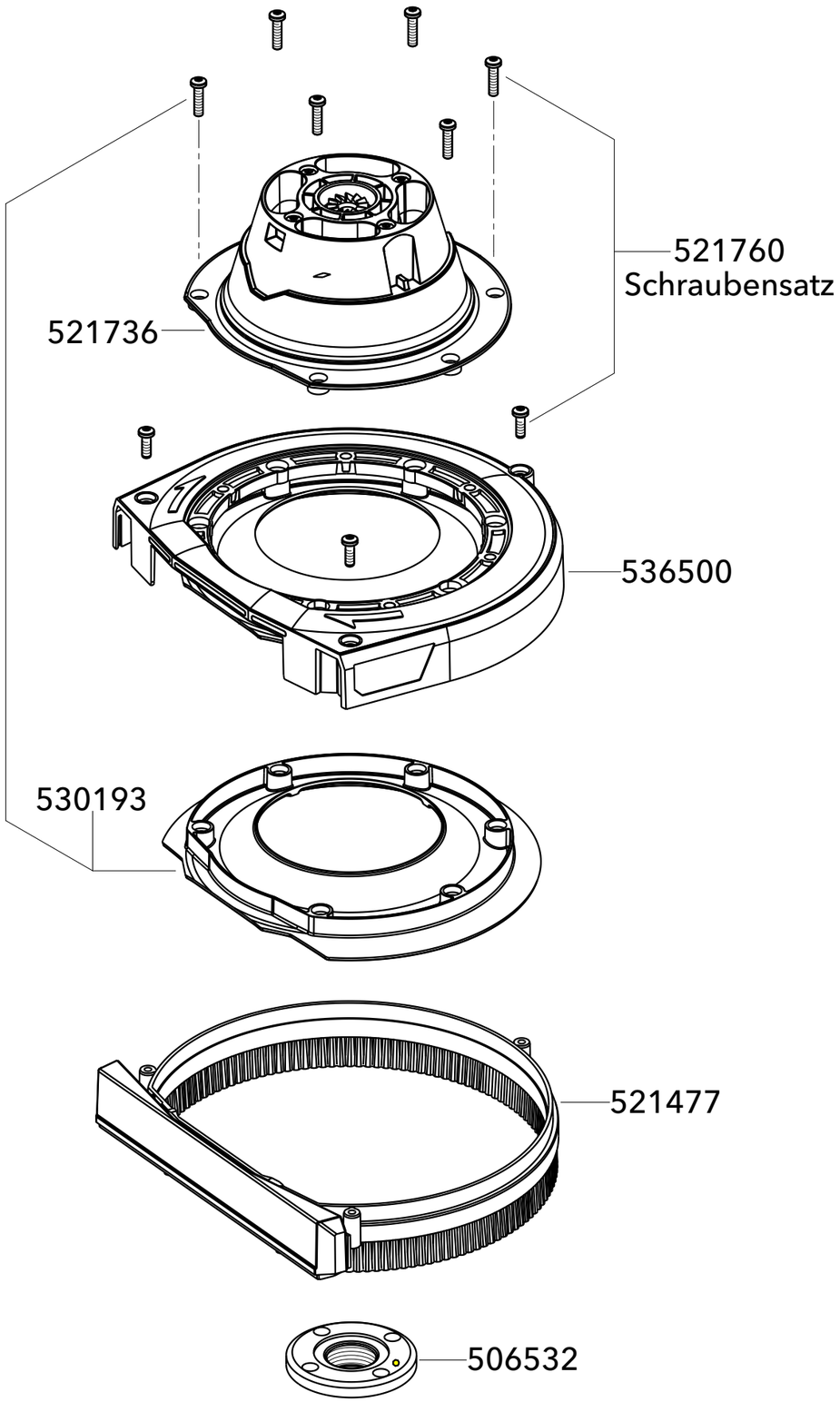

DSH-R D150

Planeten-
Getriebe



402648

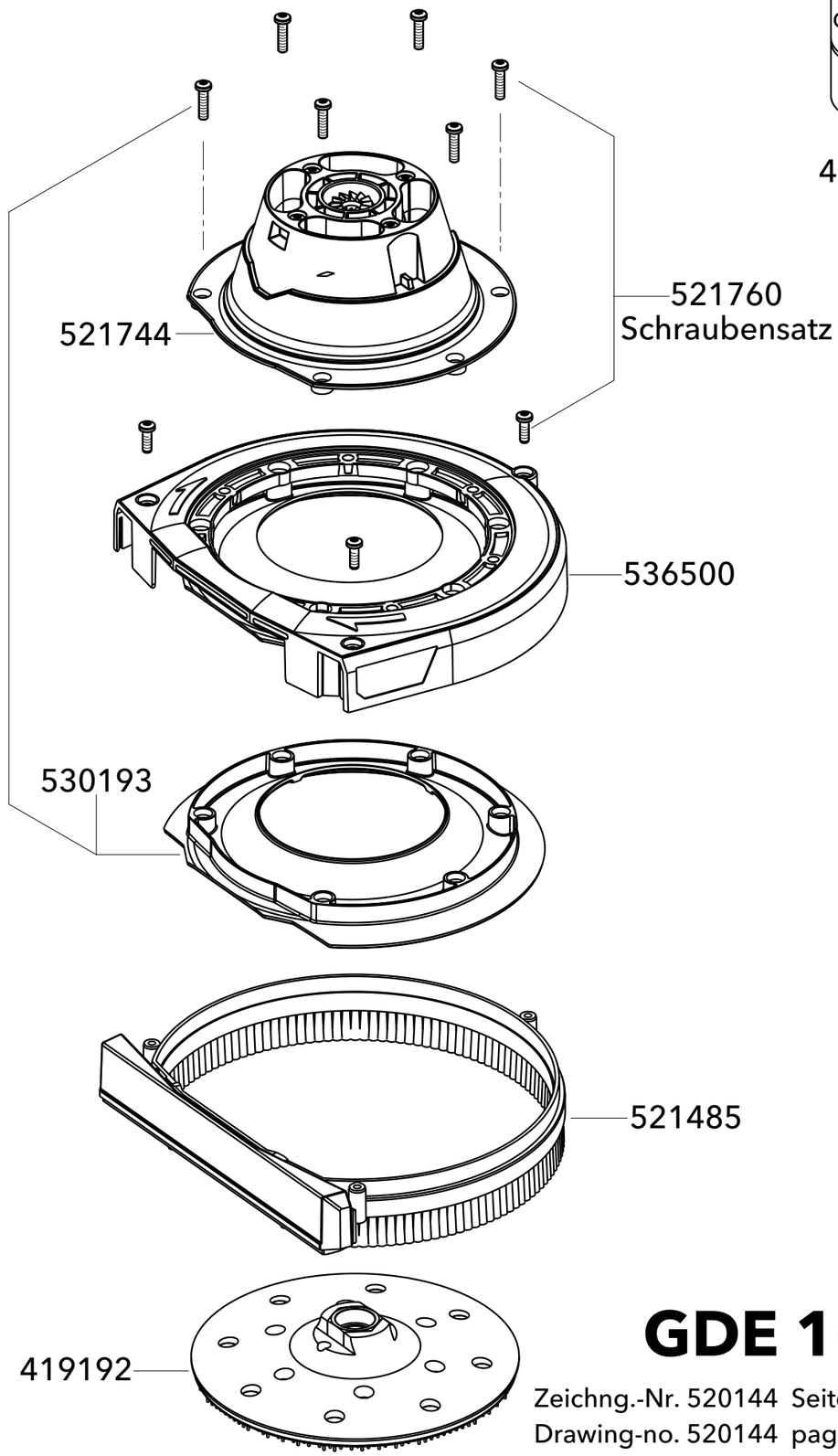

Maschinen
ab 09-2025

GDE 10 230/CEE

Zeichng.-Nr. 520144 Seite 3 - Datum 10-2026
Drawing-no. 520144 page 3 - Date 10-2026

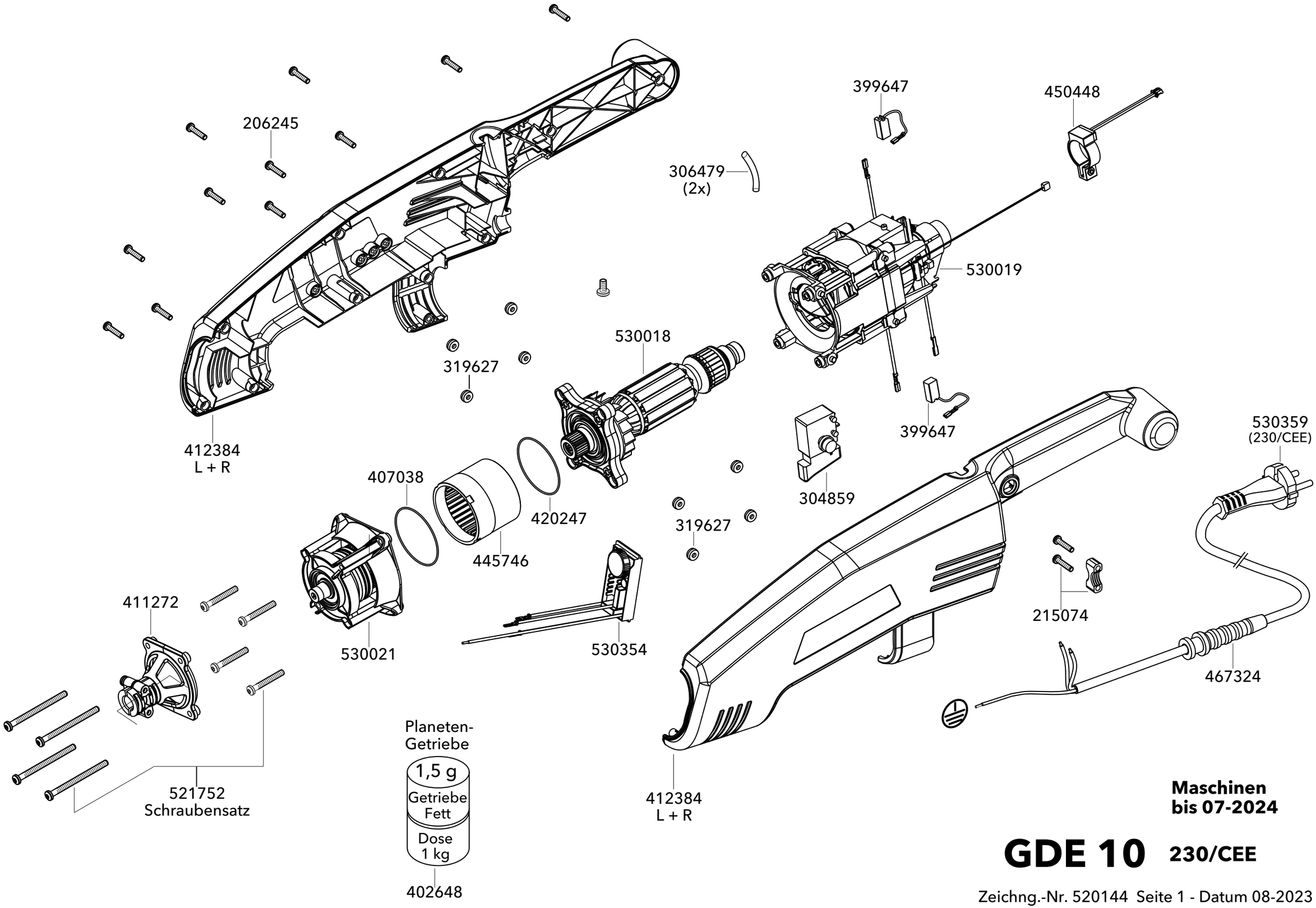

Maschinen bis 07-2024

GDE 10 230/CEE

Zeichng.-Nr. 520144 Seite 1 - Datum 08-2023
Drawing-no. 520144 page 1 - Date 08-2023

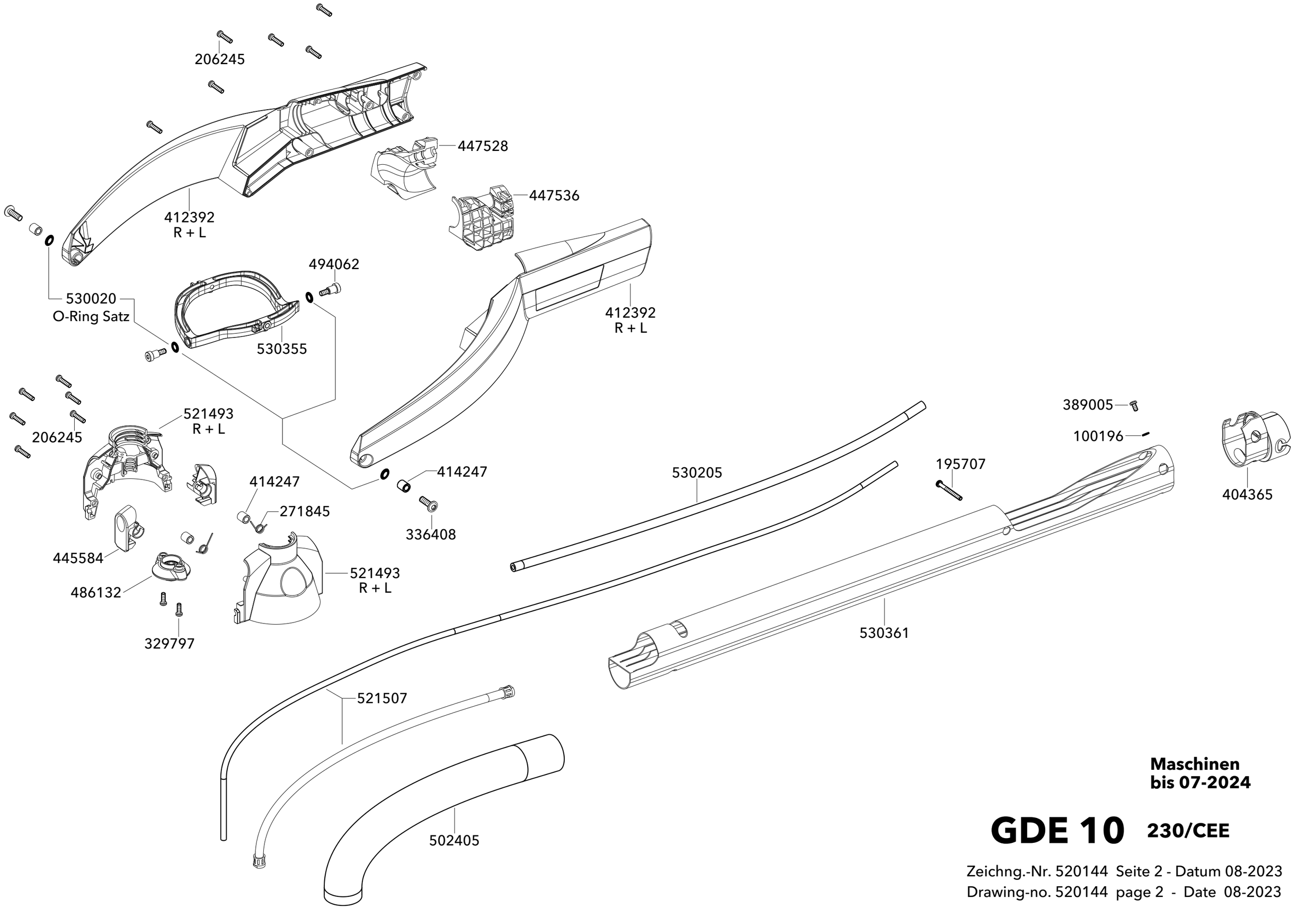

Maschinen bis 07-2024

GDE 10 230/CEE

Zeichng.-Nr. 520144 Seite 2 - Datum 08-2023
Drawing-no. 520144 page 2 - Date 08-2023

DGH-R D150

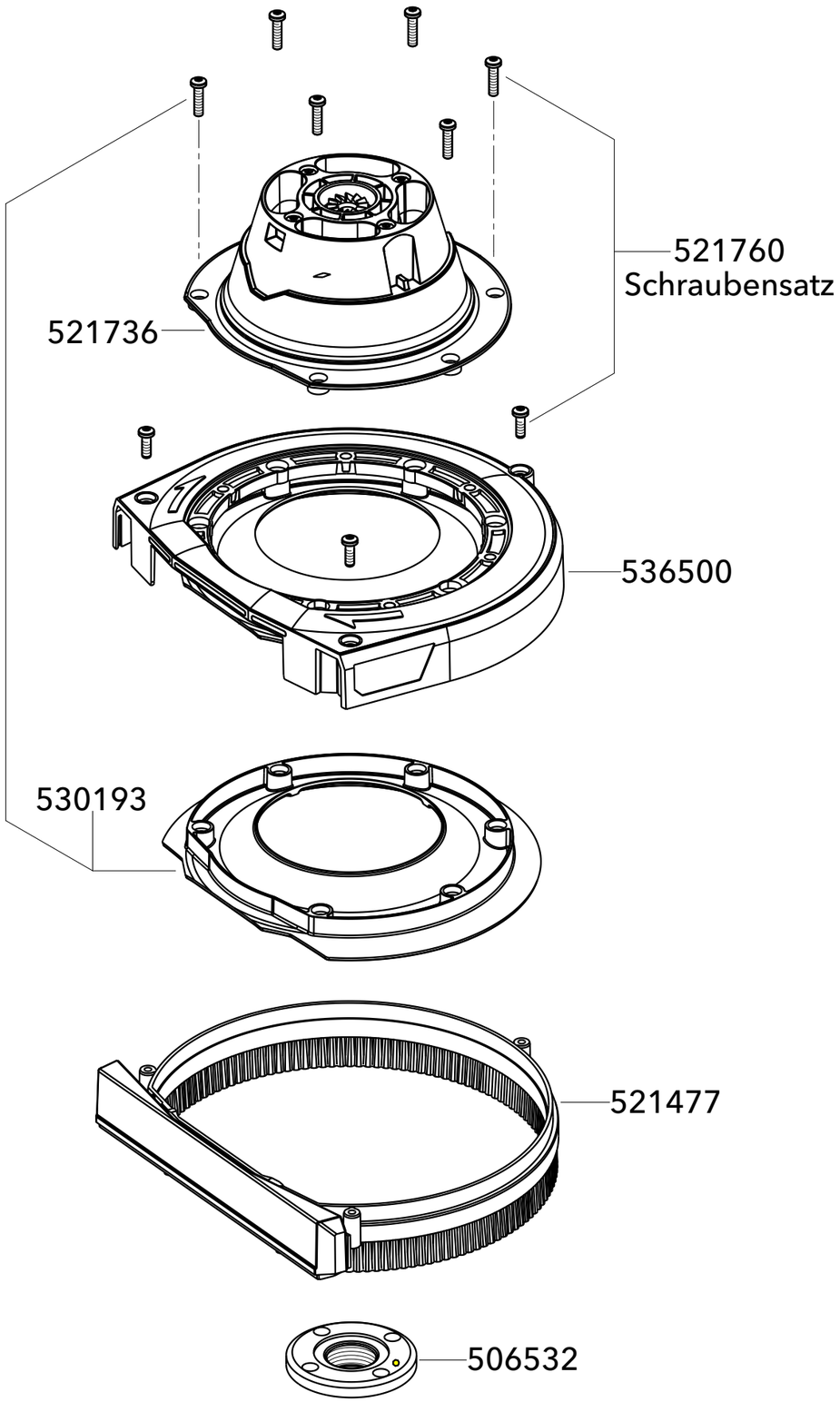

DSH-R D150

Planeten-
Getriebe



402648

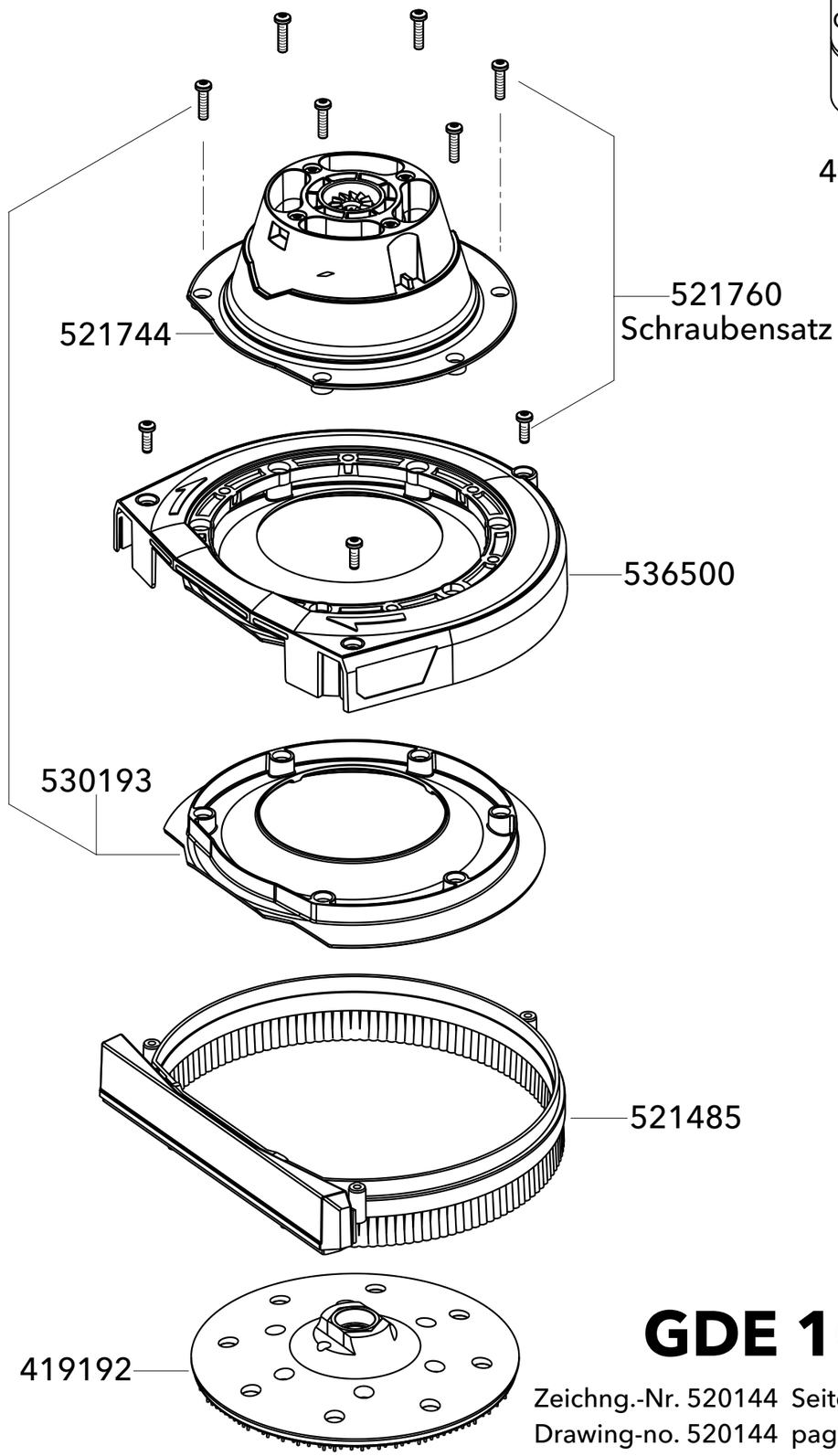

Maschinen bis 07-2024

GDE 10 230/CEE

Zeichng.-Nr. 520144 Seite 3 - Datum 10-2026
Drawing-no. 520144 page 3 - Date 10-2026