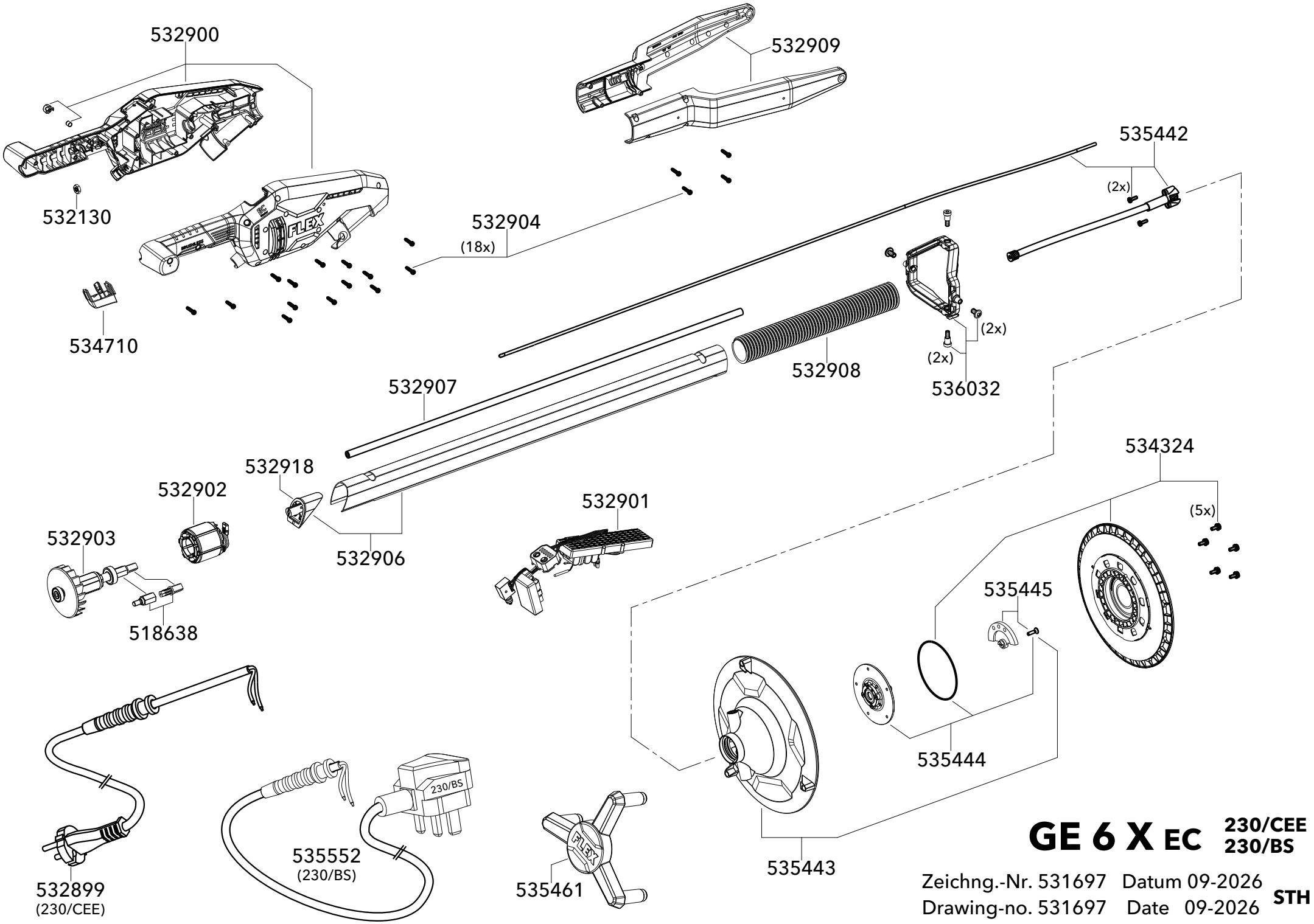
532900
532909
532130
532904
(18x)
535442
(2x)
534710
(2x)
(2x)
532908
536032
532907
532918
532902
532901
534324
(5x)
532903
532906
535445
518638
535444
532899
(230/CEE)
535552
(230/BS)
230/BS
535461
535443
GE 6 X EC 230/CEE 230/BS
Zeichng.-Nr. 531697 Datum 09-2026
Drawing-no. 531697 Date 09-2026
STH